A kezelési könyvet tekintse az autó állandó tartozékának. Ha az autót eladja, adja tovább a kezelési könyvet is az autóval.

A kezelési könyv minden ötajtós Civic modellre vonatkozik. Ezért előfordulhat, hogy a kezelési könyvben olyan berendezések leírását is megtalálja, amelyeket esetleg nem építettek be az Ön gépkocsijába.

A kezelési könyvben található adatok és információk a kiadás időpontjában érvényesek.
A Honda Motor Co, Ltd. fenntartja a jogot, hogy bizonyos adatokat, részeket bármikor megváltoztasson, megszüntessen, előzetes bejelentés nélkül, s ezzel kapcsolatban semmiféle kötelezettséget nem vállal.

Jóllehet, ez a kezelési könyv mind a jobb-, mind a balkormányos járművekhez alkalmazható, az illusztrációk főképpen a balkormányos modellekre vonatkoznak.
Jóllehet, ez a kezelési könyv mind a jobb-, mind a balkormányos járművekhez alkalmazható — a dízel modellek eltérő információi külön jelölve -, az illusztrációk főképpen a jobbkormányos modellekre vonatkoznak.

Gratulálunk! Ön egy rendkívül bölcs befektetés mellett döntött, amikor a Honda Civic-et választotta. Ez az autó éveken át a vezetés örömét fogja nyújtani Önnek.

Azért, hogy Ön az új Hondájában még jobban örömét lelje, ne sajnálja a kezelési könyv tanulmányozására szánt időt. Sokat fog tanulni belőle az autó kezelő elemeiről, kényelmi berendezéseiről és egyéb hasznos felszereléseiről. A kezelési könyvet tartsa az autóban, hogy bármikor, ha szüksége van rá kéznél legyen.

Számos más kiadvány foglalkozik Hondájának megóvásával, a garanciával. Kérjük figyelmesen olvassa el a Szervizkönyv/Garancia füzetet azért, hogy pontosan megismerje a garancia feltételeit, a garanciával kapcsolatban a gépjármű tulajdonos jogait, kötelezettségeit.

A kötelező, időszakos karbantartások elvégzése szükséges ahhoz, hogy Ön mindig probléma menetesen tudjon autózni az új autójával. Az időszakos karbantartás időintervallumai megtalálhatók e kezelési könyvben, illetve a szervizkönyvben egyaránt. Amikor eljön a szokásos karbantartás ideje, gondoljon arra, hogy a Honda szervizek munkatársai különlegesen képzettek, s ezen speciális ismereteik jogosítják fel őket, az Ön autója sok tekintetben egyedülálló rendszereinek javítására, karbantartására. A Honda márkakereskedők fő célja, hogy ügyfeleiknek mindenben kielégítő szolgáltatást nyújtsanak, így örömmel állnak az Ön rendelkezésére.

Balesetmentes kellemes autózást kívánunk.

Az Ön autójában különböző helyeken elhelyezett ⚠ 📖 szimbólumok emlékeztetik, hogy olvassa el a Kezelési Könyv vonatkozó részeit a helyes és biztonságos használat érdekében.

A kezelési könyv olvasásakor találni fog olyan információkat, amelyek előtt MEGJEGYZÉS jelzés található. Ezek az információk segítik Önt, hogy elkerülje az olyan helyzeteket, amelyek károsíthatják az Ön autóját, más tárgyakat vagy a környezetet.

(Németországban forgalmazott modellek esetén)

1. Az első rendszámtábla felszerelése:
   Szerelje fel az első rendszámtáblát gondosan a kialakított tartóra úgy, hogy az ne emelkedjen a lökhárító felső széle fölé.

2. A hátsó rendszámtábla felszerelése:
   Úgy szerelje fel a hátsó rendszámtáblát, hogy annak alsó éle egyvonalban legyen a rögzítésre kialakított terület alsó szélével.

Néhány mondat a biztonságról

Az Ön és mások biztonsága nagyon fontos. Ugyanakkor a biztonságos autózás nagyon fontos kötelezettség.

A kezelési könyv információi, illetve a gépkocsi különböző pontjain elhelyezett biztonsági feliratok a biztonságra alapozott döntések meghozatalában segítik Önt. Ezek a biztonsági információk olyan potenciális veszélyhelyzetekre figyeltetnek, amelyek az Ön és mások sérülését okozhatják.

Természetesen lehetetlen, hogy az összes, az autó használatával, illetve karbantartásával kapcsolatos veszélyhelyzetre felhívjuk a figyelmét. Minden egyéb esetben a saját józan ítélőképességének megfelelően cselekedjen.

A biztonságra figyelmeztető információk különböző formában jelenhetnek meg:

- **Biztonsági Feliratok** — az autó különböző pontjaira felragasztva
- **Biztonsági Üzenetek** — a veszélyre figyelmeztető jel ⚠, illetve veszélyre utaló szó valamelyike előzi meg: **VESZÉLY, FIGYELMEZTETÉS** vagy **VIGYÁZAT.**
  A figyelmeztető jelzések jelentése:

⚠ VESZÉLY	**Ha nem tartja be az alábbi utasításokat, életét veszítheti, vagy életveszélyesen megsérülhet.**
⚠ FIGYELMEZTETÉS	**Ha nem tartja be az alábbi utasításokat, életét veszítheti, vagy életveszélyesen megsérülhet.**
⚠ VIGYÁZAT	**Ha nem tartja be az alábbi utasításokat, akkor megsérülhet.**

- **Biztonsági Közlemény** — a biztonság szempontjából fontos Emlékeztető Üzenetek, vagy Biztonsági Óvintézkedések.
- **Biztonsági Zóna** — mint a Vezető és az Utasok Biztonsága.
- **Utasítások** — az autó biztonságos és balesetmentes kezelése érdekében.

Kérjük mindig figyelmesen olvassa ezt a kezelési könyvet, melyben sok, a biztonság szempontjából fontos információ található.

Az egyes fejezetek részletes tartalmát minden fejezet első oldalán találja meg.

Kezelőszervek Áttekintése 2

A Vezető és az Utasok Biztonsága..... 7
Fontos információk a biztonsági öv szakszerű használatáról, a kiegészítő biztonsági rendszerről (légzsákok). Hasznos tudnivalók a gyermek biztonsági eszközökről.

Műszerek és Kapcsolók..... 69
A műszerek, ellenőrző lámpák jelzéseinek a magyarázata. A műszerfalon és a kormányoszlopon lévő kapcsolók használatának leírása.

Kiegészítő berendezések..... 179
A fűtés, légkondicionáló berendezés, az audio - és egyéb kényelmi rendszerének - kezelésének leírása.

Vezetés Előtt 289
Használható üzemanyagok, az új gépkocsi bejáratása, csomagok elhelyezése a csomagtérben, egyéb rakomány szállítása.

Vezetés 307
A motor szakszerű beindítása, a nyomatékváltó kezelése, parkolás; valamint a szükséges tudnivalók, ha utánfutót szeretne vontatni.

Karbantartás 331
A karbantartási terv megmutatja Önnek, hogy mikor kell az autót szervizbe vinni. A tulajdonos által elvégzendő ellenőrzések, ezen ellenőrzések végrehajtása.

Ápolás..... 399
Javaslatok az autó tisztítására és védelmére.

Hibaelhárítás 407
A váratlanul felmerült hibák és elhárítási módjaik leírása.

Műszaki Adatok..... 461
Azonosítási számok, méretek, feltöltési mennyiségek, műszaki információ.

Tárgymutató 473

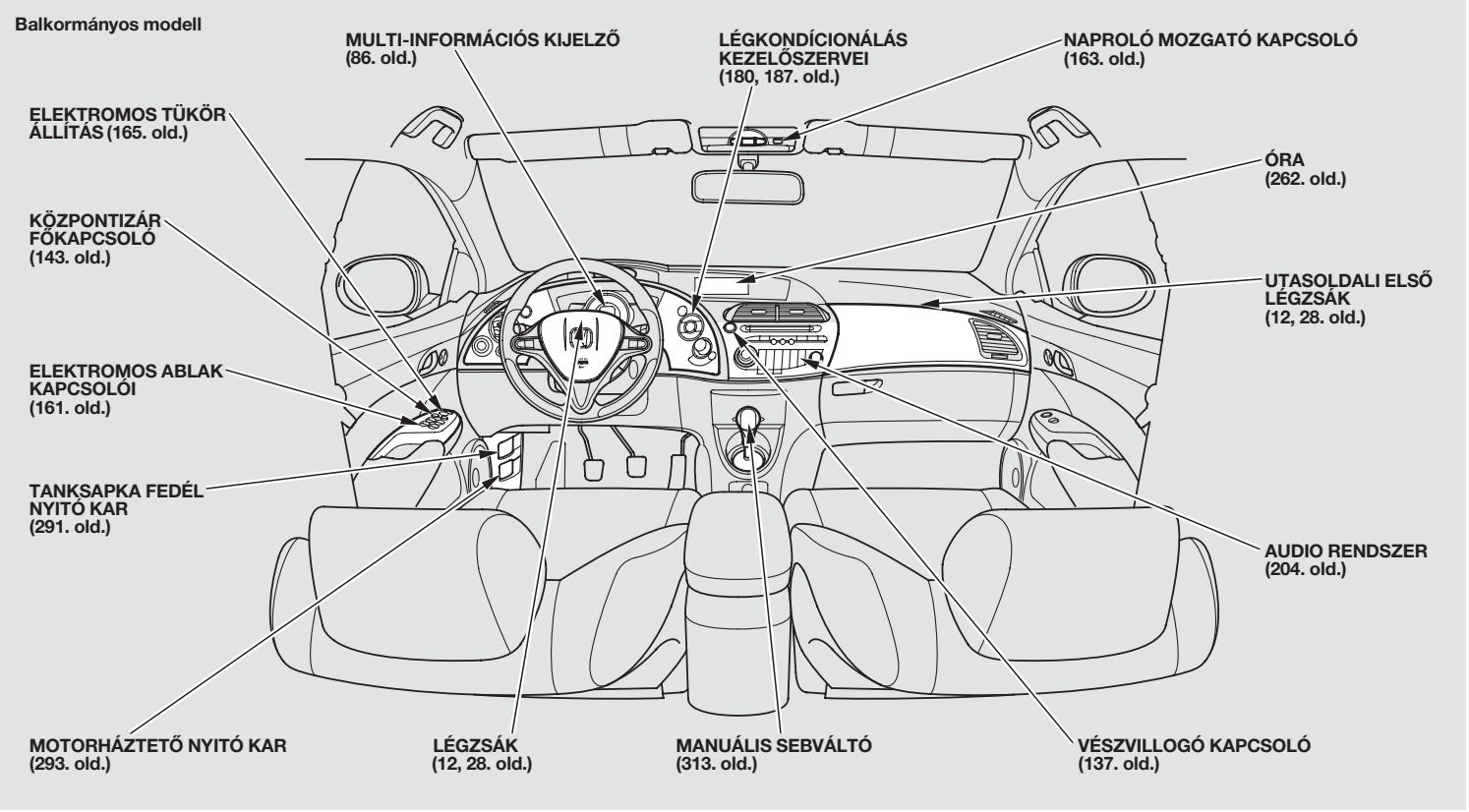
Balkormányos modell
MULTI-INFORMÁCIÓS KIJELZŐ (86. old.)
LÉGKONDÍCIONÁLÁS KEZELŐSZERVEI (180, 187. old.)
NAPROLÓ MOZGATÓ KAPCSOLÓ (163. old.)
ELEKTROMOS TÜKÖR ÁLLÍTÁS (165. old.)
ÓRA (262. old.)
KÖZPONTIZÁR FŐKAPCSOLÓ (143. old.)
UTASOLDALI ELSŐ LÉGZSÁK (12, 28. old.)
ELEKTROMOS ABLAK KAPCSOLÓI (161. old.)
TANKSAPKA FEDÉL NYITÓ KAR (291. old.)
AUDIO RENDSZER (204. old.)
MOTORHÁZTETŐ NYITÓ KAR (293. old.)
LÉGZSÁK (12, 28. old.)
MANUÁLIS SEBVÁLTÓ (313. old.)
VÉSZVILLOGÓ KAPCSOLÓ (137. old.)

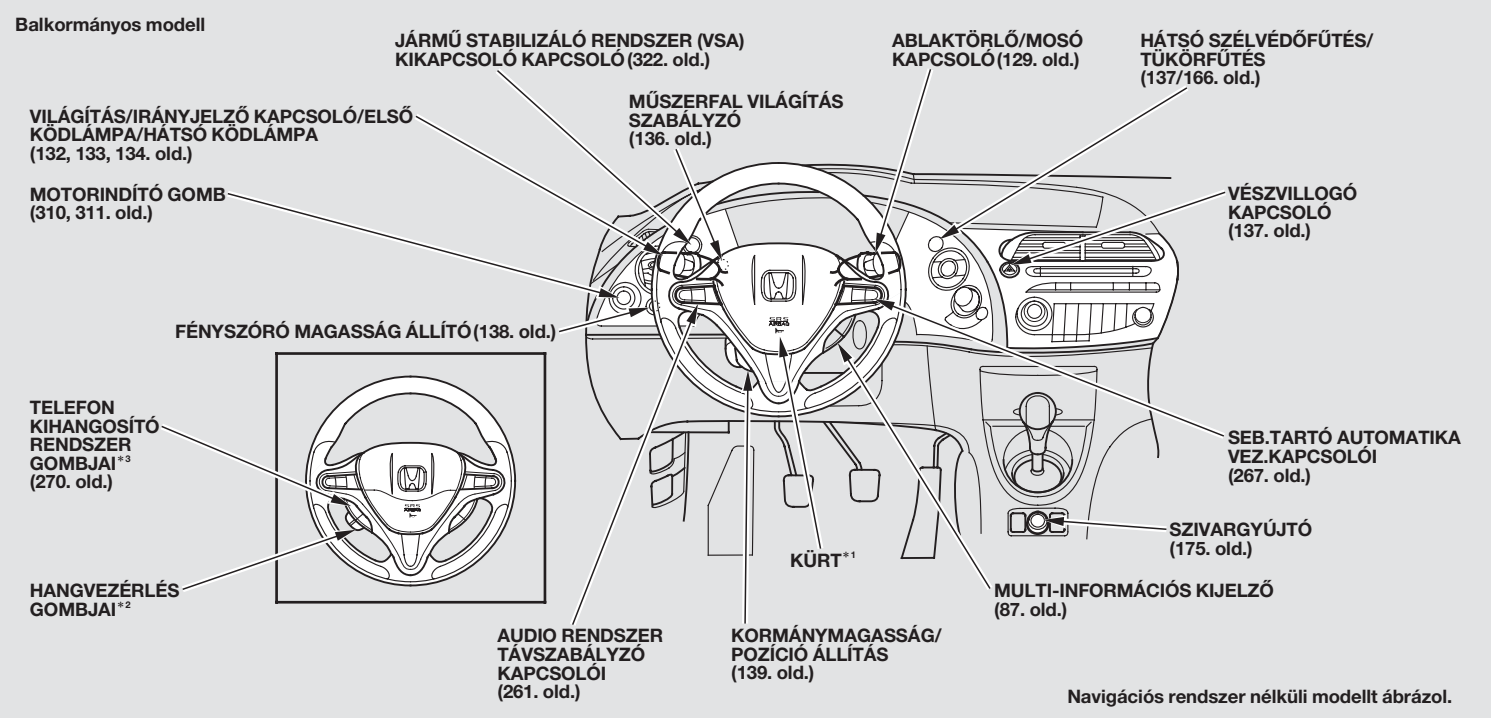

*1 : A kürt megszólaltatásához nyomja meg a középső betétet a kormányküllők közelében.

*2 : Csak a Navigációs rendszerrel szerelt modellek esetén. Tanulmányozza a Navigációs rendszer kezelési könyvét.

*3 : Navigációs rendszerrel szerelt modelleknél opció

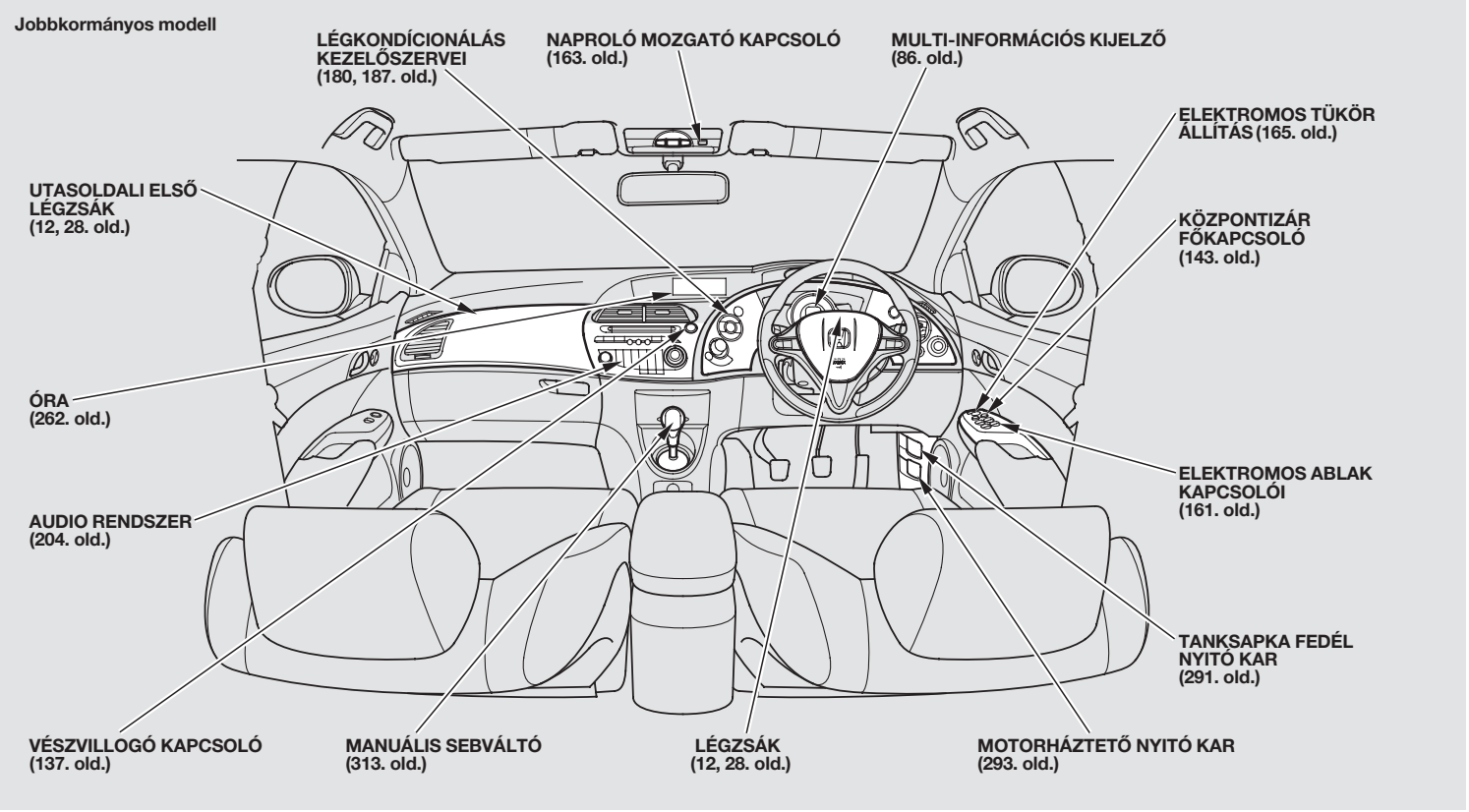
Jobbkormányos modell
LÉGKONDÍCIONÁLÁS KEZELŐSZERVEI (180, 187. old.)
NAPROLÓ MOZGATÓ KAPCSOLÓ (163. old.)
MULTI-INFORMÁCIÓS KIJELZŐ (86. old.)
ELEKTROMOS TÜKÖR ÁLLÍTÁS (165. old.)
UTASOLDALI ELSŐ LÉGZSÁK (12, 28. old.)
KÖZPONTIZÁR FŐKAPCSOLÓ (143. old.)
ÓRA (262. old.)
ELEKTROMOS ABLAK KAPCSOLÓI (161. old.)
AUDIO RENDSZER (204. old.)
TANKSAPKA FEDÉL NYITÓ KAR (291. old.)
VÉSZVILLOGÓ KAPCSOLÓ (137. old.)
MANUÁLIS SEBVÁLTÓ (313. old.)
LÉGZSÁK (12, 28. old.)
MOTORHÁZTETŐ NYITÓ KAR (293. old.)

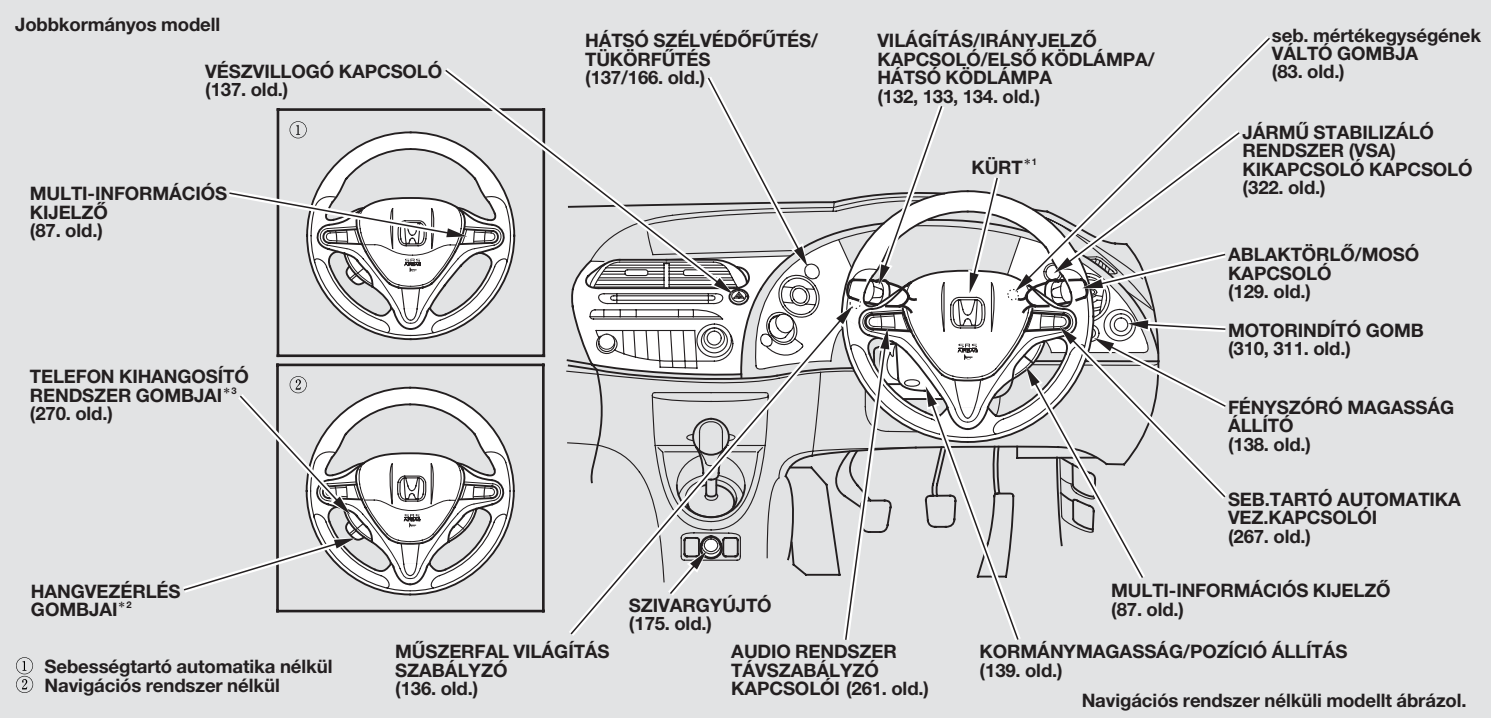

∗1 : A kürt megszólaltatásához nyomja meg a középső betétet a kormányküllők közelében.

∗2 : Csak a Navigációs rendszerrel szerelt modellek esetén. Tanulmányozza a Navigációs rendszer kezelési könyvét.

∗3 : Navigációs rendszerrel szerelt modelleknél opció

Ez a fejezet fontos információkat nyújt Ön és az utasok védelmével kapcsolatosan. Bemutatja a biztonsági öv megfelelő használatát. Ismerteti a kiegészítő biztonsági rendszert (légzsákot). Hasznos információt ad arról, hogyan védjük a csecsemőket és gyermekeket az autóban.

Fontos kezelési információ 8
A Vezető és az Utasok Biztonsága 9
Biztonsági övek 10
Légzsákok 12
Felnőttek és tizenévesek biztonsága 14
1. Ajtók zárása 14
2. Első ülések beállítása 15
3. Háttámlák beállítása 16
4. Fejtámlák beállítása 16
5. Biztonsági övek bekapcsolása 17
6. Ügyeljen a helyes üléspozícióra 19
Tanács terhes nőknek 20
További biztonsági óvintézkedések 20
További információk a biztonsági övekről 22
Biztonsági öv rendszer részei 22
Hárompontos biztonsági öv 23
Automata biztonsági övfeszítő berendezés 24
Biztonsági övek karbantartása 25
További információk a légzsákokról 27
A légzsák rendszer (SRS) részei 27
Az első légzsákok működése 28
Az oldal légzsákok működése 29
Az oldal függöny légzsákok működése .. 30
Az SRS visszajelző működése 30
Légzsák rendszer javítása, karbantartása 32
További biztonsági óvintézkedések 32
Gyermekek biztonsága — Általános óvintézkedések 34
A gyermekek védelme kötelező 34
A gyermekek a hátsó ülésen utazzanak.. 35
Az első, utas oldali légzsák veszélye 35
Az oldal légzsák veszélye 38
Több gyermek szállítása esetén 39
Fokozott figyelmet igénylő gyermek szállítása esetén 39
További biztonsági óvintézkedések 39
Csecsemők és Kisgyermekek biztonsága.... 41
Csecsemők védelme 41
Kisgyermekek védelme 43
A megfelelő gyermekülés kiválasztása 44
Gyermekülés beszerelése 46
Az EU országaiban forgalmazott gyermekülések 47
Az alsó rögzítési pontok használatával .. 49
Hárompontos biztonsági övvel 53
Hevederrel 58
Nagyobb gyermekek biztonsága 60
Biztonsági öv bekapcsolásának ellenőrzése 61
Az ülésmagasító használata 61
Mikor utazhat az első ülésen a nagyobb gyermek? 63
További biztonsági óvintézkedések 64
Szénmonoxid veszély 65
Biztonsági címkék 66

A következőkben az általunk legfontosabbnak tartott, a biztonság megőrzése érdekében elengedhetetlen óvintézkedésekről olvashat.

Mindig kapcsolja be a biztonsági övét
A becsatolt biztonsági öv az Ön elsődleges védelmezője minden balesetnél. A bekövetkező ütközésnél a felfúvódó első légzsákok, a biztonsági öv kiegészítőjeként, csökkentik az első ülésen ülők sérülési veszélyét. Annak ellenére, hogy autója légzsákkal van felszerelve győződjön meg arról, hogy Ön és utasai megfelelően becsatolták a biztonsági övet. Ellenkező esetben a felfúvódó légzsák hatástalan, sőt életveszélyes lehet (lásd 17 . oldal).

A gyermekek védelme kötelező
Minden gyermek 12 éves korig a hátsó ülésen üljön, megfelelően becsatolva. A csecsemők és nagyobb gyermekek legnagyobb biztonságban a hátsó ülésen szállíthatók — megfelelően rögzített gyermekülésben. Azt a nagyobb gyermeket, aki kinőtte a hagyományos gyermekülést, ülésmagasítóra ültetve kösse be a hárompontos biztonsági övvel (lásd 34 . — 64 . oldal).

A légzsákrendszer veszélyei
A légzsák amennyire hasznos az emberi élet megmentésében, ugyanannyira veszélyessé is válhat. Különösen akkor, ha az első ülésen utazók nagyon előre húzzák üléseiket, vagy nem csatolják be a biztonsági övet. Kisgyermekek, csecsemők és az alacsony felnőttek vannak a legnagyobb veszélynek kitéve. Ezért kérjük figyelmesen olvassa végig ezt a kezelési könyvet és kövesse a leírt utasításokat.

Ne igyon alkoholt, ha autót vezet
Az autóvezetés és az italozás két, egymással nem összeegyeztethető tevékenység. Már egy pohár ital is képes megváltoztatni az ítélőképességet, ugyanakkor minden újabb pohár ital tovább rontja az Ön reakció idejét. Ezért autóvezetés közben ne igyon alkoholt, és ezt ne engedje meg a barátainak sem.

Megfelelő sebességgel hajtson
A gyorshajtás mindig a legfőbb okozója a sérüléssel, hallállal járó közlekedési baleseteknek. Általában minél nagyobb a sebesség annál jobban nő a balesetveszély. Bár súlyos balesetek bekövetkezhetnek alacsony sebességeknél is. Soha ne hajtson nagyobb sebességgel, mint amit a közlekedési feltételek lehetővé tesznek, tartsa be az előírt sebesség korlátozást.

A biztonsága érdekében rendszeresen végeztesse járművén el a szükséges karbantartást
A menetközben fellépő műszaki hiba, defekt, rendkívül veszélyes lehet. Azért, hogy minimálisra csökkentse az ilyen jellegű hibák bekövetkezésének esélyét, rendszeresen ellenőrizze a gumiabroncsok állapotát, légnyomását. Az előírt időszakos karbantartásokat rendszeresen végeztesse el az autóján (lásd 329 . oldal, illetve európai modelleknél a Szervizkönyv előírásai).

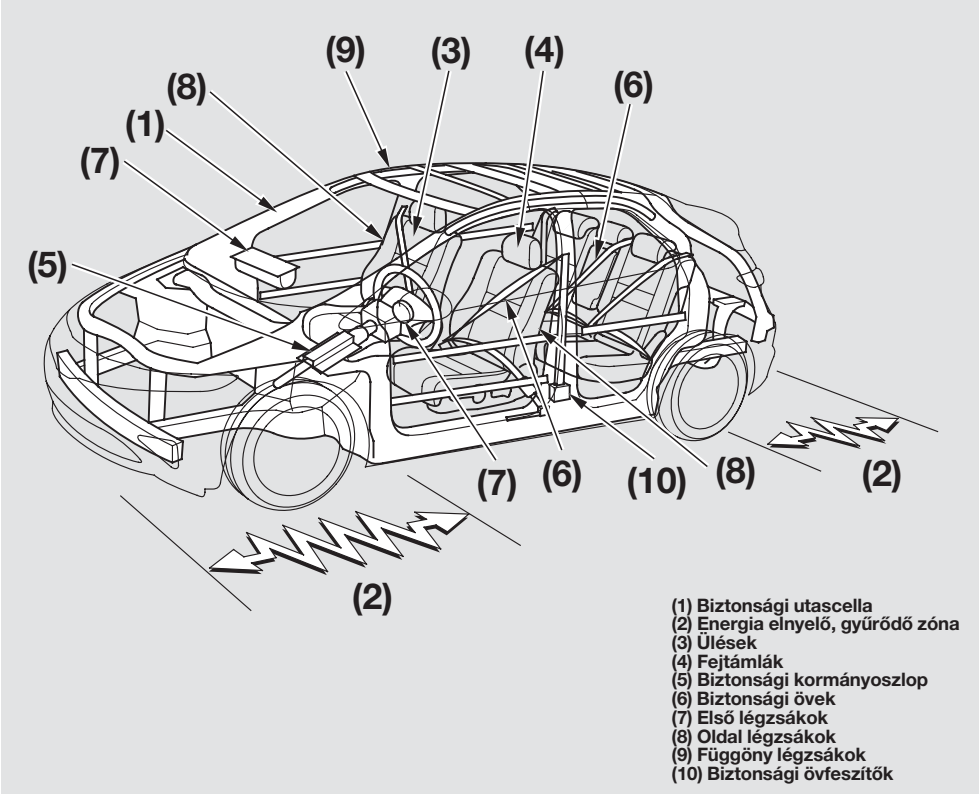

Az Ön autója több olyan szerkezeti egységgel van felszerelve, amelyek összehangolt, együttes működése egy esetleges balesetnél a vezető és az utasok testi épségének a megóvását szolgálják. Ezek a passzív biztonsági berendezések: A merev, szilárd acélból készült utascella, amely körbe öleli az utasteret. Az első és a hátsó energia elnyelő zónák, amelyek a bekövetkező ütközésnél deformálódnak, így felemésztve az ütközési energiát. Az összecsukló biztonsági kormányoszlop és az övfeszítők, melyek ütközés esetén megfeszítik az első biztonsági öveket. Autójának ezen biztonsági felszereléseinek előnyeit csak akkor tudja kihasználni, ha Ön és utasai a helyes ülés pozícióban ülnek az utazás során és ***mindig megfelelően becsatolják a biztonsági övüket***. Valójában a biztonsági eszközök egy része sérülést is okozhat, ha nem megfelelően használják.
A következőkben az aktív biztonsági berendezések szerepéről olvashat, melyek elősegítik az Ön és utasai testi épségének megóvását.

Biztonsági övek
Az Ön és az utasainak biztonsága érdekében autóját, minden ülőhelynél biztonsági övekkel szerelték fel.

A rendszer részét képezi a műszerfalba épített visszajelző lámpa, mely figyelmeztet a biztonsági övek bekapcsolására.

Miért kell bekapcsolnia a biztonsági övet?
A biztonsági övek nyújtják a leghatékonyabb védelmet a felnőttek és a nagyobb gyerekek számára az autóban. (A csecsemők illetve a kisebb gyermekek védelmére a legalkalmasabbak a biztonsági gyermekülések.)

A helytelenül használt vagy becsatolatlan biztonsági övek, egy balesetnél megsokszorozzák a sérülés bekövetkezésének valószínűségét, még akkor is, ha az autóban van légzsák.

A legtöbb európai országban jogszabály írja elő a biztonsági öv használatát. Mielőtt külföldre utazik autójával, tájékozódjon az adott országban érvényes, a biztonsági öv használatra vonatkozó jogszabályokról.

⚠ FIGYELMEZTETÉS

A helytelenül használt biztonsági övek, egy balesetnél megnövelik a sérülés, bekövetkezésének valószínűségét, még akkor is, ha az autóban van légzsák.

Mindig bizonyosodjon meg arról, hogy Ön és utasai a biztonsági öveket helyesen használják.

A megfelelően használt biztonsági öv:

- Rögzíti Önt az autó ülésében, így a beépített biztonsági berendezések maximális hatásossággal tudnak dolgozni az Ön védelmében.
- Segít megóvni a testi épségét a különböző típusú baleseteknél, legyen az: frontális, oldalirányú, hátulról bekövetkező ütközés, vagy a legtöbb halálos sérülést okozó felborulásos baleset.
- Az ütközést követően megakadályozza, hogy az előre zuhanó test elszabadulva az utastérben, sérüléseket szenvedjen, vagy sérüléseket okozzon más személyekben.
- Megakadályozza az utasok kirepülését az autóból.
- Elősegíti a légzsákok biztonságos kinyitásához szükséges helyes üléshelyzet megtartását. A megfelelő ülési pozíció csökkenti a sérülés veszélyét a légzsákok kinyílásánál, mivel a légzsákok csak úgy tudnak védelmet nyújtani a bent ülőknek, ha a biztonsági övek be vannak kapcsolva.

Természetesen csak a biztonsági övek nem képesek maximális védelmet nyújtani az Ön számára minden balesetfajtánál. De a legtöbb esetben meggátolják a súlyos sérülések bekövetkezését.

Mit tegyen:
Mindig csatolja be és az előírásoknak megfelelően használja a biztonsági övet.

FIGYELMEZTETÉS:

- *A biztonsági öveket úgy méretezik, hogy az emberi test teherviselő elemeire, a csontokra támaszkodjon. Kétpontos biztonsági öv esetén a medencénél, hárompontos biztonsági öv esetén a vízszintes ág a medencénél, az átlós ág a vállon és a mellkason haladjon keresztül. A vízszintes ág hasi tájékon való elvezetését mindig kerülje.*

- *A biztonsági övet olyan szorosan kell használni, amennyire csak lehetséges. Elsősorban azért fontos - a kényelem rovására is -, mert így tudja ellátni azt a feladatot, amire tervezték. A laza biztonsági öv csökkentett védelmet nyújt a viselője számára.*

- *Ügyeljen arra, hogy biztonsági öve soha ne legyen megcsavarodva.*

- *Minden biztonsági övet egyszerre csak egy személy használjon; veszélyes az ölben tartott gyermekkel egy biztonsági övbe csatolni magunkat.*

Légzsákok

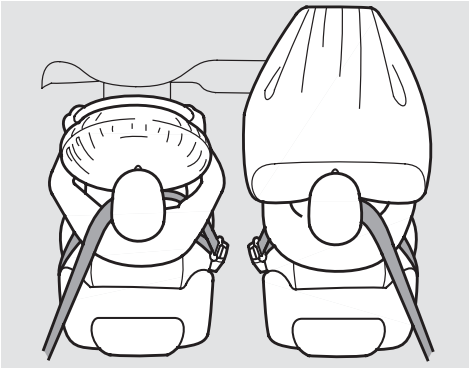

Az Ön autója Kiegészítő Biztonsági Rendszerrel (SRS), első légzsákokkal van felszerelve. Ennek feladata, hogy egy komolyabb ütközésnél megvédje a vezetőt, és az elöl ülő utast a súlyos fej, illetve mellkasi sérülésektől (az 28 . oldalon további információt talál az első légzsákok működéséről).

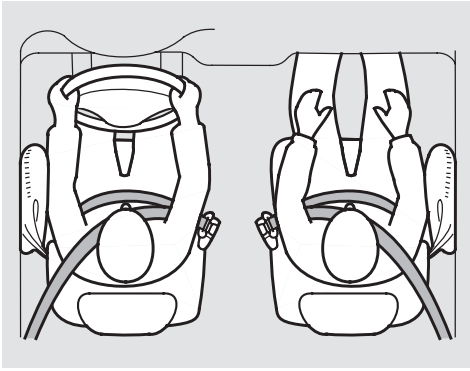

Az Ön autója oldallégzsákokkal is fel van szerelve. Ezek feladata, hogy egy komolyabb oldalirányú ütközésnél megvédje a vezető, vagy az elöl ülő utas felső testét a súlyos sérülésektől (az 29 . oldalon további információt talál az oldal légzsákok működéséről).

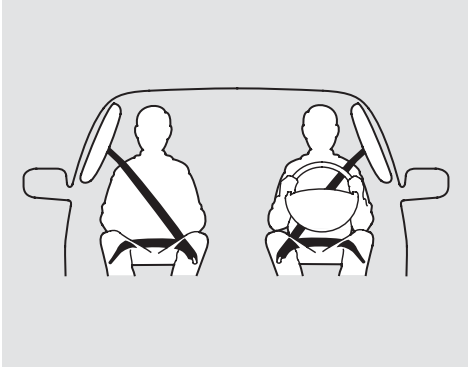

Az Ön autója oldalsó függöny légzsákokkal is fel van szerelve. Ezek feladata, hogy egy komolyabb oldalirányú ütközésnél megvédje a vezető, az első, illetve a hátsó szélső ülésen utazók felső testét, és fejét a súlyos sérülésektől (az 30 . oldalon további információt talál az oldal függöny légzsákok működéséről).

A legfontosabb tudnivalók a légzsákokról:

- ***A légzsákok nem helyettesítik a biztonsági öveket.*** A légzsákokat arra tervezték, hogy kiegészítsék a biztonsági öv által nyújtott védelmet.

- ***Az első légzsákok nem nyújtanak védelmet oldalról, illetve hátulról történő ütközések esetén, a gépkocsi felborulásakor, vagy enyhébb frontális ütközéseknél.***

- ***A légzsák, mint veszélyforrás.*** A légzsák, hogy feladatát ellássa, jelentős erővel fújódik fel. Így miközben a légzsák megvédi az életét, vagy egy súlyos sérüléstől megóvja Önt, okozhat apró sérüléseket. A légzsák okozhat súlyos, végzetes sérüléseket is, ha a bennülők nem a megfelelő testtartásban ülnek, vagy helytelenül használják a biztonsági övet.

A biztonság érdekében: Mindig csatolja be és az előírásoknak megfelelően használja a biztonsági övet. Üljön egyenes testtartással, és amennyire lehet távol a kormánytól és a műszerfaltól. Az első utas ugyancsak tolja a lehető leghátsó pozícióba ülését.

A továbbiakban arról olvashat, hogyan növelheti biztonságát.

Kérjük, ne feledje el, hogy nincs olyan biztonsági rendszer, amely képes védelmet nyújtani a súlyos baleseteknél bekövetkező minden sérülés, vagy elhalálozás ellen, még akkor sem, ha az autóban ülők megfelelően használják a biztonsági öveket és a légzsákok felfújódnak.

Bevezetés
A következő oldalakon a vezető, az autóban utazó felnőttek — illetve azon tizenévesek, akik elég értettek az első ülésen utazáshoz — védelméről olvashat.

Az 34 . — 40 oldalon további fontos utasítások találhatók, a csecsemők, kisebb és nagyobb gyermekek biztonságos szállításával kapcsolatban.

1. Ajtók zárása
Miután mindenki beszállt az autóba, bizonyosodjon meg arról, hogy az összes ajtó be van csukva.

A műszerfalon lévő multi-információs kijelző tájékoztatja, ha valamelyik ajtó, illetve a csomagtérajtó nincs teljesen becsukva.

Az ábrán lévő kijelző az ‘‘összes ajtó és csomagtérajtó nyitva’’ helyzetet mutatja.

A 95 . oldalon elolvashatja, hogyan működik a kijelző.

2. Első ülések beállítása

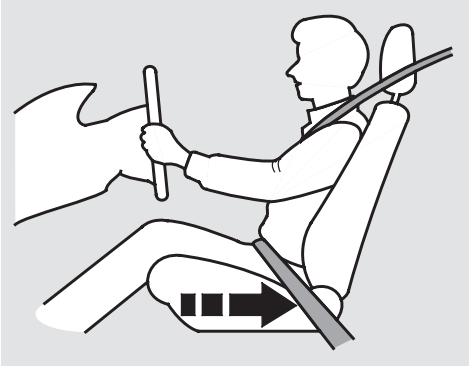

A sérülésveszély minimálisra csökkentése érdekében, a biztonsági övét használja helyesen, üljön egyenes háttal az ülésben, tolja hátra az ülését, amennyire csak lehet az autó biztonságos kezelhetőségének a megtartása mellett. Győződjön meg arról is, hogy az első ülésen ülő utasa a lehető legjobban hátra tolta ülését.

Egy baleset során, ha az autóvezető túl közel ül a kormánykerékhez könnyen súlyos sérüléseket szenvedhet, életét veszítheti, a kormánykerékhez csapódástól, vagy a felfújódó légzsák miatt.

A megfelelő üléstávolság beállítása után állítsa be a kormánykerék magasságát és távolságát (lásd 139 . oldal).

Ha az Ön esetében a pedálok biztos elérésének megtartása mellett a megfelelő üléstávolság nem beállítható, akkor olyan utólag beépíthető eszközök használatát javasoljuk, amelyek segítenek megoldani ezt a problémát.

Ha már az ülése megfelelően be van állítva, az ülést előre - hátra mozgatva győződjön meg a beállított helyzet biztonságos rögzítéséről. Az első ülések beállításával kapcsolatos tudnivalókat a 153 . oldalon olvashatja.

⚠ FIGYELMEZTETÉS

Túl közel ülve az első légzsákhoz, az súlyos sérüléseket, esetleg halált okozhat a felfújódáskor.

Mindig üljön olyan távol az első légzsákoktól, amennyire csak lehetséges.

3. Háttámlák beállítása

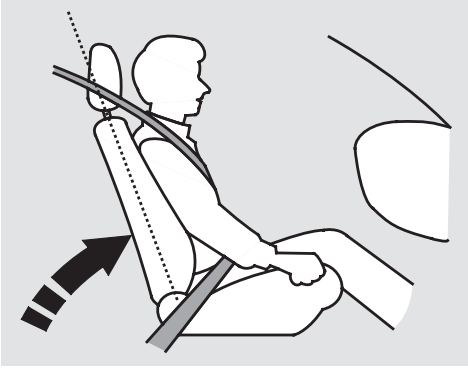

Állítsa a háttámla dőlésszögét az Önnek legkényelmesebb pozícióba, lehetőleg minél közelebb a függőleges helyzethez, bőséges helyet hagyva a mellkas és a kormánykerék között.

Az első ülésen ülő utasok is állítsák be a háttámla dőlésszögét, minél közelebb a függőleges helyzethez és a lehető legtávolabb a műszerfaltól.

⚠ FIGYELMEZTETÉS

A háttámla túlzott megdöntése súlyos sérülést, esetleg halált okozhat egy elszenvedett balesetnél.

Állítsa a háttámlát közel függőlegesre, és helyezkedjen el az ülésben jó mélyen hátradőlve.

A háttámla dőlésszögének növelése egyre jobban csökkenti a biztonsági öv nyújtotta védelmet. Ugyanakkor egy esetleges balesetnél megnöveli a kockázatát a biztonsági öv alól való kicsúszásnak, ami súlyos sérüléseket eredményezhet. Minél jobban megdönti az ülés háttámláját, annál nagyobb a sérülés kockázata.

A háttámla beállításával kapcsolatos tudnivalókat a 153 . oldalon olvashatja.

4. Fejtámlák beállítása

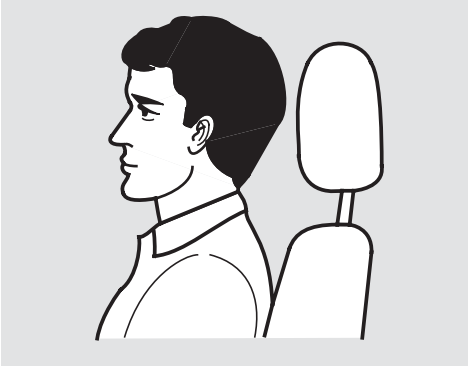

A fejtámlákat úgy kell beállítani, hogy a fej középvonala, a fejtámla közepével legyen egy magasságban.

Elindulás előtt bizonyosodjon meg, az állítható magasságú fejtámlák helyes beállításáról. A magasabb személyeknél a fejtámlát a beállítható legnagyobb magasságig húzza fel.

Amennyiben a hátsó középső ülésen is helyet foglal valaki, győződjön meg róla, hogy fejtámláját felhúzta a lehető legmagasabb pozícióba.

⚠ FIGYELMEZTETÉS

A fejtámlák helytelen beállítása csökkenti azok hatásosságát és súlyos sérülést okozhatnak egy elszenvedett balesetnél.

Győződjön meg róla, hogy a fejtámlák jól vannak-e beállítva, és biztosan állnak a helyükön.

A szakszerűen beállított fejtámlák segítenek megvédeni Önt, a nyaki és más egyéb sérülésektől.

A fejtámla beállításával kapcsolatos tudnivalókat a 154 . oldalon olvashatja.

5. Biztonsági övek bekapcsolása
Tolja be csatlapot a biztonsági öv csatjába, majd rángassa meg az övet, hogy megbizonyosodjon az öv biztonságos bekapcsolódásáról. Ellenőrizze, hogy az öv ne legyen megcsavarodva, mert a megcsavarodott biztonsági öv balesetnél súlyos sérüléseket okozhat.

FOLYTATÓDIK

A biztonsági öv vízszintes ágát a csípő legmélyebb részén vezesse át, majd a vállon átvetett ágat húzza meg, hogy a vízszintes ág megfeszüljön a csípőn. Ezzel a beállítással elérhető, hogy a balesetnél keletkező erőket az erős medencecsont vegye fel, csökkentve a belső sérülések esélyét.

Ha szükséges ismét húzza meg a vállon átvetett ágat azért, hogy az öv mindenhol megfeszüljön. Majd ellenőrizze, hogy a biztonsági öv átlós ága a mellkas közepén és a vállon halad keresztül.

Így a balesetnél keletkező erők a felsőtest legerősebb csontjait fogják terhelni.

⚠ FIGYELMEZTETÉS

A helytelenül beállított biztonsági övek, súlyos sérülést, akár halált is okozhatnak egy elszenvedett balesetnél.

Elindulás előtt győződjön meg róla, hogy a biztonsági övek helyesen vannak beállítva.

Ha a biztonsági öv nem a vállnál helyezkedik el, hanem a nyakat érinti, vagy a karon halad keresztül, állítsa be a biztonsági öv felső rögzítési pontjának magasságát.

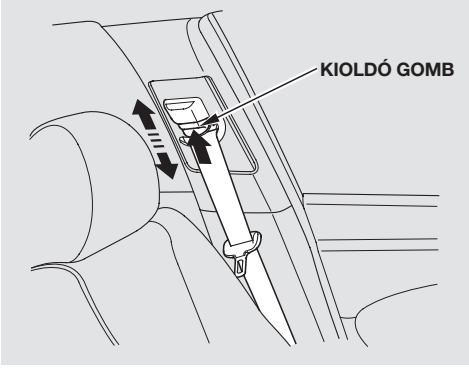

A biztonsági öv felső rögzítési pont magasságának a beállításához, nyomja be a két kioldó gombot és a magasságállítót lefelé vagy felfelé csúsztatva állítsa be (négy lehetséges pozíció közül választhat).

A hárompontos biztonsági öv átlós, váll-öv ágát soha ne vezesse el a karja alatt, vagy a háta mögött. A biztonsági öv ilyen elvezetése súlyos sérüléseket okozhat egy balesetnél.

Ha a biztonsági öv nem működik megfelelően, akkor nem tud elegendő védelmet biztosítani a bennülők számára az ütközésnél.

Senki se utazzon olyan ülőhelyen, amelyhez tartozó biztonsági öv hibásan, vagy egyáltalán nem működik. Az a személy, aki hibásan működő biztonsági övet használ súlyos, halálos sérüléseket szenvedhet. A hibásan működő biztonsági övet minél előbb ellenőriztesse az Ön HONDA márkaszervizében.

A 22 . oldalon további információkat olvashat a biztonsági övekről, azok karbantartásáról.

6. Ügyeljen a helyes üléspozícióra
Miután az autóban ülők beállították az üléseket, bekapcsolták a biztonsági öveket nagyon fontos, hogy egyenes háttal - közel függőlegesen -, az ülésben mélyen hátradőlve, lábukat a padlón tartva üljenek az utazás teljes időtartama alatt.

A nem megfelelő üléshelyzet: Pl. ha az utas oldalra dől; lefekszik; oldalra fordul; az ülésen előre csúszik; előre, vagy oldalra hajol; egyik esetleg mindkét lábát felhúzza; jelentősen megnöveli a sérülésveszélyt egy baleset során.

Ha az elöl ülő utas oldalra dőlve utazik, fejével elzárja az oldallégzsák kinyílásához szükséges teret. Így az oldallégzsák kipattanásakor súlyos sérüléseket szenvedhet.

Ha az utasa elalszik, és feje félredőlve bekerül az oldal légzsák működési területébe, súlyosan megsérülhet a légzsák felfújódásakor.

⚠ FIGYELMEZTETÉS

A helyes ülési pozíció be nem tartása, egy ütközésnél súlyos, életveszélyes sérüléseket okozhat.

Mindig üljön egyenesen, az ülésben jól hátradőlve, lábait a padlón tartva.

Tanács terhes nőknek

Mivel az édesanya védelme a legjobb módja a magzat védelmének, ezért a terhes kismama mindig csatolja be a biztonsági övet, amikor autóban utazik, vagy autót vezet. Az öv csípő előtti ága legyen a lehető legmélyebben.

A terhes nő mindig üljön egyenesen és a lehető legtávolabb a kormánykeréktől, vagy a műszerfaltól. Utasként állítsa az ülést a műszerfaltól a lehető legtávolabbra.

A megfelelő üléshelyzet csökkenti a kismama és a magzat sérülésének kockázatát, amit egy ütközés, vagy a felfújódó légzsák okozhat.

Minden alkalommal, amikor orvosával konzultál, kérdezze meg, hogy vezethet-e autót.

További biztonsági óvintézkedések

- ***Soha ne ültessen utast a lehajtott hátsó üléstámlák tetejére, illetve a felhajtott hátsó üléslap elé a padlóra.*** Ellenkező esetben egy esetleges ütközés során súlyosan megsérülhetnek.

- ***A kocsi mozgása közben ne engedje meg utasainak, hogy felálljanak, menetközben helyet cseréljenek.*** Az az utas, aki nincs bekötve, egy esetleges baleset, vagy vészfékezés közben testének tehetetlenségéből adódóan nekivágódik az autó belső részeinek, utastársának, ezzel veszélyeztetve a saját, illetve mások testi épségét.

- ***Két személy soha ne használja ugyanazt a biztonsági övet.*** Ellenkező esetben egy balesetnél súlyos sérüléseket szenvedhetnek.

- ***Ne tegyen semmilyen kiegészítőt a biztonsági övre.*** Ezek alkalmazása ugyan növeli a kényelmet, de jelentősen befolyásolja az öv hatásosságát és növeli a sérülés veszélyét.

- ***Ne tartson kemény, éles tárgyakat az első légzsákok működési terében.*** Az ölben elhelyezett kemény, éles tárgyak, a vezetés közben a szájban tartott pipa, vagy bármilyen éles tárgy az első légzsák kinyílásakor sérüléseket okozhatnak.

- ***Karját és tenyerét tartsa távol a légzsákok fedeleitől.*** Karja, vagy tenyere a légzsák kipattanásakor megsérülhet, ha közel van a kormánykerékbe, vagy a műszerfalba épített légzsák fedeléhez.

- ***Ne ragasszon, vagy rögzítsen semmilyen kiegészítőt, vagy feliratot a légzsákok fedelére.*** Az ilyen módon felerősített tárgyak a kormánykerék SRS AIRBAG feliratú közepére - vagy az utas oldalán a műszerfal tetejére - befolyásolják a légzsákok működését. Kinyílásukkor lerepülve akár súlyos sérülést is okozhatnak.

- ***Ne szereljen/helyezzen semmilyen kemény tárgyat az első ajtókra vagy azok közelébe***. Ha az oldallégzsák, vagy a függöny légzsák kinyílik, eltalálhatja az ajtóra szerelt tárgyat - pohártartó vagy egyéb kemény tárgy — és annak szétrepülő darabjai sérüléseket okozhatnak.

Biztonsági öv rendszer részei
Az Ön autójában mind az öt ülőhelyet hárompontos automata biztonsági övvel szerelték. Az első biztonsági övek automata övfeszítővel rendelkeznek.

A rendszer része a műszerfalba épített visszajelző, mely figyelmezteti Önt és utasait a biztonsági övek bekapcsolására.

A rendszer az összes ülőhely biztonsági övének bekapcsolását ellenőrzi.

Ha bekapcsolja a gyújtást ON (II) mielőtt bekapcsolná az övet, hangjelzés és a visszajelző villogása figyelmezteti az öv bekapcsolására. Ha ezután sem kapcsolja be övét a hangjelzés alatt, a visszajelző folyamatosan égve marad.

Amennyiben az első utas nem kapcsolja be övét a gyújtás bekapcsolása ON (II) után hat másodperccel felgyullad a visszajelző.

Ha akár a vezető, illetve utasa nem kapcsolja be az övet autózás közben, a hangjelzés és a visszajelző bizonyos időközönként figyelmezteti az öv bekapcsolására.

Amennyiben senki nem ül, illetve csak kisméretű utas foglal helyet az első ülésben, a kijelző nem gyullad fel és hangjelzés sem hallható.

A műszerfalon felgyulladó “ ” (vezető)/ “ 2 ” (első utas), illetve a multi-információs kijelzőn megjelenő “FASTEN SEAT BELT” (KAPCSOLJA BE AZ ÖVET), vagy “PASSENGER FASTEN SEAT BELT” (AZ UTAS KAPCSOLJA BE AZ ÖVET) üzenet figyelmezteti Önt és utasait a biztonsági öv bekapcsolására.

A rendszer a hátsó biztonsági övek bekapcsolását is ellenőrzi. A multi-információs kijelzőn látja, hogy a hátsó üléseken utazók melyike nem kapcsolta be biztonsági övét (lásd 94 . oldal).

Az első utas ülésébe épített úgynevezett utas felismerő rendszer érzékeli, ha valaki helyet foglal az ülésben. A rendszer azonban a következő esetekben hibásan működhet:

- Nagyobb tárgyat helyezett az első ülésbe.
- Az első utas ülésére párnát helyezett.
- Az első utas üléspozíciója nem megfelelő.

Ellenőriztesse a rendszert a Márkaszervizben, ha akkor is kigyullad a visszajelző, vagy hangjelzés hallható, ha nem ül senki az ülésben, vagy nem helyezett semmilyen tárgyat az utas ülésre.

Hárompontos biztonsági öv

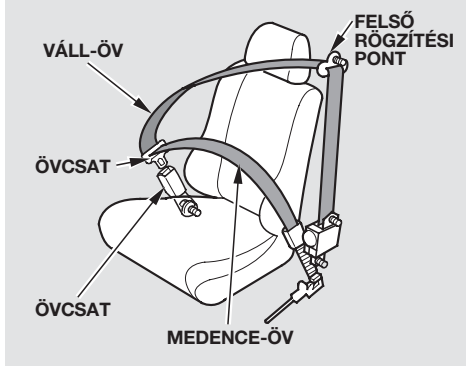

A hárompontos biztonsági öv rendszernek az egy darabból készített hevedere, a válltól indulva, a mellkason és a csípő előtt átvetve rögzíti a testet.

Az öv becsatolásához a csatlapot dugja be az övcsatba. Majd az övet rángassa meg, hogy megbizonyosodjon az övcsat bezárt és rögzítette a csatlapot. (lásd 17 . oldal, hogyan vezesse el az övet maga előtt.)

A biztonsági öv kikapcsolásához nyomja meg a piros PRESS gombot a csaton. Az övet kezével tartva vezesse át a teste előtt az ajtóoszlopig. Miután kiszállt az autóból ellenőrizze, hogy az öv nincs útban, és nem fogja becsukni az ajtóval.

Minden hárompontos automata biztonsági öv visszahúzó egysége folyamatosan feszesen tartja az övet és közben szabad mozgást engedélyez viselőjének. Az ütközés vagy vészfékezéskor fellépő hirtelen lassulás hatására az önműködő reteszelő szerkezet azonnal rögzíti az övet és megtartja a testet.

FOLYTATÓDIK

Az első ülésekét kivéve, a többi biztonsági öv rendelkezik egy kiegészítő zárszerkezettel is, amelyet a biztonsági gyermekülés rögzítéséhez reteszelni kell (lásd 49 . oldal).

Ha a biztonsági öv vállon átvetett ágát teljesen kihúzza, akkor ez a kiegészítő zárszerkezet reteszelődik. A reteszelődött zár miatt az öv ugyan visszahúzódik a csévélő egységbe, de nem enged szabad mozgást a becsatolt utasnak.

A reteszelődött zárszerkezet oldásához csatolja ki a biztonsági övet és engedje teljesen visszahúzódni. Ezután csatolja be az övet, de csak annyira húzza ki a házból, amennyire szükséges.

Automata biztonsági övfeszítő berendezés

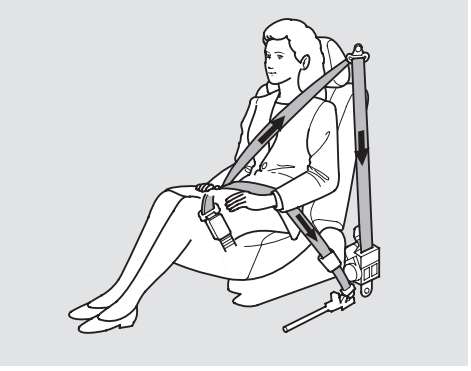

A biztonság fokozása érdekében az első biztonsági öveket, felszerelik automata övfeszítőkkel. Amikor a légzsákok felfúvódnak, az övfeszítők működésbe lépnek, azonnal megfeszítik a biztonsági övet, hogy segítsék az ülésben tartani az elöl ülőket.

Az övfeszítők nagyjából olyan mértékű ütközésnél lépnek működésbe, melynek mértéke a légzsákok indításával megegyező.

Oldalsó ütközés esetén, amennyiben az oldal, illetve az oldalsó függöny légzsák kinyílik, az érintett oldali övfeszítő is működésbe lép.

Az övfeszítők működésekor, a biztonsági öv a kicsatolás pillanatáig feszes marad.

Amennyiben ütközés esetén az övfeszítő működésbe lépett, a biztonsági övet ki kell cserélni a javítás során, hiszen az a továbbiakban már nem látja el szerepét.

Az övfeszítők bármilyen meghibásodását a légzsák (SRS) ellenőrző lámpa felgyulladása jelzi (lásd 30 . oldal).

Biztonsági övek karbantartása
Az Ön biztonsága érdekében rendszeresen ellenőrizze az övek állapotát.

Húzza ki teljesen az övet és nézze meg, nincsenek-e rajta szakadások, kopások, nincs-e összeragadva vagy esetleg megégve. Próbálja ki, hogy az övet könnyen be lehet-e kapcsolni, és hogy a hárompontos öv könnyen visszacsúszik-e a helyére. Amennyiben az öv nem csúszik vissza a helyére, próbálja az övet megtakarítani (lásd 404 . oldal). A rossz állapotban lévő, vagy nem kielégítően működő biztonsági övek nem nyújtanak megfelelő védelmet. Ezért a rossz állapotban lévő, vagy hibásan működő biztonsági övet haladéktalanul ki kell cseréltetni.

FIGYELMEZTETÉS: *Semmi olyan változtatást, kiegészítést ne eszközöljön, ami megakadályozná a biztonsági öv szerkezeti elemeinek helyes működését, az öv helyes beállítását és megfeszítését.*

Ha autójával balesetet szenved, cseréltesse a biztonsági öveket a márkaszervizzel. Az a biztonsági öv, amelyet egy baleset során már használtak, a következő ütközésnél már nem biztos, hogy ugyanazt a védelmet képes nyújtani.

Szintén ellenőriztesse az öv rögzítő elemeit. Ha az automata övfeszítő működésbe lépett a baleset folyamán akkor cseréltesse ki a márkaszervizzel a bitonsági övet.

A biztonsági övek tisztításáról a 404 . oldalon olvashat.

FIGYELMEZTETÉS: *Nagyon fontos, hogy erős ütközés után még akkor is kicseréltesse az egész biztonsági övet, ha az hibátlannak látszik.*

FIGYELMEZTETÉS: *A biztonsági öv hevederét meg kell óvni a piszoktól, olajtól, vegyi és egyéb szennyeződésektől. Tisztítani enyhén szappanos vízben lehet. Az övet ki kell cserélni, ha kirojtosodott, beszennyeződött, vagy megsérült.*

FOLYTATÓDIK

⚠ FIGYELMEZTETÉS

Az ellenőrzés elmulasztása miatt súlyos sérüléseket szenvedhet, vagy meghalhat , ha a biztonsági öv nem működik megfelelően amikor szükséges lenne.

Rendszeresen ellenőrizze a biztonsági öveket. Az övben keletkező meghibásodásokat haladéktalanul javítassa meg.

Rögzítési pontok

A biztonsági övek cseréjénél bizonyosodjon meg arról, hogy a képen látható rögzítési pontokat használják az öv rögzítéséhez.

(Első ülés)

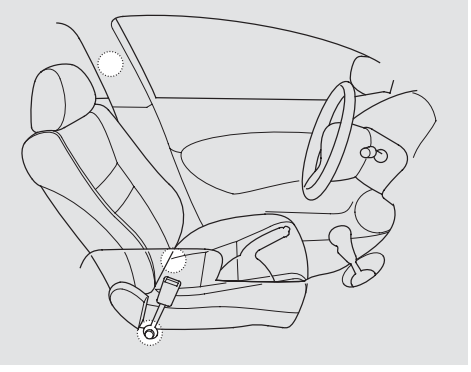

(Hátsó ülés)

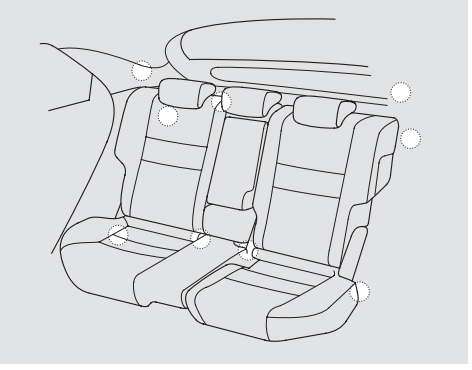

A hátsó üléseknél mindhárom ülésnél hárompontos biztonsági övet helyeztek el.

A légzsák rendszer (SRS) részei
Az Ön autójába épített Kiegészítő Biztonsági Rendszer (SRS) részei:

- Két első légzsák. A vezetőoldali légzsák a kormánykerék közepébe, az utas oldali légzsák pedig a műszerfalba van beépítve. Mindkettőt "SRS AIRBAG" felirat jelöli (lásd 28 . oldal).

- Az oldal légzsákok a vezető és az első utas védelmét szolgálják. Az oldal légzsákok az első ülések háttámlájának külső részébe vannak beépítve és "SIDE AIRBAG" felirattal megjelölve (lásd 29 . oldal).

- Az oldalsó függöny légzsákok mindkét oldalon. A függöny légzsákok a jármű tetőlemeze alatti oldalrészbe, az oldal ablakok felé vannak beépítve és "SIDE CURTAIN AIRBAG" felirattal vannak jelölve (lásd 30 . oldal).

- Automata biztonsági övfeszítők (lásd 24 . oldal).

- Különböző érzékelők, amelyek érzékelik az ütközés mértékét, irányát.

- Egy igen bonyolult elektromos rendszer, amely folyamatosan figyeli az érzékelőket, a vezérlő elektronikát, és a légzsákok gyújtóit, a vezető, valamint az utas biztonsági öveit a gyújtás bekapcsolt állapotában ON (II).

- A légzsák (SRS) ellenőrző lámpa a műszerfalon, amely figyelmezteti a vezetőt, ha a rendszer - légzsákok, érzékelők, vagy az övfeszítők bármelyike - meghibásodik (lásd 30 . oldal).

- Tartalék feszültségforrás. Arra az esetre, ha a balesetkor az autó villamos rendszerének áramellátása megszűnne.

Az első légzsákok működése

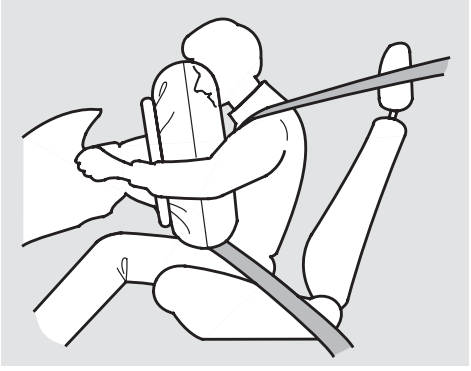

Frontális ütközés esetén a rendszer érzékelői mérik a jármű lassulási értékét.

Ha az érzékelők által mért lassulás érték elér, vagy meghalad egy bizonyos küszöbértéket, a légzsák vezérlő elektronika utasítására az első légzsákok felfújódnak, és az övfeszítők működésbe lépnek.

Frontális ütközésnél a biztonsági öv az alsó és a felsőtestet, a felfújódó légzsák a fejet és a mellkast védi meg a súlyos sérülésektől.

Mindkét első légzsák a másodperc törtrésze alatt, gyakorlatilag egyszerre fújódik fel. Elméletileg előfordulhat, hogy csak az egyik légzsák nyílik ki.

Ez akkor történhetne meg, ha az ütközéskor mérhető lassulás érték, a légzsákok begyújtásához szükséges határérték közvetlen közelében van. Azonban az ilyen ütközésnél a biztonsági övek elegendőek a bennülők védelméhez és a légzsák szerepe egyébként sem lenne jelentős.

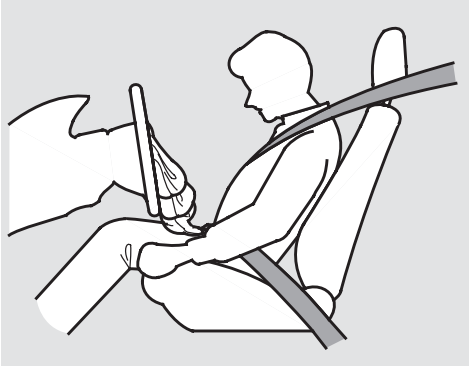

Miután a légzsák felfújódott, azonnal elkezd leereszteni, így nem akadályozza a kilátást, a kormányzást és a kezelőelemek működtetését.

A teljes felfújódás és leeresztés körülbelül egytized másodperc alatt végbemegy. Ezért az emberek többsége nem is veszi észre azt, hogy a légzsák felfújódott, egészen addig, amíg meg nem látja a leengedett légzsákot kilógni a kormánykerékből.

Előfordulhat, hogy az ütközés után füstnek tűnő köd van az autóban. Ez valójában a légzsák anyagából a felfújódáskor felszálló por, ami egyébként nem káros az egészségre, de okozhat átmeneti légzési nehézséget. Ezért ha tud, minél előbb szálljon ki az autóból.

Az oldal légzsákok működése

Oldal irányú ütközés esetén, ha az érzékelők által mért lassulás érték elér, vagy meghalad egy bizonyos küszöbértéket, a légzsák vezérlő elektronika utasítására az ütközés oldalán lévő oldal légzsák felfújódik.

Oldalütközés esetén csak az egyik oldalon lévő oldal légzsák fog kinyílni. Például: Ha az ütközés az autó jobb oldalát éri, akkor az első utas ülésbe épített oldal légzsák fog kinyílni, még akkor is, ha az ülésben nem ül senki.

Az oldal légzsákok akkor nyújtják a leghatásosabb védelmet, ha az első üléseken ülők, becsatolják a biztonsági öveiket, egyenesen, az ülésben hátradőlve ülnek.

Ha az elöl ülő utas oldalra dőlve utazik, fejével elzárja az oldallégzsák kinyílásához szükséges teret. Így az oldallégzsák kipattanásakor súlyos sérüléseket szenvedhet. A légzsák olyan erővel ütheti meg a fejét — főleg gyermekek esetében — hogy akár meg is halhat. Az oldal légzsákok veszélyeiről a 38. és 60. oldalon olvashat.

Az oldal függöny légzsákok működése

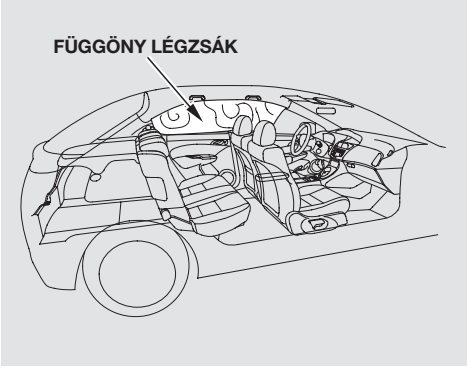

Oldal irányú ütközés esetén, ha az érzékelők által mért lassulás érték elér, vagy meghalad egy bizonyos küszöbértéket, a légzsák vezérlő elektronika utasítására az ütközés oldalán lévő függöny légzsák felfújódik.

Oldalütközés esetén csak az egyik oldalon lévő függöny légzsák fog kinyílni. Ha az ütközés az autó jobb oldalát éri, a függöny légzsák akkor is felfújódik, ha azon az oldalon nem utazik senki.

A függöny légzsákok akkor nyújtják a leghatásosabb védelmet, ha az utasok becsatolják a biztonsági öveiket, egyenesen, az ülésben hátradőlve ülnek.

Az SRS visszajelző működése

Az SRS ellenőrző lámpa feladata, hogy a vezetőt figyelmeztesse, ha bármilyen hiba keletkezik az első légzsák rendszerben. Az SRS ellenőrző lámpa jelzi az övfeszítők meghibásodását is.

Ha a légzsák rendszer hibátlan, a gyújtás bekapcsolásakor ON (II) az SRS ellenőrző lámpa kigyullad, rövid ideig világít, majd elalszik.

Ha az ellenőrző lámpa bármilyen más esetben kigyullad, akkor ellenőriztesse a légzsák rendszert az Ön HONDA márkaszervizében. Például ha:

- Az SRS ellenőrző lámpa a gyújtás bekapcsolása ON (II) után sötét marad.
- A motor beindítása után az SRS ellenőrző lámpa nem alszik el.
- Menetközben az SRS ellenőrző lámpa kigyullad, vagy időnként felvillan.

A műszerfalon megjelenő “ ” vagy a multi-információs kijelzőn felgyulladó “CHECK SYSTEM” (ELLENŐRIZZE A RENDSZERT) figyelmezteti a hibára (lásd 101 . oldal).

Ha az előbb felsorolt bármelyik jelzést tapasztalja előfordulhat, hogy az első légzsákok, az oldal illetve függöny légzsákok nem fognak kinyílni, illetve az övfeszítők nem fognak működni akkor, amikor szükség lenne rájuk.

⚠ FIGYELMEZTETÉS

Az SRS ellenőrző lámpa hibajelzésének figyelmen kívül hagyása súlyos sérüléseket, esetleg halált eredményezhet, ha a légzsák rendszer nem képes működni, amikor szükség van rá.

Ha az SRS ellenőrző lámpa hibát jelez, haladéktalanul ellenőriztesse autóját az Ön Honda márkaszervizében.

Légzsák rendszer javítása, karbantartása
A légzsákok, oldal, függöny légzsákok, és az övfeszítők gyakorlatilag nem igényelnek karbantartást, ugyanakkor nem tartalmaznak javítható alkatrészeket. Ennek ellenére ezeket a rendszereket is alkalmanként javítani kell:

- ***A légzsákok kinyíltak***. Az egyszer már kinyílt légzsákokat ki kell cserélni a vezérlő egységgel és az egyéb kapcsolódó alkatrészekkel együtt. Ha a légzsák kinyílt, a biztonsági öveket is cserélni kell.

  Egyik légzsákot se próbálja meg soha kiszerelni házilag. A légzsákokat csak a hivatalos HONDA márkaszervizek javíthatják, cserélhetik.

- ***Az SRS ellenőrző lámpa a rendszer hibáját jelezi.*** Haladéktalanul vigye el az autóját egy hivatalos HONDA márkaszervizbe. Ha a hibajelzést figyelmen kívül hagyja, a légzsák lehet, hogy nem fog működni akkor, amikor szükség lenne rá.

A légzsákokkal csak az arra kiképzett személy dolgozhat. Szigorúan tilos a légzsák/az övfeszítő egységet kiszerelni a járműből. A rendszer hibás működése, üzemképtelensége esetén, ha a légzsák kinyílt, vagy az övfeszítő működésbe lépett csak az erre feljogosult márkaszerviz végezheti el a javítást, vagy a cserét.

További biztonsági óvintézkedések

- ***Soha ne próbálja meg kikapcsolni a légzsák rendszert.*** A légzsákok és a biztonsági övek együtt nyújtják a legjobb védelmet a bennülőknek.

- ***Soha semmilyen okból ne nyúljon bele a légzsákokba, az övfeszítő egységekbe és a hozzájuk tartozó kábelkötegbe, más egyéb alkatrészekbe.*** A szakértelem hiányában történő beavatkozások eredményeként a légzsákok kinyílhatnak, az övfeszítők működésbe léphetnek, a beavatkozást végző személy megsérülhet.

- ***Ne érje víz az első ülések támláit.*** Ha eső, vagy kiömlő folyadék átáztatja az ülés háttámláját, az befolyásolhatja az oldal légzsák rendszer működését.

- ***Ne tegyen másik üléshuzatot az első ülésekre, vagy a gyári üléshuzatot soha ne cserélje ki az első üléseken a márkaszervizzel végzett egyeztetés nélkül.*** A nem megfelelően felhúzott, illetve a nem megfelelő minőségű üléshuzat megakadályozhatja az oldal légzsákok kinyílását egy oldalütközésnél.

A gyermekek védelme a felnőttek feladata. Annak ellenére, hogy minden szülő a legjobbat szeretné nyújtani gyermekeinek, sajnos sokan nem ismerik a *biztonságos* gyermek szállítás szabályait.

Ha Önnek vannak gyermekei, vagy előfordulhat, hogy kisebb - nagyobb gyermekeket kell szállítania autójában, kérjük figyelmesen olvassa el ezt a fejezetet.

A gyermekek védelme kötelező
Minden évben sok gyermek sérül, illetve hal meg a különféle közlekedési balesetekben. Ennek oka a gyermekek nem megfelelő rögzítése, vagy a rögzítés hiánya. A közlekedési balesetek az elsőszámú okozói a 12 éves és ennél fiatalabb gyermekek halálának.

A közlekedési balesetek okozta gyermeksérülések, halálesetek csökkentése érdekében, az autóban utazó gyermeket, vagy csecsemőt mindig rögzítse az erre a célra legalkalmasabb gyermekbiztonsági eszköz segítségével.

Az a gyermek, aki túl kicsi a biztonsági öv használatához, megfelelően rögzítve, biztonsági gyermekülésben üljön. (lásd 41 . — 59 . oldal)

⚠ FIGYELMEZTETÉS

A nem kellően rögzített csecsemő vagy gyermek meghalhat, vagy súlyosan megsebesülhet egy balesetnél.

Az a gyerek, aki túl kicsi a biztonsági öv használatához, megfelelően rögzítve, biztonsági gyermekülésben üljön.
A nagyobb gyereket a biztonsági övvel megfelelően rögzítse.

Amíg a gyermek nem elég magas ahhoz, hogy biztonságosan használja a hárompontos övet, ültesse ülésmagasítóra (lásd 60 . — 64 . oldal).

A legtöbb országban a gyermek biztonsági rendszereknek meg kell felelniük ECE 44 - es számú rendelkezés előírásainak.

A legtöbb országban törvény írja elő, hogy a 12 évnél fiatalabb illetve 150 cm-nél alacsonyabb gyermek, csak a hivatalosan engedélyezett, biztonsági gyermekülésben szállítható az autóban. Kérjük, győződjön meg az országban érvényes ide vonatkozó jogszabályok rendelkezéseiről.

A gyermekek a hátsó ülésen utazzanak
A baleseti statisztikák szerint a különböző korú és nagyságú gyermekek egyaránt nagyobb biztonságban vannak a hátsó ülésen, mint az elsőn. Javasoljuk, hogy gyermekét 12 éves kor alatt a hátsó ülésen, biztonságosan rögzítve utaztassa.

Ha a gyermek a hátsó ülésen utazik, sokkal kisebb a valószínűsége annak, hogy egy ütközés, vagy erős fékezés esetén az autó kemény belső részeihez csapódva megsérüljön. Ugyanakkor a pici utas, a kinyíló légzsákok által okozott sérülések ellen is védve van.

Az első, utas oldali légzsák veszélye
Az első légzsákokat arra fejlesztették ki, hogy frontális ütközésnél a felnőtt utasokat megvédjék. Ezért az utas oldali légzsák nagyméretű és rendkívül gyorsan fújódik fel.

Csecsemők
Soha ne tegyen, a menetiránynak háttal elhelyezett, biztonsági gyermekülésbe fektetett csecsemőt, az utas oldali légzsákkal szerelt autó első ülésébe. A felfújódó légzsák olyan nagy erővel üti meg a gyermekülést, ami a kisbaba sérülését, esetleg halálát okozhatja.

FOLYTATÓDIK

Az E.C.E 94- es számú rendeletének megfelelően;

⚠ FIGYELMEZTETÉS

Ne tegyen a menetiránynak háttal elhelyezett gyermekülést erre az ülésre, amely előtt légzsák található.

Meghalhat vagy súlyosan megsérülhet.

A felfújódó légzsák nagy erővel megütheti az első ülésen, a menetiránynak háttal elhelyezett gyermekülést. A légzsák okozta ütés hatására a gyermekülés elszabadulhat, vagy roncsolódhat s így a kisbaba súlyosan megsérülhet.

Kisgyermekek

Nagyon kockázatos az utas oldali légzsákkal szerelt autó első ülésében, a menetirányba fordított, biztonsági gyermekülést elhelyezni. Egy ütközés esetén, ha az első ülés nagyon előre van húzva, vagy a kisgyermek feje előrelendül, a gyorsan felfújódó légzsák olyan nagy erővel ütheti meg a kisgyermeket, aminek következtében súlyosan megsérülhet, esetleg meghalhat.

Nagyobb gyermek

A kinyíló légzsák a gyermekülést már kinőtt, nagyobb gyermekekre is veszélyes lehet. A légzsák felfújódásakor súlyos sérüléseket szenvedhetnek, esetleg meghalhatnak. A nagyobb gyermekek is mindig a hátsó ülésen utazzanak, a biztonsági övvel előírásszerűen becsatolva (az 60 . oldalon fontos tudnivalókat olvashat a nagyobb gyermekek biztonságáról).

Kérjük, győződjön meg az országban érvényes ide vonatkozó jogszabályok rendelkezéseiről.

Emlékeztetőül az első légzsák veszélyeire és, hogy a gyermekek mindig a hátsó ülésen, megfelelően rögzítve utazzanak, figyelmeztető feliratokat helyeztek el az autója szélvédőjén és az utas oldali ajtóoszlop belső részén. Kérjük figyelmesen olvassa el és tartsa be a címkéken lévő utasításokat.

⚠ FIGYELMEZTETÉS

Fokozott életveszély!

Ne tegyen, a menetiránynak háttal elhelyezett gyermekülést arra az ülésre, amely elé légzsákot szereltek.

Az E.C.E 94- es számú rendeletének megfelelően;

⚠ FIGYELMEZTETÉS

Ne tegyen a menetiránynak háttal elhelyezett gyermekülést erre az ülésre, amely előtt légzsák található.

Meghalhat vagy súlyosan megsérülhet.

Az oldal légzsák veszélye
Az oldal légzsákot arra fejlesztették ki, hogy oldalirányú ütközésnél a felnőtt utasokat megvédjék.
Ha a gyermek bármelyik testrésze elzárja az oldal légzsák kinyílásához szükséges teret, az oldal légzsák kipattanásakor súlyos sérüléseket szenvedhet, vagy meghalhat.

Emlékeztetőül az oldal légzsák veszélyeire és, hogy a gyermekek mindig a hátsó ülésen, megfelelően rögzítve utazzanak, minden ajtóoszlop belső oldalán figyelmeztető feliratokat helyeztek el.

⚠ FIGYELMEZTETÉS

Ha az ajtóra rádőlve ül az első ülésben, a kinyíló oldallégzsák súlyos sérüléseket, vagy halált okozhat.

Mindig üljön egyenesen, az ülésben hátradőlve.

Több gyermek szállítása esetén
Az Ön autójában a hátsó ülésen, három olyan egymástól független ülőhely van kialakítva, ahol a gyermekeket megfelelően rögzíteni tudja. Ha ennél több gyermeket kell szállítania:

- A legnagyobb gyermeket ültesse az első ülésre, ha már elég nagy ahhoz, hogy a biztonsági övet megfelelően tudja használni (lásd 60 . oldal).
- Tolja hátra az első ülést amennyire csak lehet (lásd 153 . oldal).
- A gyermek üljön egyenesen és hátradőlve az ülésben (lásd 19 . oldal).
- Bizonyosodjon meg, hogy a biztonsági öv beállítása és elhelyezése megfelelő (lásd 17 . oldal).

Fokozott figyelmet igénylő gyermek szállítása esetén
Saját elmondása szerint, sok szülő jobban szereti, ha a gyermeke az első ülésen utazik. Azért mert így állandóan szemmel tarthatják őt, vagy mert a gyermek egyébként is figyelmet igényel.

Az első ülésen utazó gyermek fokozott veszélynek van kitéve az utas oldali légzsák és az oldallégzsák miatt. Ugyanakkor a gyermek folyamatos figyelése elvonja a vezető figyelmét az autóvezetéstől, ami a vezető és a gyermek szempontjából egyaránt rendkívül kockázatos lehet.

Ha a gyermek folyamatos fizikai, vagy vizuális figyelmet igényel, nyomatékosan tanácsoljuk, hogy a gyermek, a rá felügyelő felnőtt kísérővel együtt, a hátsó ülésen foglaljon helyet. A gyermek szempontjából a hátsó ülés sokkal biztonságosabb, mint az első.

További biztonsági óvintézkedések

- ***Soha ne ültessen az ölébe csecsemőt vagy gyermeket.*** Ha a biztonsági öve nincs becsatolva, balesetnél előre zuhanhat és a gyermeket a műszerfalhoz vagy az ülés háttámlához nyomhatja. Ha biztonsági övet visel, akkor ütközésnél a gyermek kiszabadulhat a karjai közül és súlyosan megsérülhet vagy meghalhat.
- ***Soha ne rakja a biztonsági övet önmaga és a gyermek elé.*** Baleset esetén súlyos belső sérüléseket okozhat, a mélyen a gyermekbe vágó öv.
- ***Két gyermek soha ne használja ugyanazt a biztonsági övet.*** Ellenkező esetben egy balesetnél súlyos sérüléseket szenvedhetnek.

FOLYTATÓDIK

- ***Használja a gyerekzárat annak megelőzésére, hogy a gyermekek kinyissák a hátsó ajtót.*** A gyerekzár használatával megelőzheti, hogy gyermeke menetközben véletlenül kizuhanjon (lásd 146 . oldal).

- **FIGYELMEZTETÉS:** *Tartsa lekapcsolva az ablakemelők elektromos főkapcsolóját. A főkapcsolóval (161 . old.) lezárhatja a hátsó ablakok működését, megelőzve ezzel, hogy gyermekei az ablakemelővel játszva zavarják a vezetésben, vagy megsértsék magukat.*

- **FIGYELMEZTETÉS:** *Ha kiszáll az autóból, kulcsát mindig tartsa magánál. Soha ne hagyja azt a gyújtáskapcsolóban utasait magukra hagyva.*

- ***Ne hagyja a gyermeket egyedül az autóban.*** A gyermeket felnőtt felügyelet nélkül az autóban hagyni nagyon kockázatos és néhány országban törvényellenes is.

  Például: A tűző napon hagyott autóban a csecsemő, vagy kisgyermek hőgutát kaphat és meghalhat. Ha a gyújtáskapcsolóban lévő gyújtáskulcs mellett a gyermeket is az autóban hagyja, a gyermek az autót véletlenül mozgásba hozhatja. Az elszabadult autóban a gyermek megsérülhet, vagy az autó más személyeket elgázolhat.

- ***Ha autójával hazaérkezett, zárja be az összes ajtót és a csomagteret.*** Ezzel megakadályozhatja, hogy a gyermekek – esetlegesen az autójában játszva – véletlenül bezáródjanak a csomagtartóba. Tanítsa meg gyermekeit, hogy autója nem játszótér.

- ***Tartsa kulcsát/távkapcsolóját távol gyermekektől.*** Előfordulhat, hogy némely – nagyon kicsi – gyermek megtanulja, hogyan nyissa ki vele autóját, vagy adja rá a gyújtást. Magára hagyva a gyermeket, véletlen balesethez vezethet.

"Soha ne engedje meg gyermekének, hogy a gyermekülésben térdeljen, vagy álljon addig, amíg az autó mozgásban van. Hirtelen fékezéskor a gyermek előre repülhet, és súlyos sérüléseket szenvedhet, vagy meghalhat."

Csecsemők védelme

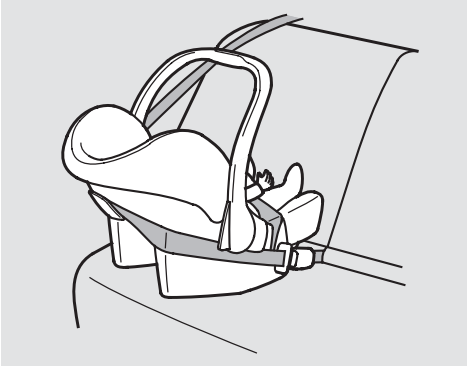

Biztonsági gyermekülés típusok
A csecsemőket egyéves korig, a menetiránynak háttal elhelyezett biztonsági bölcsőben kell az autóban utaztatni míg súlya meg nem haladja a gyermekülés gyártója által megengedett maximális súly és mérethatárt.

Csak a menetiránynak háttal elhelyezett biztonsági bölcsőben kap megfelelő megtámasztást és védelmet a csecsemő feje, nyaka és a gerince.

Csecsemők szállítására kétfajta gyermekülés alkalmas: a kifejezetten csecsemők számára gyártott biztonsági bölcső, vagy az átalakítható gyermekülés, ledönthető háttámlával.

Az EU tagállamokban javasolt gyermekülésekről a 47 . oldalon olvashat.

Az olyan gyermekülést amelyet a menetiránynak háttal kell az autóban elhelyezni, soha ne fordítsa meg, a menetiránnyal szembe. Ha a csecsemőt a menetiránnyal szemben ülteti az autóba, egy frontális ütközésnél nagyon súlyos sérüléseket szenvedhet.

Menetiránynak háttal fordítható gyermekülés beszerelése
Ezekben a járművekben a menetiránynak háttal fordított gyermekülés, a hátsó ülés bármelyik ülőhelyén elhelyezhető. ***Kivéve a jármű első ülését, ahol csecsemő ilyen módon nem szállítható.***

Az EU tagországaiban a menetiránynak háttal fordított gyermekülés, a hátsó ülés bármelyik ülőhelyén elhelyezhető (lásd 47 . oldal).

A felfújódó utas oldali légzsák olyan nagy erővel üti meg a gyermekülést, ami a kisbaba sérülését, esetleg halálát okozhatja.

FOLYTATÓDIK

A szakszerűen beszerelt csecsemőülés megakadályozhatja a vezetőt, vagy az első utast, hogy üléseiket a kívánt mértékben hátratolják. Ugyanakkor előfordulhat az is, hogy az ülés háttámláját nem tudják rögzíteni a nekik megfelelő dőlésszögben.

Ebben az esetben azt javasoljuk, hogy az első utas ülést húzza teljesen előre, és senki ne utazzon ezen a helyen. A gyermekülést pedig helyezze el az első utas ülés mögött. Ha mégis szeretne valakit az első utas ülésen szállítani, akkor vásároljon kisebb méretű gyermekülést, ami lehetővé teszi ezt.

⚠ FIGYELMEZTETÉS

Az első ülésen, a menetiránynak háttal elhelyezet biztonsági bölcsőben utazó kisbaba a légzsák kinyílásakor súlyos sérüléseket szenvedhet, vagy meghalhat.

A menetiránynak háttal elhelyezet gyermekülést mindig a hátsó ülésre tegye.

Az E.C.E 94- es számú rendeletének megfelelően;

⚠ FIGYELMEZTETÉS

Ne tegyen a menetiránynak háttal elhelyezett gyermekülést erre az ülésre, amely előtt légzsák található.

Meghalhat vagy súlyosan megsérülhet.

A felfújódó légzsák nagy erővel megütheti az első ülésen, a menetiránynak háttal elhelyezett gyermekülést. A légzsák okozta ütés hatására a gyermekülés elszabadulhat, vagy roncsolódhat s így a kisbaba súlyosan megsérülhet.

Kisgyermekek védelme

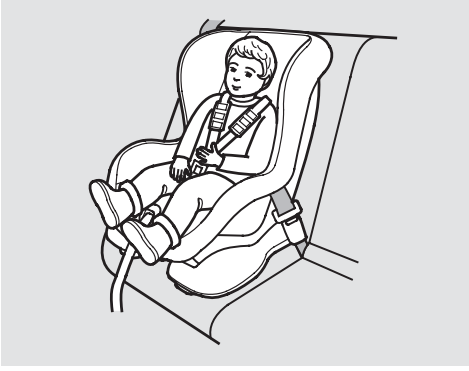

Biztonsági gyermekülés típusok
Az a gyermek, aki már elmúlt egyéves és segítség nélkül képes felülni valamint a gyermek súlya, testmagassága beleesik a gyermekülés gyártó által megadott értéktartományba, a menetirányban elhelyezett, ülő gyermekülésben szállítható az autóban.

A kereskedelemben kapható többféle gyermekülések közül azokat ajánljuk, amelyek ötpontos biztonsági övvel vannak ellátva, az ábra alapján.

Szintén javasoljuk, hogy a gyermek egészen addig a gyermekülésben utazzon, amíg el nem éri a gyermekülésre előírt maximális súly, vagy testmagasság értékét.

Az EU tagállamokban javasolt gyermekülésekről a 47. oldalon olvashat.

Gyermekülés elhelyezése
Ebben az autóban a legmegfelelőbb hely a menetirányba fordított gyermekülésnek, a hátsó ülés valamelyik ülőhelye.

A menetirányba fordított gyermekülés elhelyezése, az utas oldali légzsákkal szerelt autó első ülésében rendkívül kockázatos lehet. Egy ütközés esetén, ha az első ülés nagyon előre van húzva, vagy a kisgyermek feje előrelendül, a gyorsan felfújódó légzsák olyan nagy erővel ütheti meg a kisgyermeket, ami súlyos, esetleg végzetes sérüléseket okozhat.

Ha más választása nincs és a menetirányba fordított gyermekülést az első ülésre kell tennie, az autó ülését tolja teljesen hátra. Győződjön meg arról, hogy a gyermekülés szilárdan van rögzítve és a gyermek megfelelően be van csatolva a gyermekülésbe.

⚠ FIGYELMEZTETÉS

Az első ülésen, a menetiránynak háttal elhelyezet biztonsági bölcsőben utazó kisbaba a légzsák kinyílásakor súlyos sérüléseket szenvedhet, vagy meghalhat.

Ha a menetirányba fordított gyermekülést kell tennie az első ülésre, az autó ülését tolja teljesen hátra, és szakszerűen rögzítse a gyermekülést.

FOLYTATÓDIK

A megfelelő gyermekülés kiválasztása

A gyermekülések kiválasztásánál, vegye figyelembe, hogy rögzítési módjuk szerint különbözhetnek, úgymint hagyományos, illetve alsó rögzítésű és hevederes (ISOFIX) típusúak.

A hagyományos gyermekülésekет a biztonsági övvel tudja rögzíteni az ülésben, míg az ISOFIX rendszerű az autó megfelelő üléshelyein — két szélső ülés hátul — elhelyezett alsó rögzítési pontokhoz kapcsolódik szilárdan.

Mivel az alsó rögzítésű gyermekülések beszerelése egyszerűbb, és rögzítése is szilárdabb, ezért ezen gyermekülések vételét javasoljuk.

Ugyancsak ajánljuk, hogy válassza az ISOFIX rendszerű gyermekülések közül a merev csatlakozású ülést a flexibilis helyett. (lásd 49 . oldal)

Az EU tagállamokban a flexibilis típust nem forgalmazzák.

Azon járművekben, illetve üléshelyeken, ahol nem alakítottak ki alsó rögzítési pontokat, ezen típusú gyermekülést a biztonsági övvel is rögzíthet.

Attól függetlenül, hogy melyik típust válassza a gyermeküléseknek a következő követelményeket kell teljesítenie:

1. ***A gyermekülésnek teljesítenie kell a biztonsági előírásokat.*** A legtöbb országban csak azok a gyermekülések használhatók amelyek, teljesítik az ECE 44 - es szabvány előírásait. Keresse meg a jóváhagyási jelet a gyermekülésen, vagy a gyártó hivatkozását a termék dobozán, ill. magán a terméken.

A jármű gyártója nem vállal semmilyen felelősséget a gyermekülés hibájából, az autóban keletkezett károsodásokért.

2. ***A gyermekülés típusa, mérete mindig illeszkedjen a gyermek méreteihez.***
   A csecsemőnek menetiránynak háttal beszerelhető, míg a kisgyermeknek menetiránnyal megegyező típust válasszon.

Fontos, hogy a választott gyermekülés megfeleljen a gyermeknek. Ellenőrizze a gyártó utasításait, hogy az ülés milyen magasságú és súlyú gyermeknek készült.

3. ***A gyermekülésnek illeszkednie kell a járműnek abba az ülésébe (vagy üléseibe), ahol az használva lesz.***

Javasoljuk, hogy a gyermekülés vásárlása előtt a szülők ellenőrizzék, hogy a kiválasztott modell beleilleszkedik és megfelelően rögzíthető abban az ülésben (ülésekben) ahol használni szeretnék. Ha a korábban vásárolt gyermekülés nem illik bele az autó ülésébe, akkor újat kell vásárolni.

Az EU tagállamokban javasolt gyermekülésekről a 47. oldalon olvashat.

Gyermekülés beszerelése

Ha már kiválasztotta a megfelelő gyermekülést és a helyet, ahová szeretné betenni, akkor a gyermekülés beszerelését az alábbi három pont utasításai alapján végezze el:

1. ***A gyermekülést rögzítse az autó ülésében***. Minden gyermekülést a hárompontos biztonsági öv vízszintes, csípőágával, vagy az alsó rögzítési pontok felhasználásával kell az ülésben rögzíteni. Mindig kövesse a gyártó utasításait. Egy ütközésnél, a kocsiban nem szakszerűen rögzített gyermekülés veszélyeztetheti a gyermek életét és a többi utas testi épségét.

Európai modellek kivételével
Ha a biztonsági gyermekülést olyan hárompontos biztonsági övvel rögzíti az autóhoz, melynek nincs kiegészítő zár funkciója a visszacsévélés közben, mindig tegyen rögzítő csatot az övre (lásd 57. oldal).

2. ***Bizonyosodjon meg, hogy a gyermekülés szilárdan rögzítve van.*** Miután beszerelte a gyermekülést, mozgassa meg minden irányban többször, hogy ellenőrizze, szilárdan rögzítve van- e.

A biztonsági övvel rögzített gyermekülést olyan szorosan rögzítse, amennyire csak lehet. Ennek ellenére a gyermekülést nem szükséges “szikla szilárdan” rögzíteni. Egy bizonyos mértékű mozgás oldal irányban, előre - hátra megengedett. Az ilyen mértékű elmozdulás nem csökkenti a gyermekülés nyújtotta védelmet.

Ha a gyermekülés biztonságosan nem rögzíthető, próbálja meg beszerelni egy másik ülőhelyre. Ha ez sem vezet eredményre, vásároljon egy másik típusú gyermekülést, amely szilárdan rögzíthető a kívánt ülőhelyen.

Az EU tagállamokban javasolt gyermekülésekről a 47. oldalon olvashat.

3. ***Rögzítse a gyermeket a gyermekülésben***. Győződjön meg arról, hogy a gyermek szakszerűen, a gyermekülés gyártó utasításainak megfelelően, be van szíjazva a gyermekülésbe. Ha a gyermek nincs megfelelően becsatolva, egy balesetnél könnyen kirepülhet a gyermekülésből, és súlyos sérüléseket szenvedhet.

A következő oldalakon az EU tagállamokban jóváhagyott gyermekülésekről, és beszerelési módjaikról olvashat. Példaképpen a menetirányba fordított gyermekülés beszereléséről olvashat, azonban ugyanez az instrukció érvényes a háttal beszerelhető ülés rögzítésére.

Az EU országaiban forgalmazott gyermekülések
A kereskedelemben több gyártó különböző típusú gyermekülései kaphatók. Ugyanakkor a különböző autgyártók eltérő ülésekkel szerelik modelljeiket, másképpen helyezik el a biztonsági öveket. Ezért minden gyártó, minden típusú gyermekülése nem fog illeszkedni az összes autó üléseibe. A következő táblázat összefoglalja, mely méretű gyermekülés melyik ülésben rögzíthető.

Gyermek súlya	Ülés pozíciója		
	Első utasülés	Hátsó utas	
		Szélső ülőhely	Középső ülőhely
group 0: 10 kg − ig	X	U	Honda BABY-SAFE
group 0+: 13 kg − ig	X	IL (Honda BABY-SAFE ISO FIX) vagy U	Honda BABY-SAFE
group I: 9 − 18 kg	Honda LORD*	IUF (méret osztály A, B1, B) vagy U	Honda LOAD
group II: 15 − 25 kg	Honda KID*	U	Honda KID
group III: 22 − 36 kg	Honda KID*	U	Honda KID

IL: Főként az ISOFIX rendszerű gyermekülések beszerelési helye.
IUF: Az ebben a súlycsoportban található összes univerzális kategóriájú ISOFIX gyermekülés beszerelhető.
U: Az összes ‘‘univerzális’’ kategóriájú gyermekülés ebben a súlycsoportban beszerelhető.
X: Ezen az ülésen, ekkora gyermeket ne szállítson.
*: Tolja hátra az első ülést amennyire csak lehet.

A méret csoportok szerint néhány gyártó osztályozza gyermekületeit. Ellenőrizze a gyermekülés csomagolásán, a gyártó dokumentációjában, illetve a rajta lévő címkén hogy a méret megfelelő.

A fenti táblázat jóváhagyott gyermekülései eredeti Honda Kiegészítők, tehát Honda Márkakereskedője forgalmazza azokat.
Helyes beszerelésükhöz kövesse a Beszerelési utasítás útmutatásait.

FOLYTATÓDIK

⚠ FIGYELMEZTETÉS

A HONDA gépkocsikban való felhasználásra alkalmatlan gyermekülés nem rögzíti biztonságosan a csecsemőt, vagy a kisgyermeket. Ezért ezek az eszközök veszélyeztetik a gyermekek testi épségét.

Az Ön autójának hátsó szélső üléseinél alsó rögzítési pontokat talál, melyek alkalmasak az ISOFIX rendszerű gyermekülések rögzítésére. Az 49 . oldalon elolvashatja, hogyan rögzítse az ilyen típusú gyermekülést.

Gyermekülés beszerelése az alsó rögzítési pontok használatával

Autójában alsó rögzítési pontokat talál a hátsó szélső üléseknél a gyermekülés rögzítéséhez. A füleket — melyeket speciális szabvány (ISO-FIX) gyermekülés rögzítéséhez terveztek — a hátsó üléstámla, és az üléslap között találja.

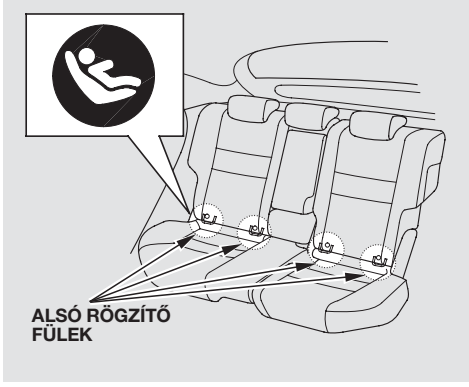

Az alsó rögzítési pontok elhelyezkedését a felettük lévő kis jelölő gombok mutatják.

Az EU tagállamokban javasolt gyermekülésekről a 47 . oldalon olvashat.

Az ISO-FIX, - alsó rögzítési rendszerű - gyermekülés beszerelése:

1. Távolítsa el a rögzítési pontok elől a biztonsági övet, vagy annak csatját.

2. Győződjön meg róla, hogy semmilyen tárgy nem akadályozza a gyermekülés rögzítését a helyén.

FOLYTATÓDIK

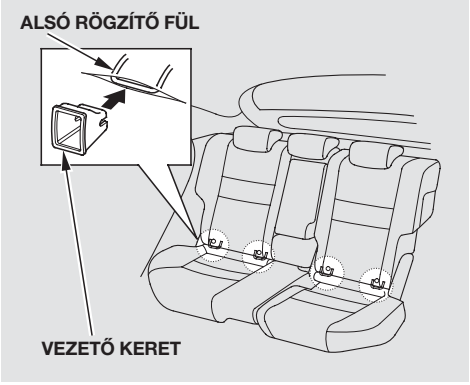

3. *Egyes gyermekülés típusoknál*
   Használja a gyermeküléshez rendelhető vezető keretet, mely meggátolja a beszerelés során az ülés huzatának sérülését.

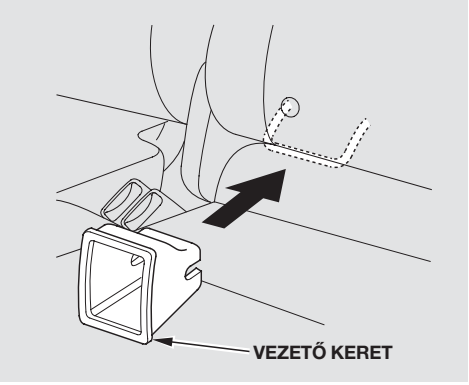

A vezető keretet tolja a helyére az ábrán látható módon.

A vezető keret beszerelését végezze el a beszerelési útmutató szerint.

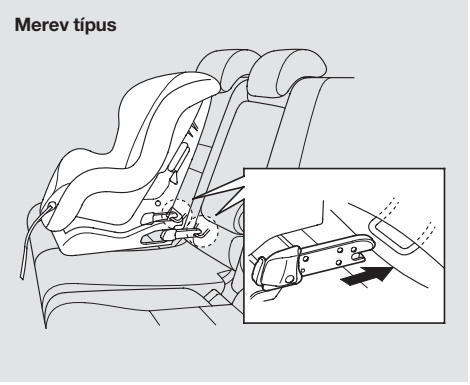

4. Helyezze be a gyermekülést az ülésre, és a hátsó rögzítő fülek segítségével rögzítse azt, követve a gyermekülés gyártójának beszerelési útmutatóját.

   Néhány gyermekülés ún. merev típusú zárszerkezetet alkalmaz a fenti ábrának megfelelően.

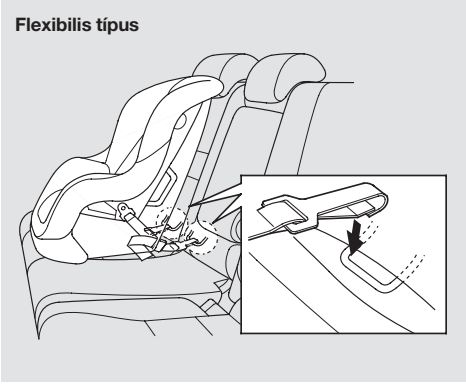

A kereskedelemben a fenti ábrának megfelelő ún. flexibilis zárszerkezetű is kapható.

5. Kövesse a gyermekülés gyártójának útmutatóját a zárszerkezet bekötésére és megfeszítésére vonatkozólag.

   A flexibilis zárszerkezetű ISOFIX gyermekülések az EU-n kívüli országokban elérhetőek.

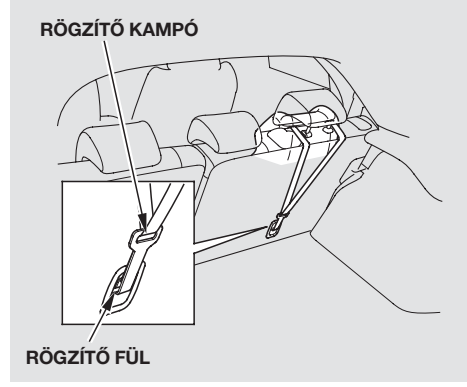

6. Akassza be a heveder kampóját a rögzítő fülbe az ábrán látható módon, majd feszítse meg a hevedert a gyártó utasítása szerint. Ügyeljen rá, hogy a heveder ne csavarodjon meg a művelet közben.

   Az illusztráción láthatja, hogyan fűzze be a rögzítő hevedert at európai modelleknél.

FOLYTATÓDIK

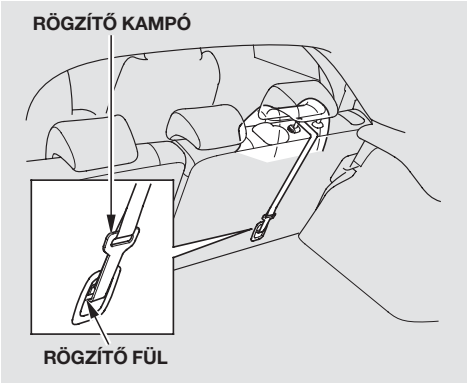

Emelje fel a fejtámlákat (lásd 154 . oldal), majd a tartó lábai között vezesse át a hevedert, ügyelve rá nehogy az megcsavarodjon.

Akassza be a heveder kampóját a rögzítő fülbe az ábrán látható módon, majd feszítse meg a hevedert a gyártó utasítása szerint.

7. Miután beszerelte a gyermekülést, mozgassa meg minden irányban többször, hogy ellenőrizze, szilárdan rögzítve van- e.

A gyermekülések kialakításáért, és alkalmazási lehetőségeit gyártójuk ellenőrzi és szavatolja. Amennyiben kérdései lennének alkalmazhatóságát illetően, kérjük forduljon a forgalmazóhoz.

Gyermekülés rögzítése hárompontos biztonsági övvel

Amennyiben nem az alsó rögzítési pontokat használja fel a gyermekülés rögzítéséhez, úgy mindegyik típus rögzíthető az autó hárompontos biztonsági övével.

A hátsó szélső ülések hárompontos biztonsági öve kiegészítő zárszerkezettel rendelkezik, melyet a gyermekülés rögzítésénél reteszelni kell.

A biztonsági övet fűzze át a gyermekülésen, követve a gyermekülés gyártó utasításait.

EU tagállamokban minősített gyermekülések beszerelését a 47. oldalon találja.

A következő oldalakon olvashatja, hogy az EU tagállamokban jóváhagyott menetirányba fordított gyermekületeket hogyan kell rögzíteni.

1. Helyezze el a gyermekülést a hátsó ülés valamelyik ülőhelyén. Győződjön meg róla, hogy a gyermekülés teljesen nekifekszik az ülés háttámlájának.

Amennyiben olyan gyermekülést helyez a hátsó szélső ülések bármelyikére, amely külön hevederrel rögzíthető a nagyobb biztonság érdekében, tolja a fejtámlát a legalsó pozícióba, majd akassza be a heveder kampóját a rögzítési ponthoz, mielőtt rögzíti a gyermekülést a hárompontos biztonsági övvel.

2. A biztonsági övet fűzze át a gyermekülésen, követve a gyermekülés gyártó utasításait, majd csatolja be a biztonsági övet.

FOLYTATÓDIK

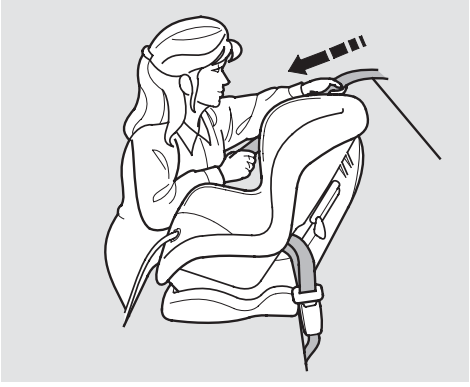

3. A kiegészítő zárszerkezet reteszeléséhez, teljesen húzza ki a biztonsági övet a felcsévélő egységből, amíg meg nem akad.

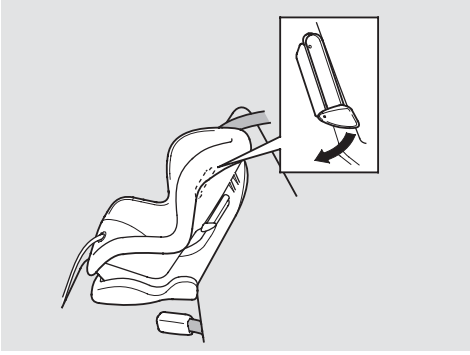

4. Nyomja le a rögzítő fület, és vezesse át az ülés oldalán lévő nyíláson a biztonsági öv váll ágát. Ezután lassan engedje az övet visszatekeredni a csévélő egységbe (ezen művelet során a csévélő egység kattogó hangot adhat).
5. Miután a biztonsági öv visszatekeredett a csévélő egységbe, próbálja meghúzni az övet. Ha a kiegészítő zárszerkezet reteszelődött, akkor az övet nem lehet kihúzni. Ha azonban az övet ki lehet húzni, akkor a zárszerkezet nincs reteszelve. Ebben az esetben az előbbi lépéseket ismételje meg.

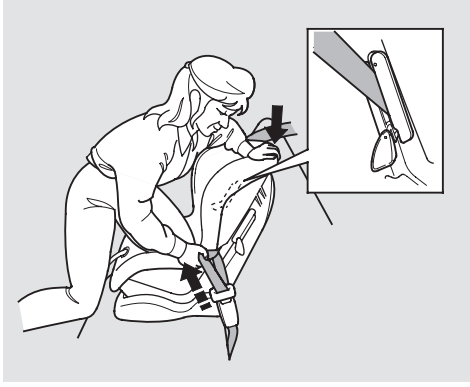

6. Miután meggyőződött arról, hogy a biztonsági öv reteszelve van, az öv átlós ágát a biztonsági öv csatjánál megfogva húzza meg azért, hogy az öv laza csípő ágát megfeszítse. A biztonsági öv laza csípő ága, a gyermekülést nem rögzíti biztonságosan.

A biztonsági öv laza csípő ága, a gyermekülést nem rögzíti biztonságosan. Előfordulhat, hogy a gyermekülést le kell nyomni azért, hogy a csípő ágat meg tudja feszíteni.

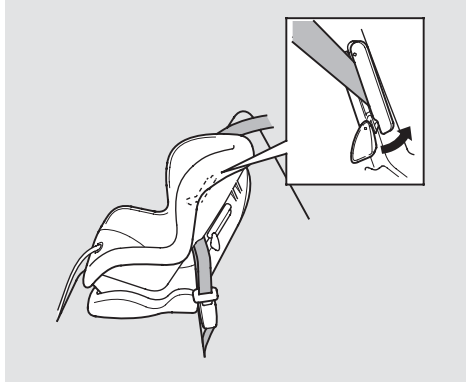

7. Biztosítsa az öv feszességét a rögzítő fül feltolásával, mely rögzíti az övet a nyílásban. Ellenőrizze, hogy az öv nincs-e megtekeredve.

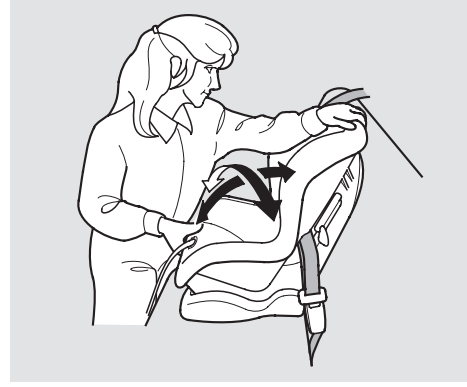

8. Mozgassa meg a gyermekülést minden irányba, hogy ellenőrizze a gyermekülés elég stabilan áll és nem fog felborulni menetközben. Ha a gyermekülés nem elég stabil, oldja ki a biztonsági öv csatját, és ismét hajtsa végre az előbbi lépéseket.

FOLYTATÓDIK

A kiegészítő zárszerkezet oldásához és a gyermekülés kivételéhez csatolja ki a biztonsági öv csatját. Fűzze ki az övet a gyermekülésből és engedje az övet teljesen föltekeredni.

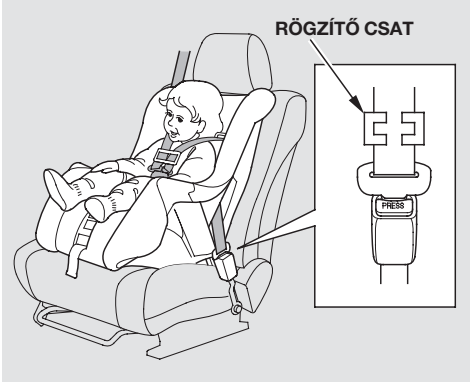

Európai modellek kivételével

Azoknál a modelleknél, ahol nem talál a gyermekülés beszerelési ülőhelyén biztonsági öv kiegészítő zárszerkezetet.

Ha a biztonsági gyermekülést olyan hárompontos biztonsági övvel rögzíti az autóhoz, melynek nincs kiegészítő zár funkciója a visszacsévélés közben, mindig tegyen rögzítő csatot az övre (lásd 57 . oldal).

Biztonsági öv rögzítő csat alkalmazása Európai modellek kivételével

Azoknál a modelleknél, ahol nem talál a gyermekülés beszerelési ülőhelyén biztonsági öv kiegészítő zárszerkezetet.

Mindig használjon rögzítő csatot, amikor a biztonsági gyermekülést a hárompontos biztonsági övvel rögzíti. Ez megakadályozza a gyermekülés elmozdulását, kifordulását.

A csatot általában a gyermeküléssel együtt tudja megvásárolni. Ha mégis szüksége lenne rá, forduljon az ülés gyártójához/ forgalmazójához.

Amennyiben nincs más lehetőség és a menetirányba fordított gyermekülést az első utas ülésén helyezi el, rögzítse azt biztonságosan a lehető leghátrébb tolt ülésben. Ellenőrizze, hogy gyermeke biztonságosan be van- e kötve (lásd 43 . oldal).

A rögzítő csat használata:

1. Tegye a gyermekülést az ülésre. A gyártó utasításainak megfelelően fűzze át a hárompontos övet a gyermekülésen.

2. Csatolja be a biztonsági övet. Húzza meg az öv átlós ágát úgy, hogy ne legyen laza az öv csípő ága sem.

3. Erősen húzza meg az övet az övcsat mellett. Fogja össze mindkét öv szakaszt, így az öv nem tud csúszkálni a csatlap nyílásában. Csatolja ki a biztonsági övet.

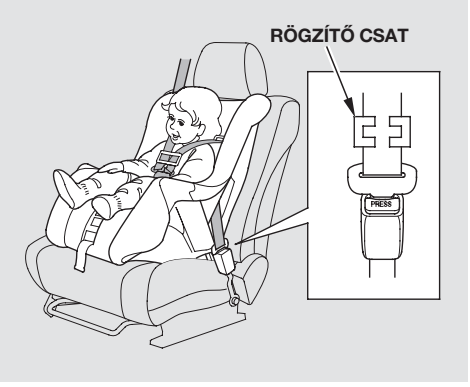

4. Tegye fel a rögzítő csatot, úgy ahogy az ábra mutatja. Tolja olyan közel az öv csatlapjához, amilyen közel csak tudja.

5. Kapcsolja be a biztonsági övet. Mozgatással ellenőrizze, hogy az ülést stabilan rögzítette-e. Ha nem, addig ismételje az előzőket, míg az öv biztosan nem fogja az ülést.

Gyermekülés rögzítése hevederrel
A gyermekek az autóban a lehető legbiztonságosabban rögzítve utazzanak, csökkentve a sérülés veszélyeit egy esetleges balesetben.

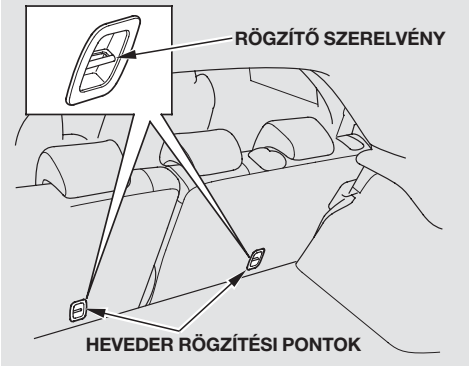

A hevederes gyermekülés a hátsó két szélső ülés bármelyikénél beszerelhető, az ábrán jelzett rögzítési pontok bármelyikének kihasználásával.

Mivel az ilyen módon rögzített gyermekülés nagyobb biztonságot szavatol, ezért amennyiben legalább egy heveder kapható a gyermeküléshez, használja azt. (Ellenőrizze, hogy az ülés gyártója nem kínál- e hevedert is a gyermeküléshez.)

Rögzítés hvederrel

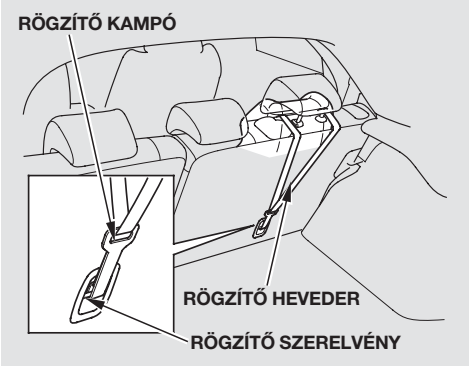

1. Miután biztonságosan rögzítette a gyermekülést (lásd 49 . oldal), hajtsa át a hevedert a háttámlán a fejtámla két oldalán elvezetve az ábrán látható módon.

   Az ábrán látható, hogyan fűzze be a hevedert az EU tagországokban jóváhagyott gyermekülésekénél.

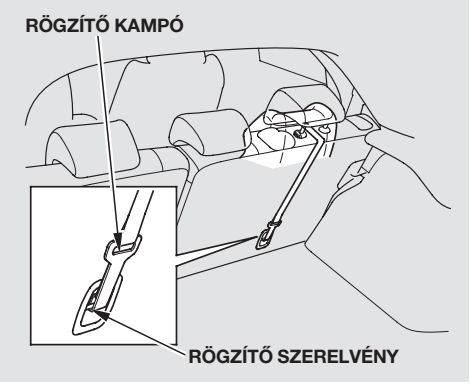

Egyes modellek esetén
Húzza fel a fejtámlát, és tartó lábai között vezesse át a hevedert.

2. Hajtsa fel a takaró fedelet, és akassza a heveder kampóját a rögzítési ponthoz, ügyelve, hogy a heveder ne csavarodjon meg.

3. Feszítse meg a hevedert a gyártó utasítása szerint.

A heveder gyermekülésbe fűzéséhez kövesse a gyerekülés gyártójának beszerelési utasítását, melyet a csomagban talál.

A gyermekülés használatakor kövesse a gyártójának beszerelési utasítását, melyet a csomagban talál.

FIGYELMEZTETÉS: *A gyermekülés rögzítő hevederek és rögzítési pontok a gyermekülés, és a benne ülők súlyának terhelésére vannak méretezve. Semmilyen körülmény között nem alkalmazható felnőtt utasok biztonsági öveként, vagy bármilyen egyéb tárgy rögzítésére.*

Amikor a gyermek elérte a gyermekülésre előírt maximális súly, vagy testmagasság értékét, attól kezdve a hátsó ülésen, ülésmagasítón, a hárompontos biztonsági övvel becsatolva utazzon.

A következő oldalakon útmutatásokat olvashat, a hárompontos biztonsági öv használatáról gyermekek esetében. Megismerheti az ülésmagasítót és használatát. Megtudhatja, hogy mi a teendő, ha a gyermeket az első ülésen kell szállítania.

⚠ FIGYELMEZTETÉS

Az első ülésen utazó 12 éves vagy az alatti kisgyermek az első utasoldali légzsák kinyílásakor súlyos sérüléseket szenvedhet, vagy meghalhat.

Ha a kisgyermeknek ez első ülésen kell utaznia, az autó ülését tolja teljesen hátra, szükség esetén használjon biztonsági gyermekülést, a kisgyermek helyesen üljön és a biztonsági övet megfelelően használja.

⚠ FIGYELMEZTETÉS

Ha a gyermek ajtóra rádőlve ül az első ülésben, a kinyíló oldallégzsák súlyos sérülését, halálát okozhatja.

Mindig üljön egyenesen, az ülésben hátradőlve.

Biztonsági öv bekapcsolásának ellenőrzése

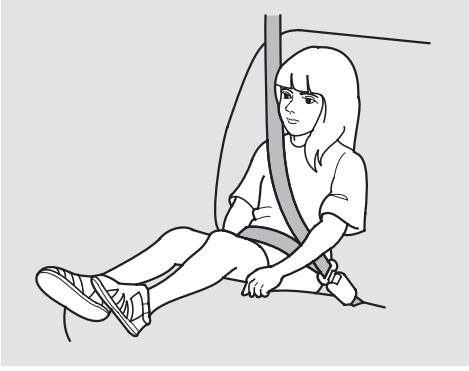

Annak érdekében, hogy eldöntse a biztonsági öv megfelelően rögzíti-e gyermekét, vizsgálja meg a következőket:

1. Eléri-e a gyermek háta hátradőlve az üléstámlát?

2. Eléri-e a gyermek térde az üléslap szélét, és kényelmesen el tud-e helyezkedni?

3. A biztonsági öv a gyermek nyaka és válla közt fut-e?

4. A biztonsági öv alsó ága a csípőjénél keresztezi-e testét?

5. Képes-e gyermeke ilyen helyzetben ülni végig az utazás alatt?

Amennyiben minden kérdésre igennel tud válaszolni, gyermeke “felnőtt” a biztonsági öv viselésére. Amennyiben akár csak az egyik kérdésre is nem a válasz, gyermekének ülésmagasítón kell utaznia.

Az ülésmagasító használata

A gyermek egészen addig használhatja az ülésmagasítót, amíg olyan nagyra nő, hogy füleinek felső széle egy vonalba kerül az üléstámla tetejével. Az ilyen testmagasságú gyermek már elég magas ahhoz, hogy a biztonsági övet üléspárna nélkül megfelelően használni tudja.

FOLYTATÓDIK

Az ülésmagasító lehet háttámlás, illetve háttámla nélküli kivitel. Bármelyiket is választja, fontos, hogy rendelkezzen biztonsági jóváhagyással (lásd 44 . oldal), és beszerelésénél kövesse a gyártó utasításait.

Amennyiben — szükség esetén — gyermekének az első ülésen ülésmagasítón kell utaznia, tolja az ülést teljesen hátra, és megfelelően rögzítse a gyermeket a biztonsági övvel.

Az a gyermek, aki kinőtte a hagyományos gyermekülést, ülésmagasítón kell utaznia - megfelelően rögzítve a hátsó ülések valamelyikén, illetve az első középső ülésen - mindaddig, amíg fel nem nő az ülésmagasító nélküli biztonsági öv használatához.

Az EU országokban előírják, hogy hol utazhat ilyen ülésmagasítón ülve a gyermek (lásd 47 . old.)

Az ülésmagasítóhoz opcionálisan rendelhet külön háttámlát. Beszereléséhez kövesse a gyártó instrukcióit. Győződjön meg róla, hogy az övet keresztülvezette-e a háttámlán kiképzett övvezetőn, és nem keresztezi, illetve éri el gyermeke nyakát (lásd 17 . oldal).

Mikor utazhat az első ülésen a nagyobb gyermek?
Minden gyermek 12 éves korig a hátsó ülésen üljön, megfelelően becsatolva.

A hátsó ülés a legbiztonságosabb bármilyen korú, vagy magasságú gyermek számára.

Egy ütközés esetén, ha az első ülés nagyon előre van húzva, ha a gyermek feje előrelendül, ha a gyermek nincs megfelelően becsatolva, vagy nem ül a megfelelő üléshelyzetben, a felfújódó légzsák a gyermek súlyos sérüléseit, halálát okozhatja.

Az egyes modellekbe beépített oldallégzsák is veszélyes lehet a gyermekre. Ha a gyermek bármelyik testrésze elzárja az oldallégzsák kinyílásához szükséges teret, az oldallégzsák kipattanásakor súlyos sérüléseket szenvedhet, vagy meghalhat.

Természetesen a gyermekek nagyon különbözőek. Ezért annak eldöntésekor, hogy a gyermek utazhat-e az első ülésen vagy nem, az életkorán kívül még más fontos tényezőket is figyelembe kell venni.

Fizikai méretek
A gyermeknek elég magasnak kell lennie ahhoz, hogy a hárompontos biztonsági övet előírásszerűen tudja használni (lásd 17 ., és 60 . oldal). Ha a gyermek testén a biztonsági övet az előírásoknak megfelelően nem lehet eligazítani, akkor ne üljön az első ülésre.

Érettség
Az első ülésen való biztonságos utazás érdekében a gyermeknek be kaell tartania azokat a szabályokat, melyek a helyes üléspozícióra illetve a biztonsági öv viselésére vonatkoznak.

Ha úgy dönt, hogy gyermekét az első ülésre ülteti:

- Figyelmesen olvassa el a kezelési könyvet és bizonyosodjon meg arról, hogy megértette a biztonsági övre vonatkozó utasításokat és a biztonságra vonatkozó tudnivalókat.
- Tolja teljesen hátra az első ülést.
- Ültesse a gyermeket az ülésbe, egyenesen ülve, az ülésben hátradőlve, lábait a padlóra téve, vagy lelógatva.
- Ellenőrizze, hogy a gyermek biztonsági öve megfelelően van beállítva és rögzítve.
- Figyelmeztesse a gyermeket, hogy ne dőljön az ajtónak.
- Fegyelmezze a gyermeket. Még az érett gyermekeket is néha emlékeztetni kell a biztonsági öv becsatolására, a megfelelő üléshelyzet betartására.

További biztonsági óvintézkedések

- ***A gyermek soha ne használja úgy a biztonsági övet, hogy a váll-öv ágat a nyaka előtt vezeti el.*** A biztonsági öv ilyen elvezetése súlyos sérüléseket okozhat egy balesetnél.

- ***A gyermek soha ne használja úgy a biztonsági övet, hogy a váll-öv ágát a karja alatt, vagy a háta mögött vezeti el.*** A biztonsági öv ilyen elvezetése súlyos sérüléseket okozhat egy balesetnél. Ugyanakkor megnöveli a kockázatát annak, hogy a balesetnél kicsúszik az öv alól és megsérül.

- ***Két gyermek soha ne használja ugyanazt a biztonsági övet.*** Ellenkező esetben egy balesetnél súlyos sérüléseket szenvedhetnek.

- ***Ne tegyen semmilyen kiegészítőt a biztonsági övre.*** Ezek alkalmazása ugyan növeli a kényelmet - lazán hagyva a bekapcsolt övet -, de jelentősen befolyásolja az öv hatásosságát és növeli a sérülés veszélyét.

Autójának kipufogógáza szén-monoxidot tartalmaz. Ha járművét rendesen karbantartja, akkor a normál autózás mellett nem veszélyezteti az autóban ülőket a szén-monoxid.

Mindig vizsgáltassa meg a kipufogó rendszert:

- Olajcsere alkalmával.
- Ha megváltozik a kipufogó hangja.
- Ha az autó ütközött és megsérülhetett az alsó részre.

⚠ FIGYELMEZTETÉS

A szén-monoxid mérgező gáz. Belégzése eszméletvesztést és halált is okozhat.

Tartózkodjon az olyan zárt tértől s az olyan tevékenységtől, ahol és amikor szén-monoxidot lélegezhet be.

A szén-monoxid gyorsan nagy koncentrációt érhet el olyan zárt terekben, amilyen például a garázs. Ne járassa a motort zárt garázsajtónál, még nyitott ajtók mellett is csak addig, amíg az autóval kihajt a garázsból.

A nyitott csomagtér fedélen keresztül a légáramlás következtében a kipufogógáz bekerülhet az utastérbe, ami igen veszélyes lehet. Ha Önnek mindenképpen nyitott csomagtér fedéllel kell autóznia, engedje le az ablakokat és állítsa be a klíma berendezést az alábbiak szerint.

Ha zárt helyen állva, járó motor mellett az autóban kell ülnie, a következőképpen állítsa be a klíma berendezést:

1. Válassza ki a Friss levegő üzemmódot.
2. Válassza ki a üzemmódot.
3. Állítsa a ventilátort a legerősebb fokozatba.
4. Állítsa be a bejövő levegő hőmérsékletét a szabályzó tárcsával, hogy az kellemes legyen.

Biztonsági címkék

E feliratok az ábrán látható helyeken találhatók. Azokra a potenciális veszélyekre figyelmeztetnek, amelyek súlyos sérülést okozhatnak. Olvassa el figyelmesen a feliratokat.

Ha valamelyik felirat leválik, vagy romlik olvashatósága, kicserélése miatt keresse fel valamelyik HONDA márkaszervizt.

Az alábbi címkék a motorházfedél belső oldalán találhatóak.

- SRS Légzsák

- SRS Légzsák

- Veszélyre figyelmeztető jelzés

- Pontosan tartsa be a szervizkönyv ide vonatkozó utasításait

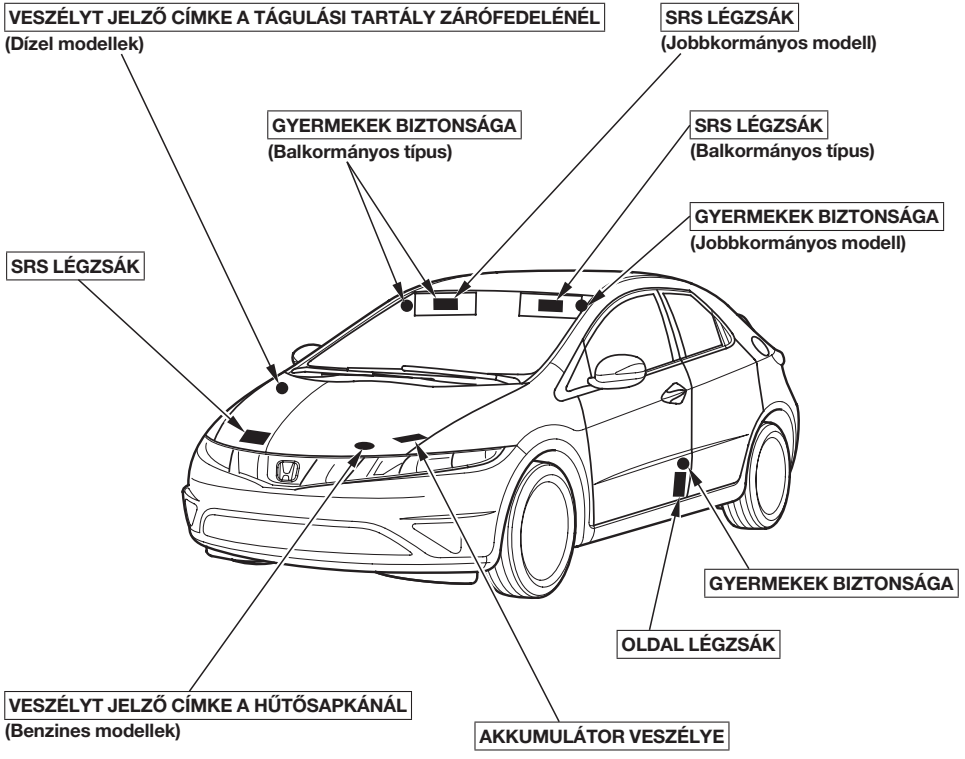

A következő figyelmeztető címkék az ajtóoszlopok belső részén találhatók.

- **Oldal légzsák**

- **Veszélyre figyelmeztető jelzés**

- **Pontosan tartsa be a kezelési könyv ide vonatkozó utasításait**

Dízel modelleknél

A ⚠ 📖 jelzések a motor tetején lévő burkolaton figyelmezteti Önt, hogy kövesse a szervizkönyv utasításait. Az injektor cseréjét Honda márkaszervizben végeztesse el, illetve probléma esetén forduljon Honda márkaszervizhez.

Ez a fejezet azokról a kapcsolókról és műszerekről tájékoztatja, amelyekre az autója használata során rendszeresen szüksége van. Az összes fontos kapcsoló könnyen elérhető.

Kezelőszervek elhelyezkedése 70
Műszeregység 72
Műszerfal visszajelzői 74
Műszerek 82
sebesség mértékegység váltó gomb 83
Sebességmérő műszer 84
Fordulatszámmérő 84
Hőmérséklet jelző 84
Üzemanyagszint jelző 84
Fordulatszám visszajelző 85
ECO – Gazdaságos üzem kijelző 85
Multi-Információs kijelző 86
Kezelőszervek a kormánykerék közelében 127
Ablakmosó és törlő berendezés 129
Fényszórók és irányjelzők 132
Első és hátsó ködlámpa 134
Műszerfal világítás fényerő szabályzó 136
Vészvillogó kapcsoló 137
Hátsó szélvédő párátlanító 137
Fényszóró magasság állító 138
Kormánykerék beállításai 139
Kulcsok és zárak 140
Immobilizer rendszer 141
Gyújtáskapcsoló 141
Ajtózárak 143
Központi zár 143
“Döglött” zár 145
Gyerekzárak 146
Távkapcsoló 147
Csomagtérajtó 151
Ülések 153
Első ülések beállítása 153
Vezetőülés magasságának állítása 154
Fejtámlák 154
Könyöklők 155
Hátsó ülések lehajtása 156
Ülésfűtés 159
Kalaptartó 160
Elektromos ablakok 161
Naprolók 163
Tükrök 165
Kézifék 167
Belső kényelmi berendezések 168
Kesztyűtartó 169
Középső konzol 170
Pohártartók 171
Kiegészítő elektromos aljzat 172
Középső tárolózseb 172
Kabátakasztó 173
Napellenző 173
Piperetükör 173
Padló alatti tárolórekesz 174
Szivargyújtó 175
Hamutartó 176
Utastér világítás 176

Balkormányos modell

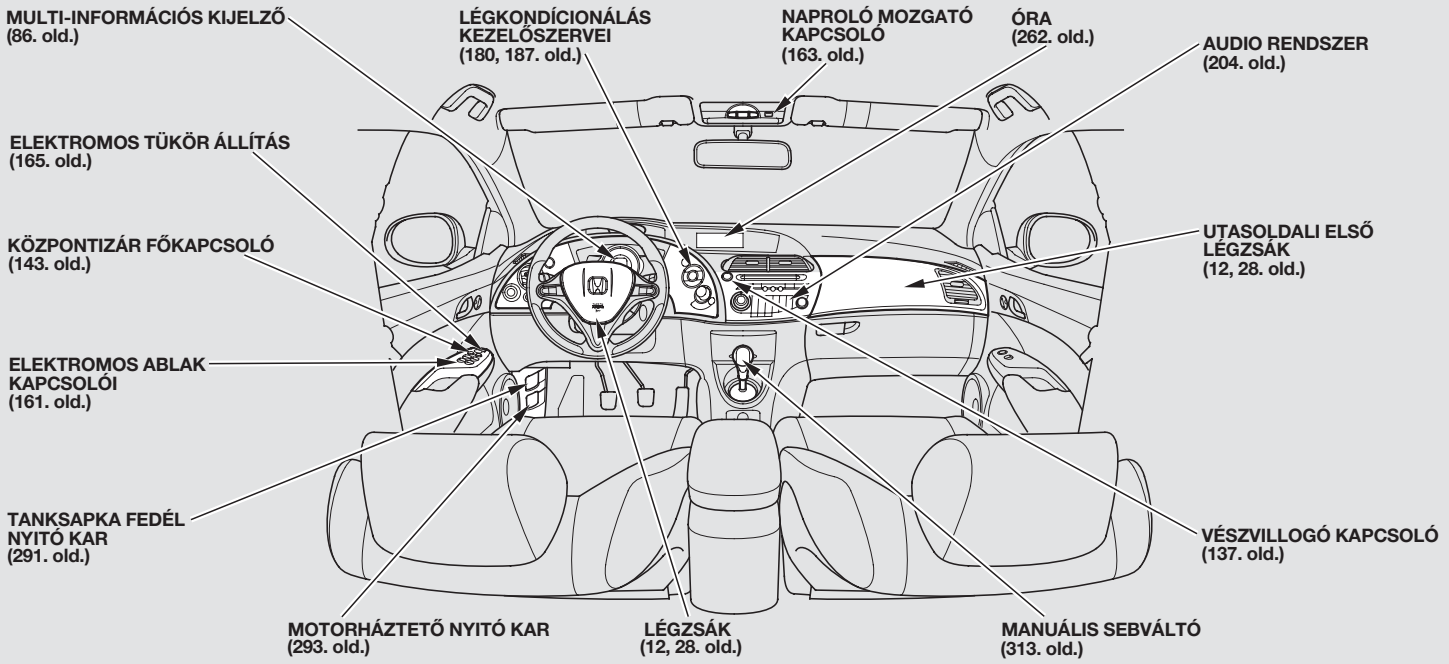

Navigációs rendszer nélküli modellt ábrázol.

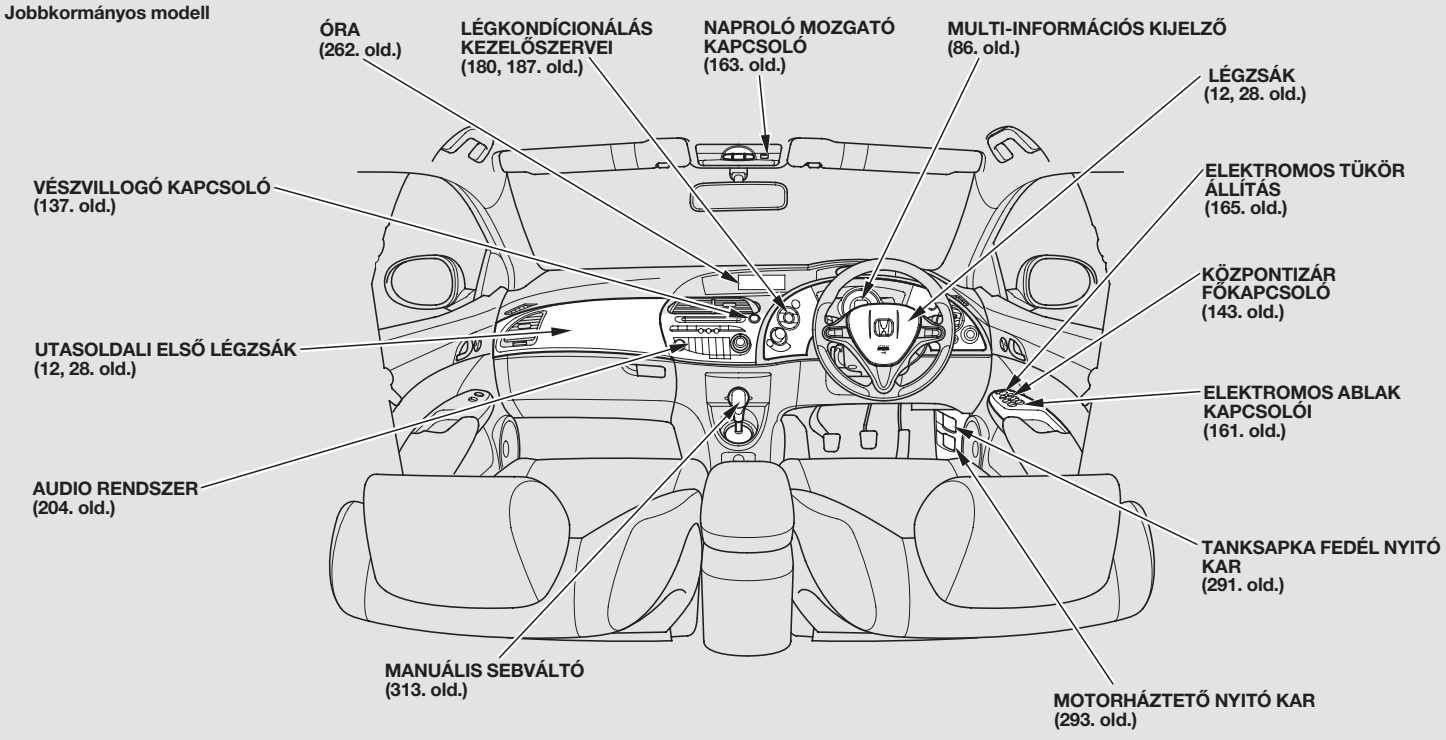

Navigációs rendszer nélküli modellt ábrázol.

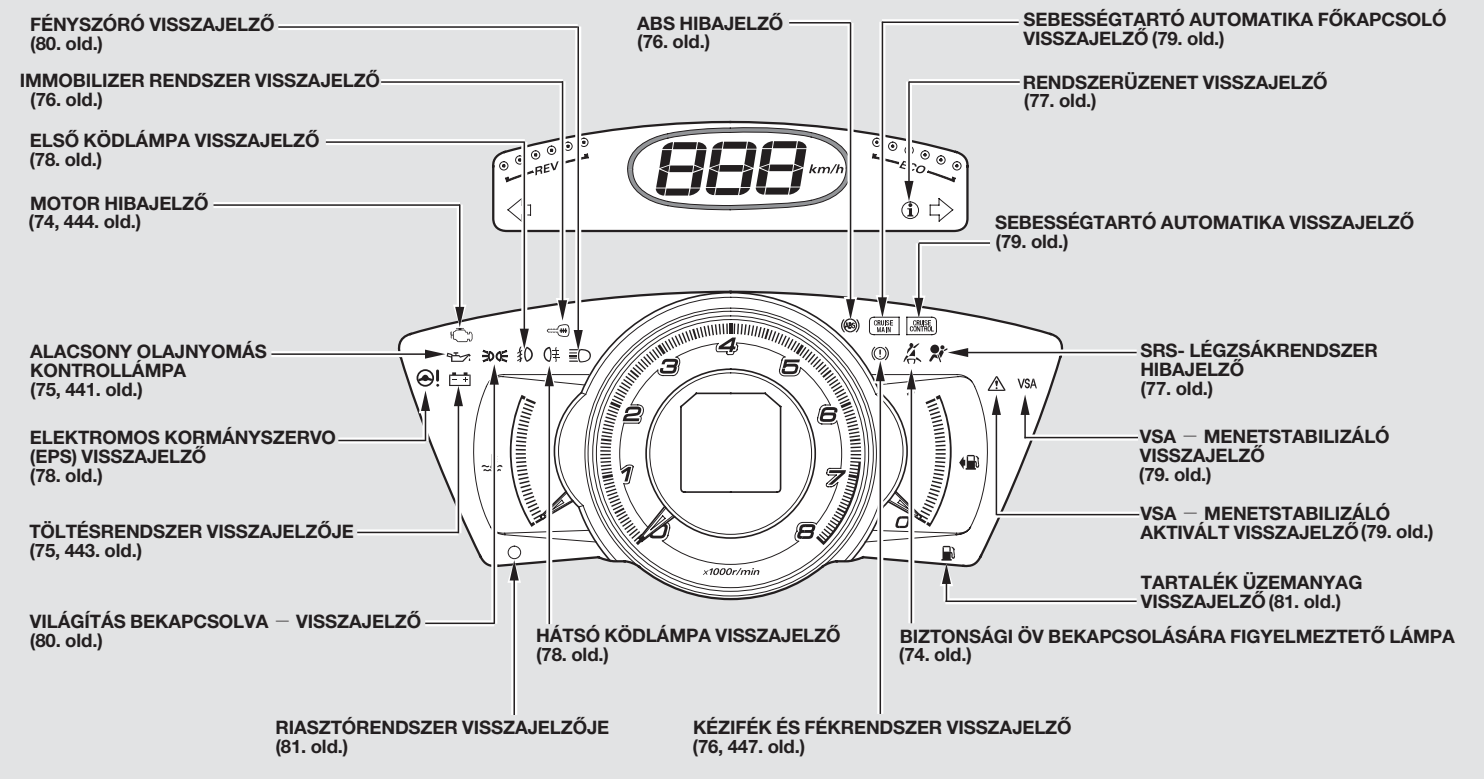

Mivel a visszajelzők különböznek a modell felszereltségének függvényében, ezért elképzelhető, hogy néhányat nem talál az Ön autójában.

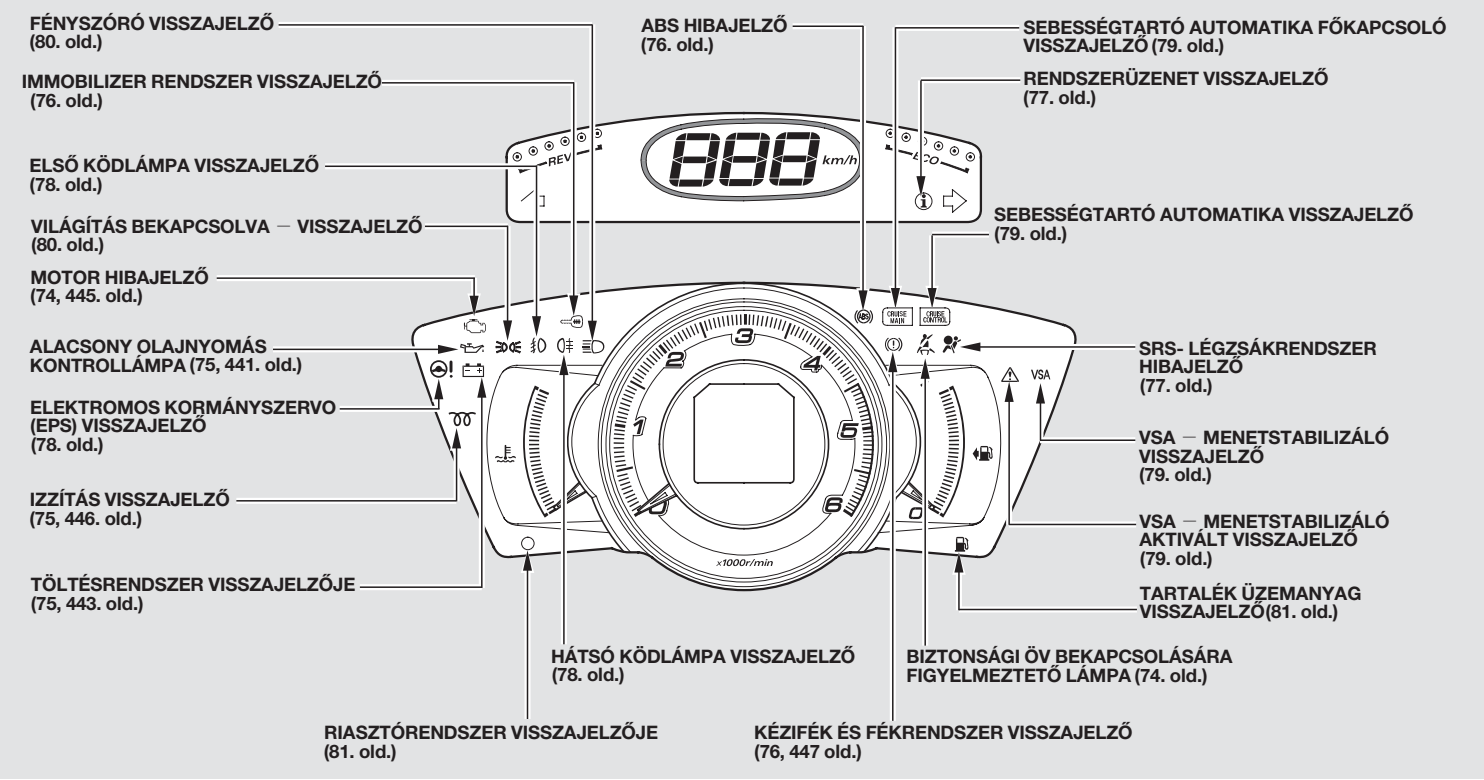

Mivel a visszajelzők különböznek a modell felszereltségének függvényében, ezért elképzelhető, hogy néhányat nem talál az Ön autójában.

A műszerfalon több visszajelző lámpa van beépítve azért, hogy fontos információkat adjanak Önnek az autójáról.

Hibajelző lámpa

Lásd 444 . oldal a benzines, míg 445 . oldal a dízel modellek esetén.

A műszerfalon megjelenő “ ” vagy a multi-információs kijelzőn felgyulladó “CHECK SYSTEM” (ELLENŐRIZZE A RENDSZERT) figyelmezteti a hibára (lásd 100 . oldal).

Csak a dízel modelleknél
A visszajelző lámpa akkor is felgyullad, ha a motor üzemanyaghiány miatt leáll, majd tankolás után újraindítja a motort (lásd 393 . oldal).

Biztonsági öv bekapcsolására figyelmeztető lámpa

Ha a vezető és utasa biztonsági öve nincs becsatolva majd ráadja a gyújtást ON (II), a visszajelző lámpa felgyullad, és hangjelzés válik hallhatóvá, figyelmeztetőül a biztonsági öv bekapcsolására.

Ha a biztonsági öv nincs becsatolva a gyújtás bekapcsolásakor ON (II), a visszajelző lámpa felgyullad, villogni kezd, és hangjelzés válik hallhatóvá. Ha ezután sem kapcsolja be a biztonsági övet, a hangjelzés néhány másodperc múlva megszűnik, de visszajelző lámpa a biztonsági öv becsatolásáig égve marad.

Ha az első utas nem kapcsolja be az övét, a gyújtás bekapcsolása ON (II) után hat másodperccel a figyelmeztető jelzés felgyullad.

Ha autózás közben akár a vezető, akár utasa nincs bekötve a hangjelzés, és a visszajelző felgyulladása bizonyos időközönként figyelmezteti az öv viselésére. További információk, lásd 22 . oldal.

A műszerfalon felgyulladó “ ” (vezető)/ “ 2 ” (első utas), illetve a multi-információs kijelzőn megjelenő “FASTEN SEAT BELT” (KAPCSOLJA BE AZ ÖVET), vagy “PASSENGER FASTEN SEAT BELT” (AZ UTAS KAPCSOLJA BE AZ ÖVET) üzenet figyelmezteti Önt és utasait a biztonsági öv bekapcsolására.

A biztonsági öv rendszer a hátsó — mindhárom — ülésen utazók övének bekapcsolását is ellenőrzi. A multi-információs kijelzőn megjelenik a hátsó ülésen utazók biztonsági övének állapota (lásd 94 . oldal). Bekapcsolásukra hangjelzés figyelmeztet.

Alacsony olajnyomást jelző lámpa

A motor súlyosan károsodhat, ha ez az ellenőrző lámpa járó motornál felvillan, vagy világít. Bővebb információkat olvashat a 441 . oldalon.

A műszerfalon megjelenő “ ” vagy a multi-információs kijelzőn felgyulladó “OIL PRESSURE LOW” (ALACSONY OLAJNYOMÁS) figyelmezteti a hibára (lásd 100 . oldal).

Töltésjelző lámpa

Ha a motor üzeme alatt ez az ellenőrző lámpa kigyullad, akkor az akkumulátor töltőfeszültsége alacsony, vagy egyáltalán nincs. Bővebb információkat olvashat a 443 . oldalon.

A műszerfalon megjelenő “ ” vagy a multi-információs kijelzőn felgyulladó “CHECK SYSTEM” (ELLENŐRIZZE A RENDSZERT) figyelmezteti a hibára (lásd 101 . oldal).

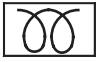

Izzítás visszajelző (Csak dízel modellek esetén)

Ez a lámpa a gyújtás bekapcsolásakor ON (II) kigyullad, majd néhány másodperc múlva kialszik. Ha a motor hideg, indítás előtt várja meg amíg kialszik a jelzőfény.

Amennyiben a visszajelző villogni kezd a motor járása közben, az hibát jelez a motor vezérlő rendszerben, vagy az olajszint érzékelőnél. A műszerfalon megjelenő “ ” vagy a multi-információs kijelzőn felgyulladó “CHECK SYSTEM” (ELLENŐRIZZE A RENDSZERT) figyelmezteti a hibára (lásd 100. oldal). A visszajelző akkor is villoghat, ha az üzemanyag teljes kifogyasztása után rátankolva először újraindítja a motort. Lásd 397 . és 446 . oldal.

Amennyiben az alábbiak közül bármelyik előfordul, a hiba a víz jelenlétét érzékelő szenzorban keresendő. Ellenőriztesse a járművet a Márkaszervizben.

- Nagyon alacsony külső hőmérsékletnél a visszajelző csak nagyon rövid ideig villan fel.
- A motor nehezen indul.

Kézifék és fékrendszer visszajelző

A visszajelző lámpának kettős feladata van:

1. Figyelmeztet a behúzott kézifékre. A gyújtás bekapcsolásakor ON (II) néhány másodpercre felgyullad, majd elalszik, ha a kézifék ki van engedve. Amennyiben behúzott kézifékkel elindulna, hangjelzés figyelmezteti a kétifék teljes kioldására. A behúzott kézifékkel való autózás megrongálja a fékeket, a gumikat.

   A műszerfalon megjelenő “ Ⓟ ” vagy a multi-információs kijelzőn felgyulladó “RELEASE PARKING BRAKE” (OLDJA A KÉZIFÉKET) figyelmezteti a hibára (lásd 96 . oldal).

2. A fékrendszer meghibásodását jelzi, ha a kézifék kiengedése után égve marad, vagy a motor beindítása után kigyullad. További tudnivalókat olvashat a 447. oldalon.

   A műszerfalon megjelenő “ (!) ” vagy a multi-információs kijelzőn felgyulladó “CHECK SYSTEM” (ELLENŐRIZZE A RENDSZERT) figyelmezteti a hibára (lásd 100 . oldal).

Immobilizer rendszer visszajelző

Az ellenőrző lámpa a gyújtás bekapcsolásakor ON (II) kigyullad egy pár másodpercre. Ha a megfelelő kóddal ellátott gyújtáskulcs került a gyújtáskapcsolóba, akkor az immobilizer ellenőrző lámpa kialszik. Ha nem a megfelelő gyújtáskulccsal próbálják elindítani az autót, akkor az ellenőrző lámpa villogni kezd és a motor nem indul el (lásd 141. oldal).

Blokkolásgátló (ABS) rendszer visszajelző

Ez a lámpa a gyújtás bekapcsolásakor ON (II) kigyullad, majd a motor beindítása után nem sokkal elalszik. Ha bármilyen másik esetben kigyullad, akkor az ABS rendszer meghibásodott. Ilyen esetben forduljon márkaszervizhez, ahol megvizsgálják a rendszert. Az ABS ellenőrző lámpa világításakor, az ABS rendszer ugyan nem működik, de a jármű üzemi fékrendszere funkcionál. Lásd 319 . oldal.

A műszerfalon megjelenő “ (ABS) ” vagy a multi-információs kijelzőn felgyulladó “CHECK SYSTEM” (ELLENŐRIZZE A RENDSZERT) figyelmezteti a hibára (lásd 101 . oldal).

Rendszerüzenet visszajelző

A visszajelző felgyullad a műszerfalon, ha új rendszerüzenetet olvashat a multi-információs kijelzőn. Nyomja meg az INFO gombot a kormánykeréken az üzenet megjelenítéséhez (lásd 87 . oldal).

Legtöbbször a figyelmeztető lámpával együtt jelenik meg a többi rendszer visszajelző lámpája, úgymint a biztonsági öv bekapcsolására figyelmeztető lámpa, az SRS hibajelző, VSA rendszer visszajelző, stb.

SRS (Légzsák) visszajelző

A jelzőlámpa a gyújtás bekapcsolásakor ON (II) világít, majd kialszik. Amennyiben menetközben bármikor felgyullad, azt jelzi, hogy az első légzsák rendszernél hiba lépett fel. Ez a visszajelző jelzi az oldal légzsák, függöny légzsák, illetve övfeszítők meghibásodását is. További tudnivalókat olvashat a 30 . oldalon.

A műszerfalon megjelenő “ ” vagy a multi-információs kijelzőn felgyulladó “CHECK SYSTEM” (ELLENŐRIZZE A RENDSZERT) figyelmezteti a hibára.

Elektromos kormányszervo (EPS) visszajelző

Normál esetben ez a jelzőlámpa felgyullad a gyújtás bekapcsolásakor ON (II), majd a motor beindulása után kialszik. Ha menetközben felgyullad, az elektromos szervokormány meghibásodását jelzi. A műszerfalon megjelenő “ ” vagy a multi-információs kijelzőn felgyulladó “CHECK SYSTEM” (ELLENŐRIZZE A RENDSZERT) figyelmezteti a hibára (lásd 102 . oldal).

Amennyiben ez előfordulna, biztonságos helyen félreállítva kocsiját állítsa le a motort, majd indítsa újra. A jelzőlámpa nem fog rögtön kialudni, ezért induljon el újra, és pár kilométer múlva ellenőrizze a jelzőlámpát. Ha nem aludt ki, vagy kialudt, de újra felgyulladt, keresse fel a márkaszervizt. A jelzőlámpa felgyulladásával a szervo rásegítés kikapcsol, ezért a kormányzás nagyobb erőkifejtést igényel.

Amennyiben álló helyzetben, vagy lépésben haladva többször végállásig tekeri a kormányt, mindeközben nehezebbé válik a rásegítés, mivel a rásegítő motor árama leszabályoz, elkerülendő a túlzott felhevülését a rendszernek.

Hátsó ködlámpa visszajelző

A jelzőlámpa világít, ha felkapcsolja a hátsó ködfényt. Olvassa el a 134 . oldalon hogyan kapcsolja be a hátsó ködfényt.

Első ködlámpa visszajelző (Néhány modell esetén)

A jelzőlámpa világít, ha felkapcsolja az első ködlámpát. Olvassa el a 135 . oldalon hogyan kapcsolja be az első ködlámpát.

CRUISE MAIN

Sebességtartó automatika visszajelzője

Amennyiben gyárilag szerelt

Ez a visszajelző felgyullad, ha a sebességtartó funkciót aktiválta a CRUISE főkapcsolóval. A sebességtartó automatika kezelését a 265. oldalon olvashatja.

CRUISE CONTROL

Sebességtartó automatika visszajelző

Amennyiben gyárilag szerelt

Világít, ha a sebesség tartó funkció éppen üzemel. A sebesség tartó automatika kezelését a 265. oldalon olvashatja.

VSA

Menetstabilizáló rendszer (VSA) visszajelző

Amennyiben gyárilag szerelt

Az ellenőrző lámpa a gyújtás bekapcsolásakor ON (II) kigyullad egy pár másodpercre.

Bármilyen másik esetben kigyullad, vagy nem gyullad fel a gyújtás rátétele után akkor a VSA rendszer meghibásodott. Ilyen esetben forduljon márkaszervizhez, ahol megvizsgálják a rendszert. A VSA ellenőrző lámpa világításakor, a menetstabilizáló rendszer ugyan nem működik, de a jármű normál vezetési körülmények között teljes biztonsággal irányítható. Nem rendelkezik azonban, a rendszer nyújtotta biztonsági kontrollal kipörgés, illetve megcsúszás miatti stabilitás vesztés esetén.
A műszerfalon megjelenő "VSA" vagy a multi-információs kijelzőn felgyulladó "CHECK SYSTEM" (ELLENŐRIZZE A RENDSZERT) figyelmezteti a hibára (lásd 102. oldal).

További információk, lásd 321. oldal.

⚠

Menetstabilizáló rendszer (VSA) aktivált visszajelző

Amennyiben gyárilag szerelt

A jelzőlámpának hármas jelentése lehetséges:

1. Kigyullad, ha kikapcsolta a VSA – menetstabilizáló – kontroll rendszert.

2. Villog a VSA – menetstabilizáló rendszer beavatkozása közben. (Lásd 321. oldal.)

3. A VSA rendszer visszajelzőjével együtt a VSA rendszer hibájára hívja fel figyelmét. A műszerfalon megjelenő "VSA" vagy a multi-információs kijelzőn felgyulladó "CHECK SYSTEM" (ELLENŐRIZZE A RENDSZERT) figyelmezteti a hibára (lásd 102. oldal).

Ez a lámpa a gyújtás bekapcsolásakor ON (II) kigyullad, majd néhány másodperc múlva kialszik. További információk a VSA rendszer működéséről a 321. oldalon.

Villogó és vészvillogó visszajelző
A bal vagy a jobb oldali irányjelző visszajelző lámpa akkor villog, ha az irányjelző be van kapcsolva. Ha a visszajelző lámpa, nem ég, vagy túl gyorsan villog, általában azt jelenti, hogy valamelyik irányjelző lámpa izzója kiégett. A lehető leghamarabb cserélje ki a kiégett izzót (lásd 371. oldal), különben nem tudja jelezni a közlekedés többi résztvevőjének irányváltoztatási szándékát.

A vészvillogó kapcsoló bekapcsolásakor villogtatja mindkét irányjelző visszajelző lámpát a műszerfalon és az összes irányjelző fényt az autó karosszériáján.

A villogó kapcsoló egyszeri megnyomásával jelezheti sávváltási szándékát (lásd 132. oldal).

Fényszóró visszajelző

Ez a lámpa az országúti fényszóró bekapcsolásakor világít. A országúti fényszóró kapcsolásáról a 132. oldalon olvashat.

A műszerfalon megjelenő “ ” vagy a multi-információs kijelzőn felgyulladó “CHECK SYSTEM” (ELLENŐRIZZE A RENDSZERT) figyelmezteti az automatikus világítási rendszer hibáira.

“Világítás bekapcsolva” jelzőlámpa
A jelzőlámpa figyelmezteti Önt a világítás bekapcsolt állapotára. A világításkapcsoló bármely kapcsolt vagy pozíciójában felgyullad, és világít míg a világítást ki nem kapcsolta. Ha a gyújtáskapcsolót ACCESSORY (I), vagy LOCK (0) állásba fordítja, a visszajelző továbbra is világítani fog. Ha leveszi a gyújtást, és kinyitja a vezető oldali ajtót, további hangjelzés figyelmezteti, hogy ne felejtse a világítást bekapcsolt állapotban.

A műszerfalon megjelenő “ ” vagy a multi-információs kijelzőn felgyulladó “HEADLIGHTS ON” (VILÁGÍTÁS BEKAPCSOLVA) figyelmezteti a világítás bekapcsolt állapotára (lásd 98. oldal).

Automatikus világítás vezérelt modelleknél
A visszajelző az automatikus világítás — kapcsoló AUTO helyzetben — funkció bekapcsolásakor is jelez, ha a világítás felgyullad.

Riasztó rendszer visszajelző (Néhány modell esetén)

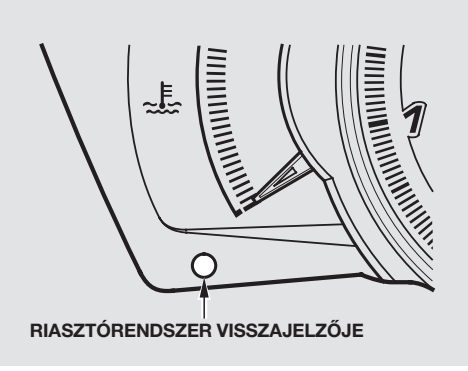

A riasztó rendszer bekapcsolásakor felgyullad ez a lámpa. A 262 . oldalon teljes képet kap a riasztó működéséről

Tartalék üzemanyag jelző

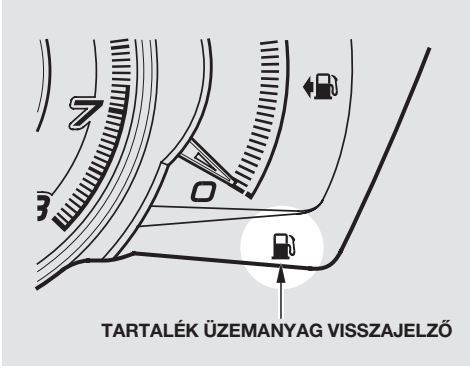

A visszajelző az üzemanyag mérő műszer része. Figyelmezteti időben a tankolás szükségességére.

A műszerfalon megjelenő “ ” vagy a multi-információs kijelzőn felgyulladó “FUEL LOW” (benzines) illetve “DIESEL FUEL LOW” (dízel modelleknél) (ÜZEMANYAGSZINT ALACSONY) figyelmezteti a tankolás szükségességére.

A lámpa kigyulladása jelzi, hogy tankolnia kell, mert csak kevesebb mint 7,5 ℓ üzemanyag áll rendelkezésére, mielőtt a mutató eléri a nullát. Amennyiben a mutató eléri a nulla értéket, kevés tartalék még maradt a tankban.

Dízel modelleknél
Amennyiben a gépkocsiból menet közben kifogy az üzemanyag, olvassa el **az Üzemanyag rendszer légtelenítése** című fejezetet a 397 . oldalon.

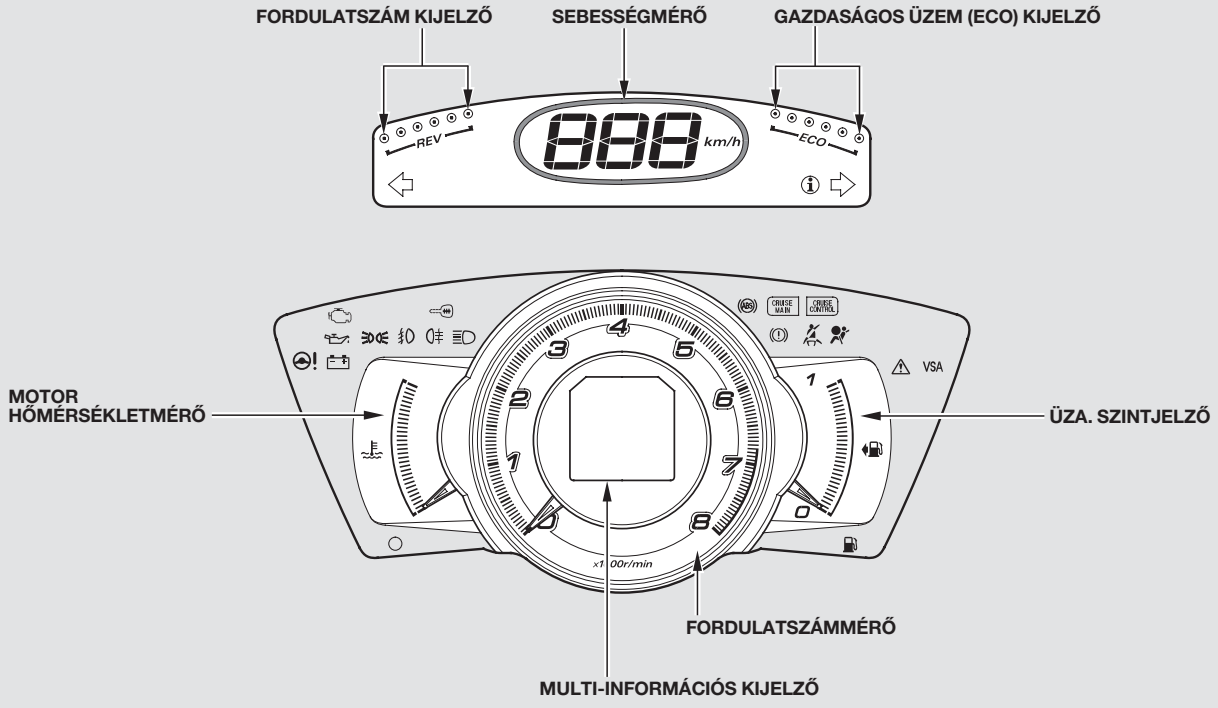

A képen benzines modell látható.

sebesség mértékegység váltó gomb

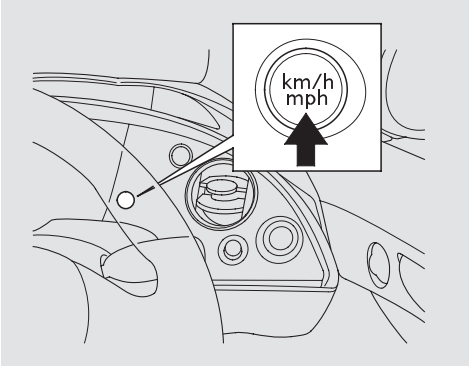

Csak a jobbkormányos modellek esetén
Nyomja meg és tartsa lenyomva a mértékegység váltó gombot, a hangjelzésig. A kilométeróra és a multi-információs kijelzőn megjelenített értékek (résztávolság, távolság, pillanatnyi üza. fogyasztás, hatótávolság, átlagos sebesség, átlagos üza. fogyasztás) mértékegysége km/h-ról mérföld/h-ra vált.

A multi-információs kijelzőn megjelenik a mértékegység váltó kijelző.

A gyújtás bekapcsolása ON (II) után a legutóbb kiválasztott funkció kerül kijelzésre.

Gyárilag a mph (mérföld/h) mértékegység lett beállítva a kijelzőn. Minden esetben, ha leveszi az akkumulátorsarut, — vagy ha az akkumulátor lemerül — a rendszer visszatér a gyári beállításhoz.

Sebességmérő műszer
Modelltől függően a sebesség értéke km/h, vagy mérföld/h mértékegységben megjelenítve.

A jobbkormányos modelleknél válthat a sebességérték mértékegységek közt.

Ön beállíthat egy jármű sebességet, amelynek túllépése esetén figyelmeztetés történik. További információért lapozzon a 105 . oldalra.

Fordulatszámmérő
A motor fordulatszámát mutatja fordulat/percben. A motor kímélése érdekében vezessen úgy, hogy a fordulatszámmérő mutatója ne kerüljön a vörös zónába.

Hőmérséklet jelző
A motor hűtőfolyadékának hőmérsékletét mutatja. Szokványos vezetési körülmények között a műszer mutatója körülbelül a skála középső tartományában helyezkedik el. Rendkívüli körülmények esetén, például nagyon meleg időben vagy emelkedőn való hosszabb idejű haladáskor előfordulhat, hogy a mutató a piros (hot) zónába ér. Ha ez bekövetkezik, álljon le az út szélére és várja meg amíg a motor lehűl. Nyissa ki a kezelési könyvet a 437 . oldalon, ahol megtalálja a hűtőrendszer ellenőrzésére vonatkozó utasításokat.

Üzemanyagszint jelző
Az üzemanyagtartályban levő üzemanyag mennyiségét mutatja. A üzemanyag szintet akkor mutatja helyesen, ha az autó vízszintes talajon áll. A műszer mutatója visszatér a kiindulási helyzetbe a gyújtás kikapcsolása után.

MEGJEGYZÉS

Csak a benzines modellek esetén
Kerülje el az üzemanyag teljes kifogyását, ugyanis ezenközben a motor rendszertelen járása a katalizátor tönkremenetelét okozhatja.

MEGJEGYZÉS

Csak a dízel modellek esetén
A motor hibajelző lámpa felgyullad, illetve az izzítás visszajelző villogni kezd, ha a motor az üzemanyag hiánya miatt megáll, majd tankolás után újraindítja.

Fordulatszám visszajelző

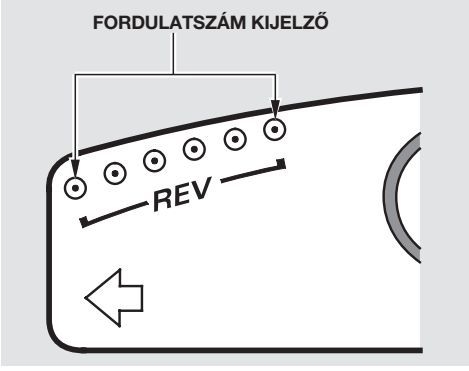

A kijelző tudósít arról, ha a motor fordulatszáma közelít a piros zónához. Ha mind a hat kijelző szegmens felgyullad, a motor fordulatszáma elérte a — piros zóna — működési határértéket.

A motor hosszú élettartamának biztosítása érdekében soha ne forgassa a piros zóna tartományba.

ECO — Gazdaságos üzem kijelző

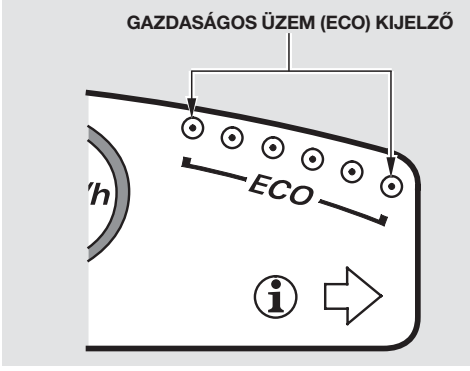

A kijelzőn jelzett érték az aktuális üzemanyag fogyasztást veti össze a gazdaságos üzem követelményével. Ha mind a hat kijelző szegmens felgyullad, a motor a lehető leggazdaságosabban üzemel. Extra terhelés és üzemanyag fogyasztás esetén eltűnnek a szegmensek a kijelzőről.

A fordulatszámmérő műszer közepén található multiinformációs kijelzőn a gyújtáskulcs ON (II) állásában különböző információk és szimbólumok/üzenetek láthatóak. Néhány visszajelző/üzenet segít az autó hatékonyabb üzemeltetésében. Más adatok a problémamentes folyamatos vezetés érdekében az autó állapotáról adnak Önnek információt.

Két különböző típusú szimbólum/üzenet van: normál tájékoztató szimbólumok/üzenetek és a figyelmeztető, figyelem felhívó szimbólumok/üzenetek.

A multiinformációs kijelző és a kormánykeréken található két gomb (lásd 87 . oldal) segítségével Ön kedve szerint megválaszthatja, milyen nyelvű legyen a kijelző, illetve több vezérlő paramétert beállíthat velük.

Üzemi értékek kijelzése/Rendszerüzenetek

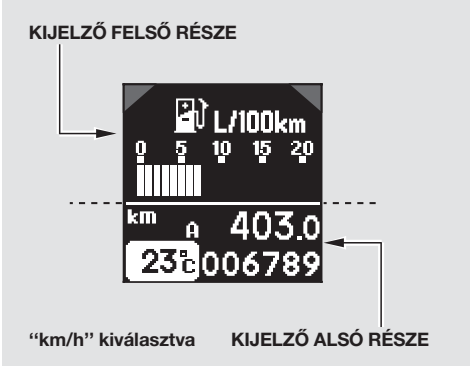

A multiinformációs kijelző egy felső és egy alsó részből áll. Mindkét rész két üzenet sort tud megjeleníteni.

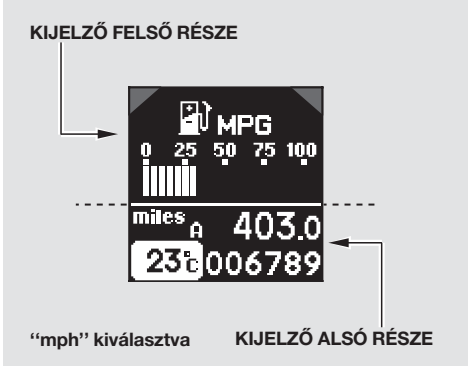

Normál megjelenítési módban a felső kijelző rész az utazási adatokat, az alsó kijelző rész a kilométer számlálót, a napi kilométer számlálót és a külső hőmérsékletet mutatja.

Sebességtartó automatikával szerelt modellek esetén

Normál megjelenítési módban a felső kijelző rész a gyújtáskapcsoló kulcs ON (II) állásba fordítása után (lásd 88 . oldal) az aktuális üzemanyag fogyasztást mutatja. Az INFO gomb minden egyes megnyomásával az utazási adatok között, az aktuális üzemanyagfogyasztás, a tankolásig megtehető út hossza, az átlagsebesség, az átlagos üzemanyag fogyasztás, a hátsó biztonsági övek használata és az üres képernyő (lásd következő oldal) között válthat.

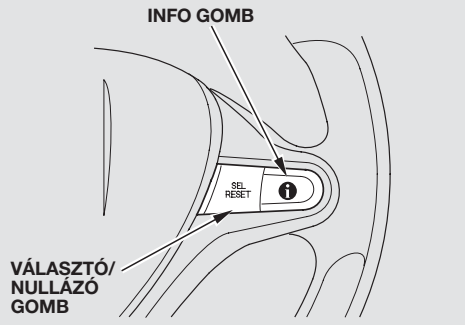

Sebességtartó automatika nélküli modellek esetén

Az aktuális üzemanyag fogyasztás kijelzést követően a rendszer figyelmeztető szimbólumok jelennek meg a multiinformációs képernyőn, ha valamilyen problémából adódóan a rendszer figyelmeztetést küld. A gyújtáskapcsoló kulcs ON (II) állásba való fordítása után a legnagyobb prioritású rendszer figyelmeztető szimbólum/üzenet jelenik meg először.

FOLYTATÓDIK

Balkormányos modell

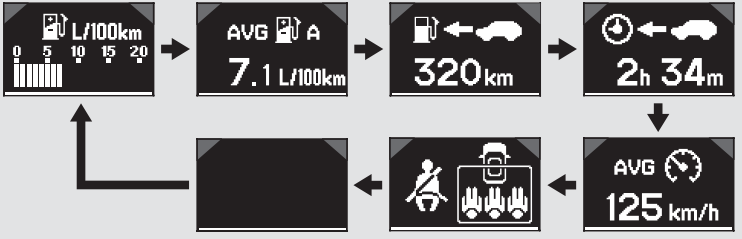

Jobbkormányos modell

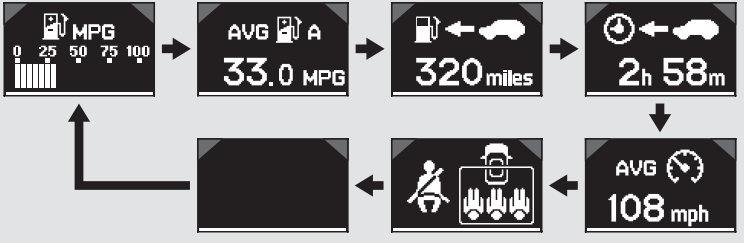

mph kiválasztva.

A fedélzeti komputer kijelzőjén megjelenő információk:

L/100km : Autójának pillanatnyi fogyasztása km/h, és l/100 km egységre vetítve.

MPG : Autójának pillanatnyi fogyasztása mp/h, és gallon/mp egységre vetítve.

: Várható hatótávolság a tankban lévő üzemanyag felhasználásával.
Ez a távolság nagymértékben függ a vezetési stílustól, közlekedési szituációtól, stb. Az érték a legutolsó pár kilométer megtett út körülményeinek analizálása alapján kerül megállapításra.

: A legutolsó gyújtás bekapcsolás ON (II) óta utazással eltelt időt mutatja.

AVG : A beállított mértékegységnek megfelelően kijelzi az utazás átlagsebességét km/h, vagy mp/h értékben.

AVG A : Az "A" résztávolságon mért átlagfogyasztás a legutolsó nullázás óta.

AVG B : A "B" résztávolságon mért átlagfogyasztás a legutolsó nullázás óta.

Az átlagos üzemanyagfogyasztás értékét a rendszer minden 10 másodpercben újra kalkulálja. A résztávolságmérő nullázása esetén, az átlagfogyasztás értéke is törlődik. A nullázáshoz nyomja meg a nullázó gombot, míg a kijelző "0.0." értékre vált.

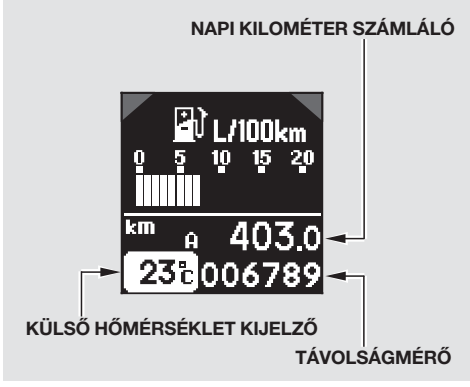

A kijelző alsó szegmensében jelenik meg a kilométerszámláló, résztvávolságmérő és a külső hőmérséklet értékei.

FOLYTATÓDIK

Kilométer számláló
A kilométer számláló az autóval összesen megtett kilométerek számát mutatja.

Résztávolség mérő
A napi kilométer számláló az utolsó nullázás óta megtett utat mutatja.

A két külön beépített számláló A és B egymástól függetlenül beállítható. A választógomb lenyomásával jelenítse meg a kívánt, A vagy B napi számlálót. A gyújtás bekapcsolása ON (II) után a legutóbb kiválasztott érték jelenik meg.

Mindkét napi kilométer beállításával két különböző távolságot mérhet.

A választógombot tartsa lenyomva, amíg a mutatott érték nullára nem vált.

A kijelző felső szegmensében megjelenő "AVG A" vagy "AVG B" érték az alsó szegmensben megjelenített A vagy B résztávolsághoz tartózó átlagfogyasztás.

Külső hőmérséklet kijelző
A kijelző a külső hőmérsékletet jelzi Celsius fokban.

A hőmérséklet érzékelő az első lökhárító alá van szerelve, ezért pontosságát befolyásolja az aszfalt felől érkező hőhatás, az előttünk haladó kipufogógázának hőmérséklete, illetve a karosszéria felmelegedése. Ezért 30 km/h alatti autózásnál ezen tényezőket vegye figyelembe az érték leolvasásánál.

Miután elindul, néhány percbe telik, míg a szenzor alkalmazkodik a külső hőmérséklethez, ezért addig fals értéket mutathat.

Amennyiben a külső hőmérsékletmérő fals értéket mutat ±3°C – ot kalibrálhat rajta (lásd 114 . old).

FIGYELEM: Mielőtt a kalibráláshoz kezd, várja meg amíg a hőmérséklet stabilizálódik (míg a karosszéria átveszi a külső hőmérsékletet).

Egyes környezeti viszonyok esetén előfordulhat, hogy míg a kijelzőn 0 Celsius fok körüli értéket olvas, addig az út felületén jegesedés tapasztalható. A multi-információs kijelzőn megjelenő piktogram figyelmezteti a veszélyre (lásd 98 . oldal).

Rendszer hiba visszajelzők
Ha az autóval valamilyen probléma adódik, például a motor olaj szintje alacsony vagy az ajtó nincs teljesen bezárva, akkor a multiinformációs kijelző jelzi a problémát. Ez úgy történik, hogy az éppen aktuális kijezést egy vagy több szimbólum/üzenet megjelenése szakítja meg. A szimbólumok/ üzenetek többsége körülbelül 5 másodpercre jelenik meg, majd a rendszer visszavált az eredeti képernyőre. A szimbólumok/ üzenetek másik része a probléma megoldásáig a kijelzőn látható.

Amikor az Ön autója új, akkor a multiinformációs kijelzőn a rendszer figyelmeztetés szimbólumok jelennek meg üzenetek nélkül. Az autót erre állították be gyárilag. Ugyanakkor Önnek lehetősége van saját személyére szabni a beállításokat oly módon, hogy a rendszer figyelmeztető szimbólumok üzenettel együtt jelenjenek meg (lásd 112 . oldal). Néhány szimbólumnak, mint például az alacsony külső hőmérséklet vagy a hátsó biztonsági öv bekapcsolására figyelmeztető visszajelző, stb., nincs kísérő üzenete.

Ebben a fejezetben a rendszer szimbólumok túlnyomó részt minden példában a hozzájuk tartozó kísérő üzenetekkel együtt jelennek meg, ugyanakkor ezek a szimbólumok ugyanazok, mint az alapbeállítás esetén.

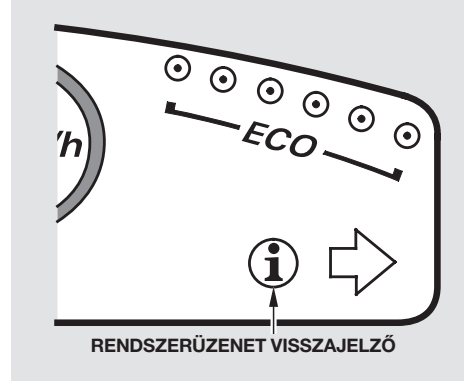

Ezeknek a szimbólumoknak/üzeneteknek a megjelenése magával vonja a műszerfal megfelelő visszajelző lámpájának (lámpáinak) a kigyulladását, illetve a rendszer üzenet visszajelző megjelenését. A rendszer üzenet visszajelző addig látható, amíg a probléma(ák) kijavításra vagy megoldásra nem talált(ak).
A következő példákban minden lehetséges megjeleníthető rendszer figyelmeztetés szimbólum/üzenet leírását megtalálja. Az alábbiakban találja az összes üzenet felsorolását:

FOLYTATÓDIK

	Lásd 100, 444, és 445. oldal.
	Lásd 100, és 441. oldal.
	Lásd 100, és 447. oldal.
	Lásd 99, és 442. oldal.
	Lásd 78, és 102. oldal.

	Lásd 101, és 443. oldal.
	Lásd 30, és 101. oldal.
	Lásd 101, és 319. oldal.
	Lásd 76, és 96. oldal.
	Lásd 97, és 355. oldal.

	Lásd 102, és 321. oldal.
	Lásd 22, és 94. oldal.
	Lásd 22, és 94. oldal.
	Lásd 22, és 94. oldal.
	Lásd 95 . oldal.

	Lásd 98, és 132. oldal.
	Lásd 96, és 141. oldal.
	Lásd 102, és 360. oldal.
	Lásd 90, és 98. oldal.
	Lásd 103, és 133. oldal.

80km/h	Lásd 98, és 105. oldal.
50mph	Lásd 98, és 105. oldal.
	Benzines modellek Lásd 81, és 97. oldal.
	Dízel modellek Lásd 81, és 97. oldal.

Biztonsági öv bekapcsolása

A műszerfalon megjelenő biztonsági öv bekapcsolására figyelmeztető lámpa mellett, a multi-információs kijelző aktuális közlését megszakítva megjelenő “ ,” vagy műszerfalon felgyulladó “FASTEN SEAT BELT” (KAPCSOLJA BE AZ ÖVET) üzenet figyelmezteti Önt a biztonsági öv bekapcsolására. Ez a piktogram/üzenet égve marad mindaddig, amíg autózás közben nem kapcsolja be az övét.

Utas biztonsági övének bekapcsolása

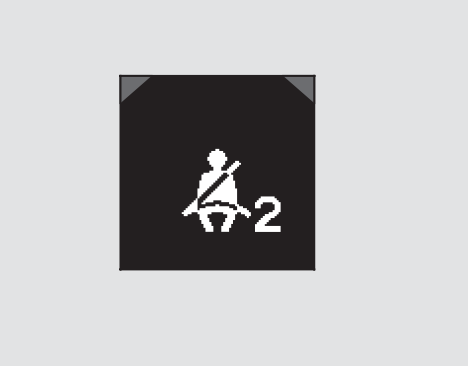

A multi-információs kijelző aktuális közlését megszakítva megjelenő “ 2 ,” vagy műszerfalon felgyulladó “FASTEN PASSENGER SEAT BELT” (UTASA KAPCSOLJA BE AZ ÖVET) üzenet figyelmezteti az első ülésen ülő utasát a biztonsági öv bekapcsolására. Ez a piktogram/üzenet égve marad mindaddig, amíg autózás közben nem kapcsolja be az övét.

További tudnivalókat a biztonsági öv figyelmeztető jelzésekről a 22 . oldalon talál.

Hátsó biztonsági övek használatának kijelzője

Ha a gyújtáskapcsoló kulcsot ON (II) állásba fordítja, akkor a multiinformációs kijelzőn felső része a hátsó biztonsági övek használatát mutatja Önnek. Emlékeztetőül hangjelzést is fog hallani.

Ez a képernyő kijelzés 30 másodperc után eltűnik. Szintén eltűnik ez a képernyő akkor is, ha a kormányon található rendszer információ gombot megnyomja a képernyő váltáshoz.

A biztonsági övek bekapcsolt állapotát érzékelő rendszer az egyes biztonsági övek csatjaitól, illetve a hátsó ajtók nyitás érzékelőitől kapott információk alapján érzékeli, hogy a hátsó három ülés esetén a biztonsági övek használatban vannak. A rendszer tájékoztatja Önt arról, hogy melyik hátsó biztonsági öv van bekapcsolva és figyelmezteti Önt, illetve utasait a biztonsági öv használatára. Azt, hogy melyik hátsó biztonsági öv van bekötve (1-től 3-ig), a képernyő jobb felső részén található visszajelző ábrák mutatják.

Vezetés közben is tudja ellenőrizni a biztonsági övek használatát. A képernyő váltáshoz ismétlődően nyomja meg és engedje el a rendszer információ gombot.

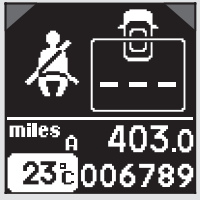

Ha a rendszer nem érzékeli a biztonsági övek használatát, akkor a képernyőn három vízszintes vonal látható. A rendszer alap értékeinek visszaállításához fordítsa a gyújtáskulcsot LOCK (0) állásba. Ha ez történik, akkor az SRS visszajelző lámpa szintén kigyullad. Ilyen esetben ellenőrizetesse autóját Márkakereskedőjével (lásd 30 . oldal).

Ajtó és Csomagtér ajtó nyitva

Ha a csomagtér ajtó vagy bármelyik ajtó nincs rendesen bezárva, akkor ez a képernyő jelzi Önnek, melyik az az ajtó vagy a csomagtér ajtó, illetve figyelmezteti Önt, hogy elindulás előtt zárja be a csomagtér ajtót és ez(eke)t az ajtó(ka)t. Ez a képernyő folyamatosan látható, amíg be nem zárja a csomagtér ajtót és ez(eke)t az ajtó(ka)t.

FOLYTATÓDIK

A kormánykeréken található INFO gomb megnyomásával ideiglenesen átválthatja a képernyőt, de az körülbelül 5 másodperc múlva automatikusan visszatér az eredeti kijelzésre.

Engedje ki a kéziféket

Ha behúzott kézifékkel elindul, akkor az aktuális kijelzés megszakításra kerül és a multi-információs kijelzőn vagy ez a szimbólum, vagy ez a szimbólum és a “RELEASE PARKING BRAKE” (ENGEDJE KI A KÉZIFÉKET) üzenet jelenik meg. Ez a szimbólum/üzenet folyamatosan látható és hangjelzés is hallható, amíg ki nem engedi a kéziféket.

Gyújtáskulcs

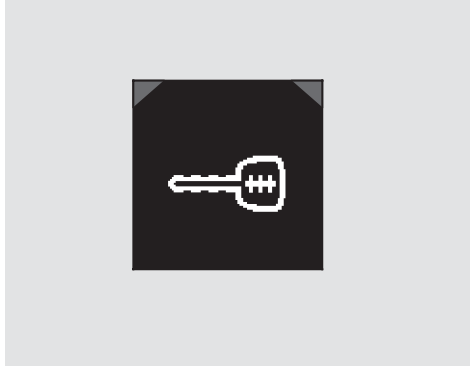

Ha a gyújtáskapcsoló kulcsot LOCK (0) vagy ACCESSORY (I) állásban hagyja és a vezető ajtaját kinyitja, akkor ez a szimbólum, vagy ez a szimbólum az “IGNITION KEY” (GYÚJTÁSKAPCSOLÓ KULCS) üzenettel együtt megjelenik a kijelzőn és figyelmeztető hangjelzést hall.

Alacsony Fékfolyadék szint

Ha a fékfolyadék szintje a motortérben található fékfolyadék tartályban a MIN jelzés közelében vagy alatta van, akkor a multi-információs kijelzőn vagy a szimbólum, vagy a szimbólum és a "BRAKE FLUID LOW" (FÉKFOLYADÉK SZINT ALACSONY) üzenet jelenik meg. Ha ezt az üzenetet látja, akkor Márkakereskedőjével vizsgáltassa meg autója fékrendszerét (lásd 355 . oldal).

Alacsony üzemanyag szint

Benzines modellek esetén
Ha az üzemanyag szintje az üzemanyag tartályban alacsony, akkor a multi-információs kijelzőn vagy a szimbólum, vagy a szimbólum és a "FUEL LOW" (ALACSONY ÜZEMANYAG SZINT) üzenet jelenik meg. Ilyenkor mihamarabb tankolnia kell. A műszerfalon az alacsony üzemanyagszint visszajelző lámpa szintén kigyullad (lásd 81 . oldal).

Alacsony Gázolaj szint

Dízel modelleknél
Ha az üzemanyag szintje az üzemanyag tartályban alacsony, akkor a multi-információs kijelzőn vagy a szimbólum, vagy a szimbólum és a "DIESEL FUEL LOW" (ALACSONY DÍZEL ÜZEMANYAG SZINT) üzenet jelenik meg. Ilyenkor mihamarabb tankolnia kell. A műszerfalon az alacsony üzemanyagszint visszajelző lámpa szintén kigyullad (lásd 81 . oldal).

FOLYTATÓDIK

Világítás bekapcsolva

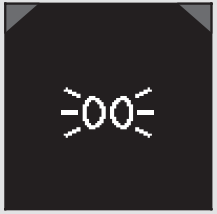

Ha a gyújtáskapcsoló kulcsot ACESSORY (I) vagy LOCK (0) állásba fordítja úgy, hogy a fényszórók vagy a helyzetjelző világítás bekapcsolva marad, majd kinyitja a vezető ajtaját, akkor ez a szimbólum, vagy ez a szimbólum és a "HEADLIGHTS ON" (VILÁGÍTÁS BEKAPCSOLVA) üzenet jelenik meg a képernyőn. A műszerfalon található, a világítás bekapcsolására figyelmeztető visszajelző lámpa szintén kigyullad és égve marad.

Sebességhatár riasztás

Riasztás a 80 km/h sebesség elérésénél beállítva.

Ha az egyéni beállítások során a sebességhatár túllépésre figyelmeztető funkciónál egy sebesség értéket állított be, akkor ennek az elérésekor ez a visszajelző a kijelzőn megjelenik és hangjelzést hall. Sebességhatárnak két különböző sebességet állíthat be. A sebességhatár túllépésre vonatkozó beállításokról a 105 . oldalon olvashat további információt.

Alacsony külső hőmérséklet

Ha a külső hőmérséklet nagyon alacsony (közel a fagyponthoz) és az út felülete lefagyhatott, akkor ez a szimbólum jelenik meg a multiinformációs kijelzőn. A külső hőmérséklet visszajelzőről a 90 . oldalon olvashat további információt.

Rendszerüzenetek
Az alábbi szimbólumok/üzenetek az autó rendszereinek különböző problémáiról tájékoztatják Önt.

Ha a multiinformációs kijelzőn ez a szimbólum, vagy ez a szimbólum üzenettel együtt először megjelenik, akkor hangjelzést is hall.

Motorolaj szint ellenőrzése

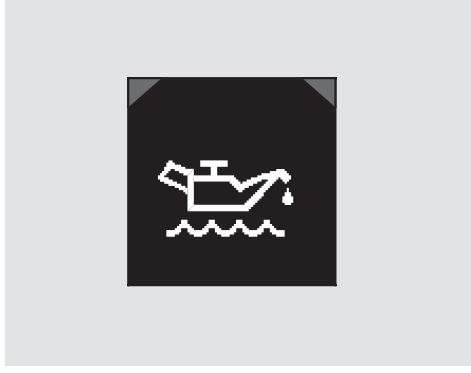

Ha a motor működése során a multiinformációs kijelzőn ez a szimbólum, vagy ez a szimbólum a "CHECK ENGINE OIL LEVEL" (ELLENŐRIZZE A MOTOR OLAJ SZINTET) üzenettel megjelenik, akkor a motor olaj szintje alacsony. A szimbólum/üzenet megjelenésével együtt hangjelzést is hall. Ellenőrizze a motor olaj szintet és töltsön utána. További információkért lapozzon a 442 . oldalra.

MEGJEGYZÉS

Ha nem törődik az olajszint szimbólum/ üzenet megjelenésével és tovább folytatja a vezetést akkor a motor súlyosan károsodhat.

FOLYTATÓDIK

Alacsony olajnyomás

Ha a motor olaj szintje nagyon alacsony vagy az olajnyomás megszűnik, akkor a multi-információs kijelzőn vagy ez a szimbólum, vagy a szimbólum és a "OIL PRESSURE LOW" (ALACSONY OLAJNYOMÁS) üzenet jelenik meg. Ilyenkor a műszerfalon az alacsony olajnyomásra figyelmezető visszajelző lámpa villog vagy folyamatosan ég. Ha ezt a szimbólumot/üzenetet látja, akkor azonnal kell cselekednie, mert a motor súlyosan károsodhat. Kövesse a 441. oldalon leírt teendőket.

Ellenőrizze a rendszert (Motor)

Ha az autó károsanyag kibocsátást ellenőrző rendszere feltételezhetően meghibásodott, akkor a multiinformációs kijelzőn vagy a szimbólum, vagy a szimbólum és a "CHECK SYSTEM" (ELLENŐRIZZE A RENDSZERT) üzenet jelenik meg. Ellenőriztesse autóját Márkakereskedőjével (lásd 444 . oldal benzines modellek, 445 . oldal dízel modellek esetén).

Ez a szimbólum akkor is megjelenik, ha a motor olajszint érzékelő meghibásodott.

Ellenőrizze a rendszert (Fék)

Ha fékrendszerrel bármilyen probléma adódik, akkor a multiinformációs kijelzőn vagy ez a szimbólum, vagy a szimbólum és a "CHECK SYSTEM" (ELLENŐRIZZE A RENDSZERT) üzenet jelenik meg. Ilyenkor a műszerfalon a kézifék és a fékrendszer visszajelző lámpa is kigyullad. További információkat a 447. oldalon olvashat.

Ellenőrizze a rendszert (Töltésrendszer)

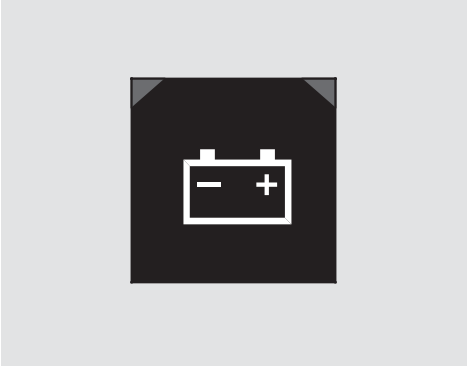

Ha a generátor nem tölti az akkumulátort, akkor a multiinformációs kijelzőn vagy ez a szimbólum, vagy a szimbólum és a ‘‘CHECK SYSTEM’’ (ELLENŐRIZZE A RENDSZERT) üzenet jelenik meg. További információkat a 443 . oldalon olvashat.

Ellenőrizze a rendszert (Légzsákrendszer)

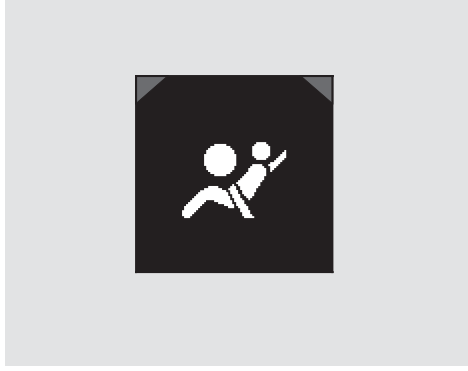

Ha az első légzsákokkal, az oldal légzsákokkal, az automata övfeszítő rendszerrel probléma adódik, akkor a multiinformációs kijelzőn vagy ez a szimbólum, vagy a szimbólum és a ‘‘CHECK SYSTEM’’ (ELLENŐRIZZE A RENDSZERT) üzenet jelenik meg. Mihamarabb vigye autóját a Márkakereskedőjéhez (lásd 30 . oldal).

Ellenőrizze a rendszert (ABS - Blokkolásgátló rendszer)

Ha a blokkolásgátló (ABS) rendszerrel bármilyen probléma adódik, akkor a multiinformációs kijelzőn vagy ez a szimbólum, vagy a szimbólum és a ‘‘CHECK SYSTEM’’ (ELLENŐRIZZE A RENDSZERT) üzenet jelenik meg. Ellenőriztesse autóját Márkakereskedőjével (lásd 76 . oldal).

FOLYTATÓDIK

Ellenőrizze a rendszert (EPS - Elektromos kormányszervo)

Ha az elektronikus szervokormány (EPS) rendszerrel bármilyen probléma adódik, akkor a multiinformációs kijelzőn vagy ez a szimbólum, vagy a szimbólum és a "CHECK SYSTEM" (ELLENŐRIZZE A RENDSZERT) üzenet jelenik meg. Ilyenkor a műszerfalon az EPS rendszer visszajelző lámpa is kigyullad. Ha ez a szimbólum/ üzenet megjelenik, akkor ellenőriztesse az EPS rendszert Márkakereskedőjével. További információkat a 78 . oldalon olvashat.

Ellenőrizze a rendszert (VSA – Menetstabilizáló rendszer)

Ha az autó menetstabilizáló (VSA) rendszerével bármilyen probléma adódik, akkor a multiinformációs kijelzőn vagy ez a szimbólum, vagy a szimbólum és a "CHECK SYSTEM" (ELLENŐRIZZE A RENDSZERT) üzenet jelenik meg. Ilyenkor a műszerfalon a VSA rendszer és a VSA rendszer működés visszajelző lámpa is kigyullad. Ha ez a szimbólum/üzenet megjelenik, akkor ellenőriztesse a VSA rendszert Márkakereskedőjével. További információkat a 321. oldalon olvashat.

Víz az üzemanyagszűrőben

Csak dízel modellek esetén
Ha a multiinformációs kijelzőn ez a szimbólum, vagy ez a szimbólum a "WATER IN FUEL FILTER" (VÍZ AZ ÜZEMANYAGSZŰRŐBEN) üzenettel együtt megjelenik, akkor az üzemanyag rendszerben víz található, amely a befecskendező rendszer tönkremenetelét okozhatja. Mihamarabb vigye autóját Márkakereskedőjéhez, ahol ellenőrzik az üzemanyag szűrőt és a vizet leengedik belőle.

Ellenőrizze a rendszert (Automata világításrendszer)

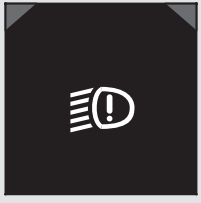

Ha a multiinformációs kijelzőn ez a szimbólum, vagy ez a szimbólum a “CHECK SYSTEM” (ELLENŐRIZZE A RENDSZERT) üzenettel együtt megjelenik, akkor az automatikus fényszóró beállítási rendszer meghibásodott. Ha ez a szimbólum/ üzenet megjelenik, akkor mihamarabb vigye autóját Márkakereskedőjéhez.

Személyre szabott beállítások
Az autó vezérlő beállításait a saját igényeinek megfelelően személyre szabhatja. A testreszabás módba való belépéshez az autónak állnia kell és a gyújtáskapcsoló kulcsnak ON (II) állásban kell lennie. Nyomja le és tartsa lenyomva a kormánykeréken található INFO gombot körülbelül 3 másodpercig, miközben a multiinformációs kijelzőnek a normál kijelzése látható. Itt találhatóak azok a beállítások, amelyek testre szabhatóak.

- SEBESSÉGHATÁR TÚLLÉPÉS FIGYELMEZTETÉS (SPEED ALARM): A sebességhatár érték beállítása (lásd 105 . oldal).
- BEÁLLÍTÁS VÁLTÁS (CHG SETTING): Az autó vezérlő paramétereinek beállítása (lásd 111 . oldal).
- NYELV (LANGUAGE): Nyelv kiválasztás (lásd 123 . oldal).
- ALAPÉRTÉK MIND (DEFAULT ALL): Visszatérés a gyári alapbeállításokhoz (lásd 124 . oldal).

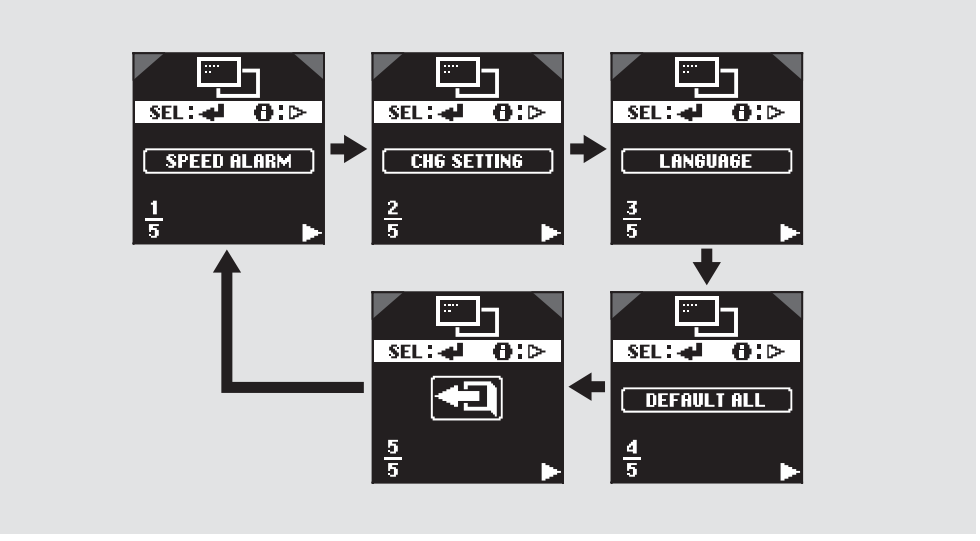

Az INFO gomb minden egyes megnyomására a kijelző vált a “SPEED ALARM”, “CHG SETTING”, “LANGUAGE”, “DEFAULT ALL”, “EXIT” (SEBESSÉGHATÁR TÚLLÉPÉS FIGYELMEZTETÉS, BEÁLLÍTÁS VÁLTÁS, NYELV, ALAPÉRTÉK MIND, KILÉPÉS) tételek között, majd visszatér a “SPEED ALARM” (SEBESSÉGHATÁR TÚLLÉPÉS FIGYELMEZTETÉS) kijelzőre a fenti ábrának megfelelően.

Ha vezetés közben állítja be a sebességhatár értéket, amelynek túllépése esetén figyelmeztetés érkezik, akkor válassza a "SPEED ALARM" (SEBESSÉGHATÁR TÚLLÉPÉS FIGYELMEZTETÉS) tételt és olvassa el a 108 . oldalt. Kivételes esetekben beállíthatja a sebességhatár értéket vezetés közben is.

Ha az autó vezérlő paraméterei közül akar választani, akkor válassza ki a "CHG SETTING" (BEÁLLÍTÁS VÁLTÁS) tételt és kövesse a 111 . oldalon leírt információt.

Ha a beállítások értékeit a gyári beállítási adatokra akarja visszaállítnai, akkor válassza a "DEFAULT ALL" (ALAPÉRTÉK MIND) tételt, amint arról a 124 . oldalon olvashat.

A kormánykeréken található INFO gombot (ⓘ) használja a beállítások közötti ugráláshoz, majd nyomja meg a SEL/RESET (KIVÁLASZTÁS/VISSZÁLLÍTÁS) gombot a kiválasztáshoz.

Ha az INFO gomb megnyomása és a beállítási kijelző megjelenése után nem választ ki egyetlen beállítást sem, akkor a testreszabás mód kijelző körülbelül 10 másodperc múlva visszatér a normál kijelzésre.

Ha a beállítások tesztreszabása közben megpróbál elindulni, akkor a "MUST STOP AND PARK TO CHANGE SETTINGS" (ÁLLJON MEG ÉS PARKOLJON A BEÁLLÍTÁS BEFEJEZÉSÉIG) üzenet jelenik meg a kijelzőn és a testreszabás mód törlésre és befejezésre kerül.

Ha a gyújtáskapcsoló kulcsot az ON (II) állásból máshova fordítja, a testreszabás mód szintén törlődik és befejeződik.

Sebességhatár risztás
Önnek állás, illetve vezetés közben lehetősége van különböző figyelmeztető funkciók elérésére. Vezetés közben kiválaszthatja a két, sebességhatár túllépésre figyelmeztető beállítást. Ha az autó áll, akkor a sebességhatár értéke az Ön igényei szerint beállítható.

FOLYTATÓDIK

Sebességhatár riasztás beállítása álló járműnél:

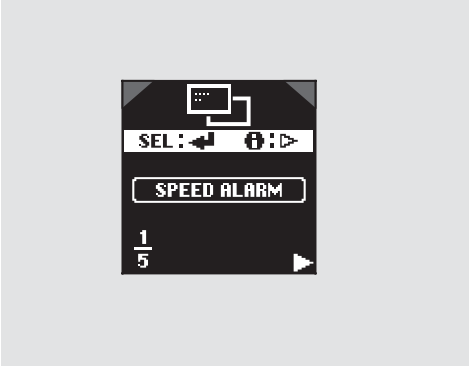

A testreszabás módba való belépésnél ismétlődően nyomja meg és engedje el az INFO gombot a “SPEED ALARM” (SEESSÉGHATÁR TÚLLÉPÉS FIGYELMEZTETÉS) tétel kiválasztásához. Ha a multiinformációs kijelzőn a “SPEED ALARM” (SEESSÉGHATÁR TÚLLÉPÉS FIGYELMEZTETÉS) üzenet jelenik meg, akkor nyomja meg a SEL/RESET (KIVÁLASZTÁS/VISSZÁLLÍTÁS) gombot. A kijelző a beállítási módba vált.

Bal kormányos modell esetén a sebesség mértékegységet meghatározhatja km/h-ban. Jobb kormányos modell esetén a sebesség mértékegységet meghatározhatja km/h-ban vagy mph-ban a választott sebesség kijelzésnek megfelelően. A két választott sebességhatár és a beállítás be/kikapcsolás ikonok a kijelzőn láthatóak.

Sebesség beállítás 1: A sebességhatár túllépésére figyelmeztetést be- vagy kikapcsolhatja, illetve a sebességhatár értékeket állíthatja 50 km/h fölé vagy alá.

Sebesség beállítás 2: A sebességhatár túllépésére figyelmeztetést be- vagy kikapcsolhatja, illetve a sebességhatár értékeket állíthatja 80 km/h fölé vagy alá.

Az INFO gomb (ⓘ) ismételt megnyomására és elengedésére a választott ikon 1. beállításról (set 1) 50 km/h-ra, majd 2. beállításra (set 2), majd 80 km/h-ra vált, majd nyomja meg ismét a kilépéshez.

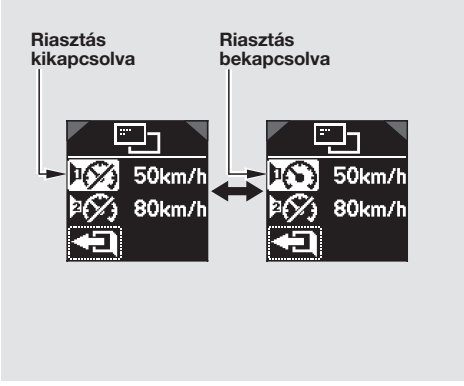

Válassza ki valamelyik beállítási módot (1 vagy 2), majd válasszon a be-, vagy kikapcsolás közül a SEL/RESET (KIVÁLASZTÁS/VISSZÁLLÍTÁS) gomb ismétlődő megnyomásával.

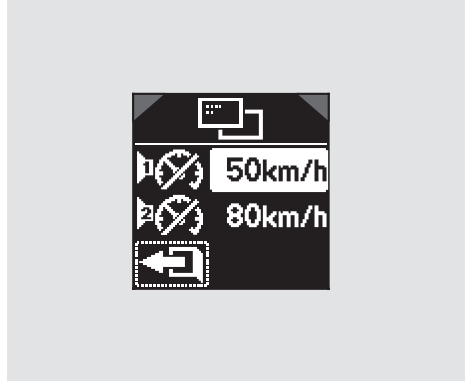

A beállított sebességhatár értékének beállításához válassza ki az egyik beállított sebességhatár értéket, majd nyomja meg és tartsa lenyomva SEL/RESET (KIVÁLASZTÁS/VISSZÁLLÍTÁS) gombot. A kijelző a sebességhatár beállítás kijelzőre vált.

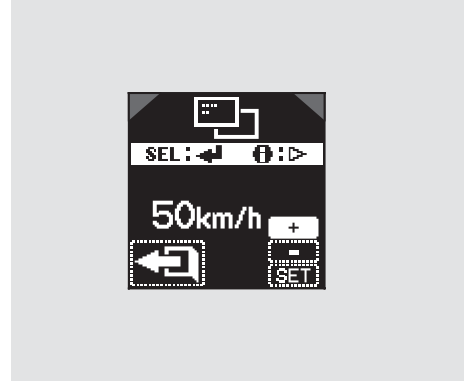

A kijelzőn látható szám az aktuális beállított sebességhatár érték. Az INFO gomb ismételt megnyomásával válassza ki vagy a + vagy a − ikont, majd nyomja meg a SEL/RESET (KIVÁLASZTÁS/VISSZÁLLÍTÁS) gombot az érték megváltoztatásához.

FOLYTATÓDIK

A SEL/RESET (KIVÁLASZTÁS/ VISSZÁLLÍTÁS) gomb minden megnyomására a beállított sebesség érték 5 km/h-val növekszik vagy csökken. Az 5 km/h (5 mph)-ás sebesség léptetési értéket növelheti 5 km/h (mph)-ás lépcsőkkel. Mindig tartsa be az előírt sebesség határokat és sohase vezessen gyorsabban, mint amit a biztonságos közlekedés feltételei megengednek.

A kiválasztott érték tárolásához, az INFO gomb megnyomásával válassza a SET (BEÁLLÍTÁS) ikont, majd nyomja meg és tartsa lenyomva SEL/RESET (KIVÁLASZTÁS/VISSZÁLLÍTÁS) gombot.

Miután befejezte a kiválasztást, a kilépéshez nyomja meg és tartsa lenyomva az INFO gombot. Nyomja meg a SEL/RESET (KIVÁLASZTÁS/VISSZÁLLÍTÁS) gombot a beállítások mentéséhez. Ha megnyomja az INFO gombot, akkor a kijelző visszavált a beállítás módba. Ismételje meg a beállítást.

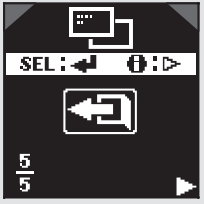

A testreszabás módból való kilépéshez az INFO gomb ismételt megnyomásával válassza a kilépést (exit mode), majd nyomja meg a SEL/RESET (KIVÁLASZTÁS/ VISSZÁLLÍTÁS) gombot. A képernyő a normál kijelzésre vált vissza.

Sebességhatár riasztás beállítása mozgó járműnél:

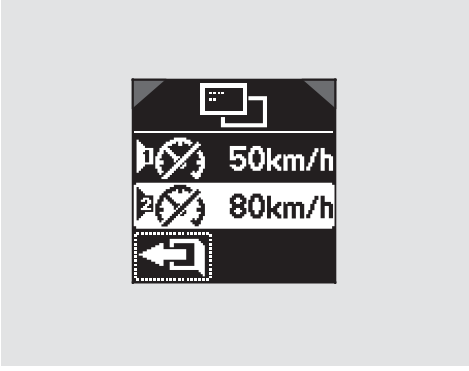

Körülbelül 1 másodperc hosszan nyomja meg az INFO gombot a kijelző váltáshoz. A multiinformációs kijelzőn megjelennek a sebességhatár túllépésére figyelmeztető paraméterek beállításai.

A választott kijelzésnek megfelelően állíthatja a sebességhatárt két sebesség érték között: 50 km/h és 80 km/h között km/h módban, vagy 30 mph és 50 mph között mph módban.

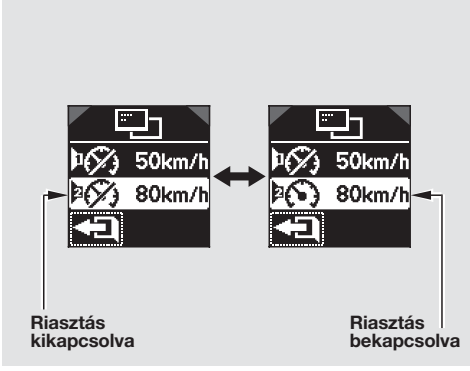

Válassza ki a kívánt sebesség értéket, majd nyomja meg a SEL/RESET (KIVÁLASZTÁS/VISSZÁLLÍTÁS) gombot. A SEL/RESET (KIVÁLASZTÁS/VISSZÁLLÍTÁS) gomb minden megnyomására a kiválasztott sebesség ikon a be- és kikapcsolás között vált.

Miután befejezte a kiválasztást, a kilépéshez nyomja meg és tartsa lenyomva az INFO gombot. Nyomja meg a SEL/RESET (KIVÁLASZTÁS/VISSZÁLLÍTÁS) gombot a beállítások mentéséhez. Ha megnyomja az INFO gombot, akkor a kijelző visszavált a beállítás módba. Ismételje meg a beállítást.

FOLYTATÓDIK

Riasztás bekapcsolva

A SEL/RESET (KIVÁLASZTÁS/ VISSZÁLLÍTÁS) gomb megnyomása után a kijelző néhány másodpercig a beállításokat mutatja, majd visszavált a normál kijelzés módba.

Ha nem nyom le semmilyen gombot, akkor a kijelző körülbelül 10 másodperc múlva visszavált a normál kijelzésre.

Beállítások megváltoztatása

Az autó vezérlő paraméterei közül többet beállíthat az igényeinek megfelelően. A következő tételeket tudja Ön beállítani.

- WARNING MESSAGE (FIGYELMEZTETŐ ÜZENET): A figyelmeztető üzenet a szimbólummal együtt vagy anélkül jelenik meg (lásd 112 . oldal).
- ADJUST OUTSIDE TEMP. DISPLAY (KÜLSŐ HŐMÉRSÉKLET BEÁLLÍTÁS KÉPERNYŐ): A külső hőmérséklet kijelzett értéke állítható + és − 3°C közötti értékkel (lásd 114 . oldal).
- TRIP A RESET WITH REFUEL (A JELŰ NAPI KILOMÉTERSZÁMLÁLÓ NULLÁZÁSA TANKOLÁSKOR): Az A jelű napi kilométerszámlálóhoz tartozó átlagos üzemanyag fogyasztás tankoláskor nullázható (lásd 115 . old).
- ELAPSED TIME RESET (ELTELT IDŐ NULLÁZÁSA): A gyújtáskapcsoló OFF (0) állásba való fordításával, illetve az A vagy B jelű napi kilométerszámláló nullázásával az utazási időtartam kijelzés nullázható (lásd 117. old).

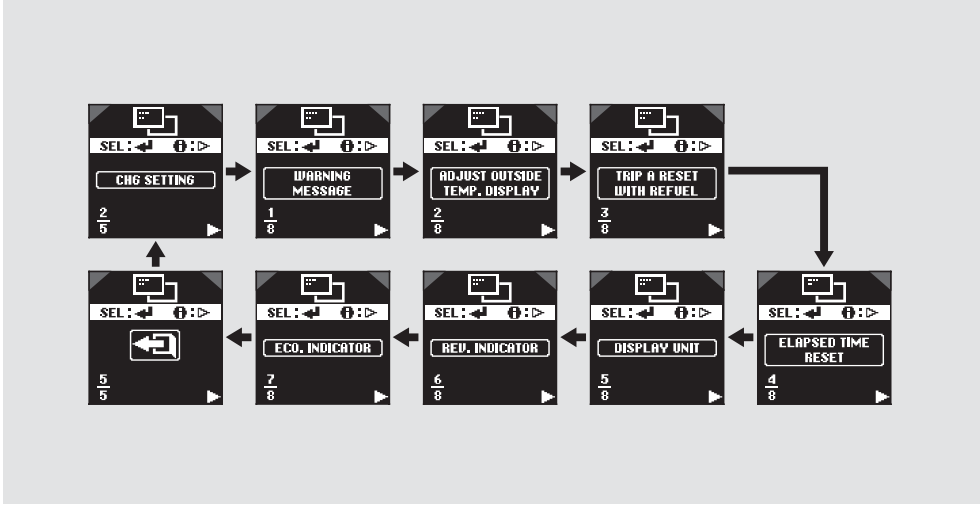

- DISPLAY UNIT (MÉRTÉKEGYSÉG KIJELZÉS): A napi kilométerszámláló mértékegysége kiválasztható: automatikus, km/h vagy mph (lásd 118 . oldal). Ez a funkció csak a jobbkormányos modellek esetén elérhető.
- FORDULATSZÁM VISSZAJELZŐ (REV. INDICATOR): A fordulatszám kijelző be- és kikapcsolható (lásd 120 . oldal).
- GAZDASÁGOS VEZETÉS VISSZJELZŐ (ECO. INDICATOR): Az ECO (azdaságosság) kijelző be- és kikapcsolható (lásd 121 . oldal).

FOLYTATÓDIK

A testreszabás módba való belépéshez először nyomja meg és tartsa lenyomva az INFO gombot, majd ismétlődően nyomja le az INFO gombot a “CHG SETTING” (BEÁLLÍTÁS VÁLTOZTATÁS) kiválasztásához. Miközben a kijelzőn a “CHG SETTING” (BEÁLLÍTÁS VÁLTOZTATÁS) felirat látható, nyomja meg a SEL/RESET (KIVÁLASZTÁS/VISSZÁLLÍTÁS) gombot. A kijelző átvált beállítás módba.

Ismétlődően nyomja meg és engedje el az INFO gombot, amíg az Ön által beállítani kívánt paraméter meg nem jelenik. Ekkor nyomja meg a SEL/RESET (KIVÁLASZTÁS/VISSZÁLLÍTÁS) gombot a kiválasztott pontba való belépéshez. Az INFO gomb minden egyes megnyomására a kijelző az ábrának megfelelően változik. Az egyes paraméterek beállításához kövesse a következő oldalakon leírt folyamatokat.

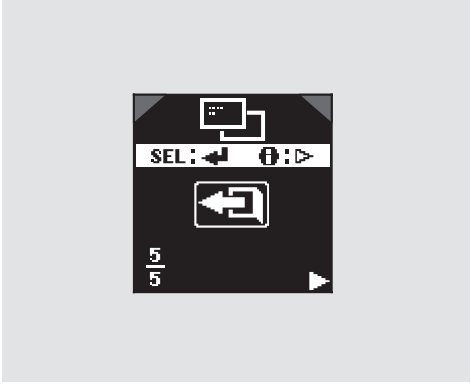

Miután elvégezte a beállításokat és szeretne kilépni a testreszabás módból, akkor a fentieknek megfelelően az INFO gomb ismétlődő megnyomásával válassza a kilépést (exit mode), majd nyomja meg a SEL/RESET (KIVÁLASZTÁS/VISSZÁLLÍTÁS) gombot. A kijelző visszatér a normál kijelzéshez.

Figyelmeztető üzenet

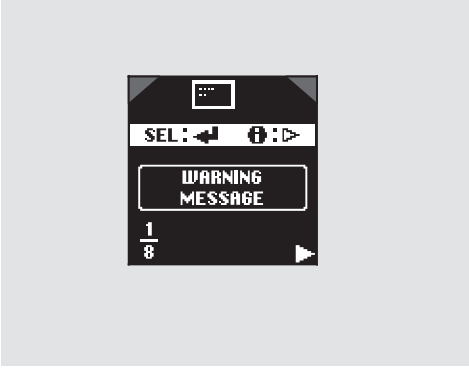

A multiinformációs kijelzőn a rendszer figyelmeztető szimbólumokkal együtt üzenetek is megjelennek. Amikor a multiinformációs kijelzőn a “WARNING MESSAGE” (FIGYELMEZTETŐ ÜZENET) jelenik meg, nyomja meg a SEL/RESET (KIVÁLASZTÁS/VISSZÁLLÍTÁS) gombot. A kijelző átvált beállítás módba.

“ON” (BE) vagy “OFF” (KI) közül választhat. Az INFO gomb minden egyes megnyomására a kiválasztott mód a be- és kikapcsolás között vált. A mód be- és kikapcsolt állapotát a SEL/RESET (KIVÁLASZTÁS/VISSZÁLLÍTÁS) gomb megnyomásával tudja véglegesíteni.

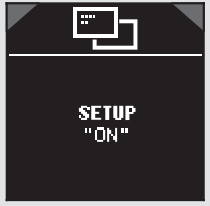

Ha a kiválasztás sikeresen befejeződött, akkor a kijelzőn néhány másodpercig a “SETUP ON” (BEÁLLÍTÁS BEKAPCSOLVA) felirat látható, majd a kijelző visszavált a “WARNING MESSAGE” (FIGYELMEZETŐ ÜZENET) kijelzésére. Ismétlődően nyomja meg az INFO gombot más testreszabás mód kiválasztásához.

Ha nem tudja véglegesíteni választását, akkor néhány másodpercig a “INCOMPLETE” (SIKERTELEN) felirat jelenik meg a kijelzőn. Ismételje meg a beállítást.

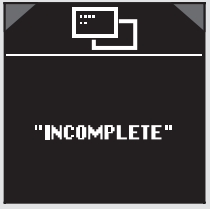

Az INFO gomb ismétlődő lenyomásával válassza a kilépést (exit mode) testreszabás módból való kilépéshez, majd nyomja meg a SEL/RESET (KIVÁLASZTÁS/VISSZÁLLÍTÁS) gombot (lásd 112 . old).

FOLYTATÓDIK

Külső hőmérséklet kijelző beállítása

Ha azt tapasztalja, hogy a leolvasott hőmérséklet értékek néhány fokkal mindig az aktuális hőmérséklet alatt vagy felett vannak, akoor a következő oszlopban leírtaknak megfelelően állítsa be.

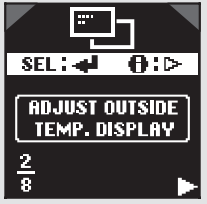

Amíg a multiinformációs kijelzőn az "ADJUST OUTSIDE TEMP. DISPLAY" (KÜLSŐ HŐMÉRSÉKLET KIJELZŐ BEÁLLÍTÁSA) felirat jelenik meg, nyomja meg a SEL/RESET (KIVÁLASZTÁS/ VISSZÁLLÍTÁS) gombot.

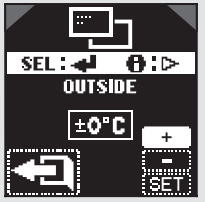

A jelzett szám mutatja a jelenlegi eltérést a külső hőmérséklethez képest (pozitív vagy negatív). Az INFO gomb ismételt megnyomásával válassza ki a + vagy − jelet, majd nyomja meg a SEL/REST (KIVÁLASZTÁS/VISSZÁLLÍTÁS) gombot az érték állításához. A 0, +1, +2, +3, és 0, −1, −2, −3 értékek közül tud választani. A kiválasztott érték tárolásához először az INFO gomb megnyomásával válassza ki a SET (BEÁLLÍTÁS) ikont, majd nyomja meg a SEL/REST (KIVÁLASZTÁS/VISSZÁLLÍTÁS) gombot.

Ha sikeresen befejezte a beállítást, a képernyőn a “SETUP ± °C” (BEÁLLÍTOTT ÉRTÉK ± °C) felirat jelenik meg néhány másodpercre, majd visszatér az “ADJUST OUTSIDE TEMP. DISPLAY” (KÜLSŐ HŐMÉRSÉKLET BEÁLLÍTÁS KÉPERNYŐ) képernyőre. Más beállítások kiválasztásához nyomja meg ismételten az INFO gombot.

Ha nem sikerül a beállított értéket elmenteni, akkor a képernyőn az “INCOMPLETE” (SIKERTELEN) felirat jelenik meg néhány másodpercig. Ilyenkor visszavált a beállítási képernyőre. Ismételje meg a beállítási folyamatot.

A testreszabás módból való kilépéshez az INFO gomb ismételt megnyomásával válassza a kilépést (exit mode), majd nyomja meg SEL/RESET (KIVÁLASZTÁS/ VISSZÁLLÍTÁS) gombot. A képernyő a normál kijelzésre vált vissza.

“A” résztávolság mérő nullázása tankolás után

Tankolás után az “A” résztávolság és átlagos üzemanyagfogyasztás értékének nullázásához tegye a következőket.

A multi-információs kijelzőn “TRIP A RESET WITH REFUEL,” (“A” RÉSZTÁVOLSÁGMÉRŐ NULLÁZÁSA) felirat megjelenése után nyomja meg a nullázó gombot. A kijelző az érték kijelzésére vált.

FOLYTATÓDIK

Az INFO gomb minden egyes megnyomásával választhat a különböző kijelző módok közt. Választhat az “ON” (BE) és “OFF” (KI) lehetőség között. A kívánt mód kiválasztásához nyomja meg a SEL/RESET (ÁLLÍTÓ/NULLÁZÓ) gombot.

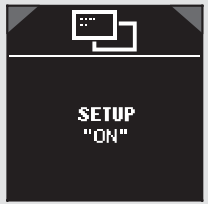

A sikeres kiválasztás után a kijelzőn megjelenik a “SETUP ON” (BEÁLLÍTÁS AKTIVÁLVA) visszaigazolás néhány másodpercre, majd visszaáll a “TRIP A RESET WITH REFUEL” (“A” RÉSZTÁVOLSÁGMÉRŐ NULLÁZÁSA) kijelzőre. Nyomja meg újra az INFO gombot egy másik menü személyreszabásához.

Amennyiben nem sikerül a kiválasztás, az “INCOMPLETE” (SIKERTELEN) feliarat jelenik meg néhány másodpercre a kijelzőn, majd visszatér a beállítás módra. Ismételje meg a beállítást.

A személyreszabás menüből való kilépéshez ismételten nyomja meg az INFO majd utána a SEL/RESET (VÁLASZTÓ/NULLÁZÓ) gombot. A kijelző visszatér a normál üzemmódra.

Időtartam nullázása

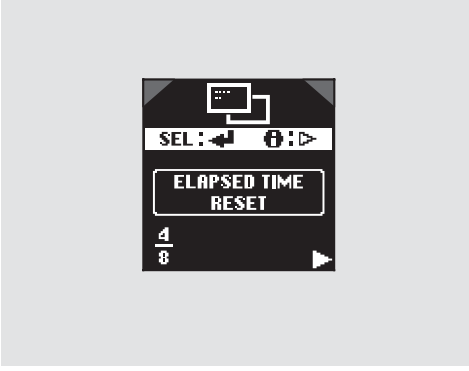

Ahhoz, hogy az eltelt idő lenullázódjon a gyújtáskapcsoló kulcs LOCK (0) állásba fordításával vagy az A és B jelű napi kilométerszámlálók nullázásával, állítsa be a következőkben leírtakat.

Miközben a multiinformációs kijelzőn az "ELAPSED TIME RESET" (ELTELT IDŐ NULLÁZÁS) felirat látható, nyomja meg a SEL/RESET (KIVÁLASZTÁS/ VISSZÁLLÍTÁS) gombot. A kijelző átvált beállítás módba.

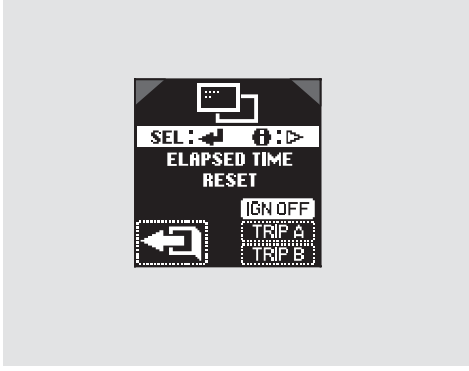

Ön választhat az "IGN OFF," "TRIP A," or "TRIP B" (GYÚJTÁS KI, A JELŰ NAPI KM SZÁMLÁLÓ, B JELŰ NAPI KM SZÁMLÁLÓ) tételek közül Az INFO gomb minden megnyomásával tud váltani közöttük. Az Ön által kiválasztott tétel tárolásához nyomja meg SEL/RESET (KIVÁLASZTÁS/VISSZÁLLÍTÁS) gombot.

IGN OFF (GYÚJTÁS LE): Az eltelt idő nullázódik, amikor a gyújtáskapcsoló kulcsot LOCK (0) állásba fordítja.

TRIP A (A JELŰ NAPI KILOMÉTERSZÁMLÁLÓ): Az eltelt idő nullázódik, amikor az A jelű napi kilométerszámláló nullázódik.

TRIP B (B JELŰ NAPI KILOMÉTERSZÁMLÁLÓ): Az eltelt idő nullázódik, amikor a B jelű napi kilométerszámláló nullázódik.

FOLYTATÓDIK

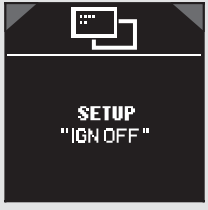

GYÚJTÁS LE kiválasztva

Ha sikeresen befejezte a kiválasztást, a kijelzőn a megfelelő beállítás “SETTING IGN OFF,” “SETUP TRIP A,” or “SETUP TRIP B” (GYÚJTÁS KI BEÁLLÍTÁS, A JELŰ NAPI KM SZÁMLÁLÓ BEÁLLÍTÁS, B JELŰ NAPI KM SZÁMLÁLÓ BEÁLLÍTÁS) jelenik meg néhány másodpercre, majd visszatér az “ELAPSED TIME RESET” (ELTELT IDŐ NULLÁZÁS) képernyőre. Más testreszabás kiválasztásához nyomja meg ismételten az INFO gombot.

Ha nem sikerül a kiválasztás, akkor néhány másodpercig a “INCOMPLETE” (SIKERTELEN) felirat jelenik meg a kijelzőn. A kijelző átvált beállítás módba. Ismételje meg a beállítást.

Az INFO gomb ismétlődő lenyomásával válassza a kilépést (exit mode) testreszabás módból való kilépéshez, majd nyomja meg a SEL/RESET (KIVÁLASZTÁS/ VISSZÁLLÍTÁS) gombot. A kijelző visszatér a normál kijelzéshez.

Kijelző egység

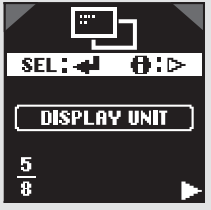

Csak a jobbkormányos modellek esetén
A következőképpen választhatja ki a mértékegységet. Három lehetséges választás van: AUTO, KM és MÉRFÖLD.

AUTO: A multiinformációs kijelzőn megjelenő mértékegység összhangban van az autó sebesség kijelzésének beállításával. A kijelző a ‘‘km’’ és ‘‘mérföld’’ között vált.

KM: A multiinformációs kijelzőn megjelenő mértékegység nincs összhangban meg az autó sebesség kijelzésének beállításával. Mindig a ‘‘km’’ kijelzés látható.

MILES (MÉRFÖLD): A multiinformációs kijelzőn megjelenő mértékegység nincs összhangban az autó sebesség kijelzésének beállításával. Mindig a ‘‘mérföld’’ kijelzés látható.

Amikor a multiinformációs kijelzőn a ‘‘DISPLAY UNIT’’ (MÉRTÉKEGYSÉG KIJELZÉS) felirat jelenik meg, nyomja meg a SEL/RESET (KIVÁLASZTÁS/ VISSZÁLLÍTÁS) gombot. A kijelző átvált beállítás módba.

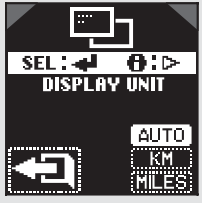

Három lehetséges választás van: AUTO, KM és MÉRFÖLD. Az INFO gomb minden megnyomásával tud váltani közöttük. Az Ön által kiválasztott tétel tárolásához nyomja meg SEL/RESET (KIVÁLASZTÁS/ VISSZÁLLÍTÁS) gombot.

AUTO kiválasztva.

Ha sikeresen befejezte a kiválasztást, a kijelzőn a megfelelő beállítás ‘‘SETUP AUTO’’ ‘‘SETUP KM’’ or ‘‘SETUP MILES’’ (AUTO BEÁLLÍTÁS, KM BEÁLLÍTÁS, MÉRFÖLD BEÁLLÍTÁS) jelenik meg néhány másodpercre, majd visszatér a ‘‘DISPLAY UNIT’’ (MÉRTÉKEGYSÉG KIJELZÉS) képernyőre. Más testreszabás kiválasztásához nyomja meg ismételten az INFO gombot.

FOLYTATÓDIK

Ha nem sikerül a kiválasztás, akkor néhány másodpercig a “INCOMPLETE” (SIKERTELEN) felirat jelenik meg a kijelzőn. A kijelző átvált beállítás módba. Ismételje meg a beállítást.

Az INFO gomb ismétlődő lenyomásával válassza a kilépést (exit mode) testreszabás módból való kilépéshez, majd nyomja meg a SEL/RESET (KIVÁLASZTÁS/ VISSZÁLLÍTÁS) gombot. A kijelző visszatér a normál kijelzéshez.

Fordulatszám kijelző

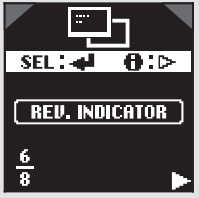

Ön ki tudja választani a műszerfalon a REV (FORDULATSZÁM) visszajelzőt. Amikor a multiinformációs kijelzőn a “REV. INDICATOR” (FORDULATSZÁM VISSZAJELZŐ) jelenik meg, nyomja meg a SEL/RESET (KIVÁLASZTÁS/ VISSZÁLLÍTÁS) gombot. A kijelző átvált beállítás módba.

Az “ON” vagy “OFF” (BE vagy KIKAPCSOLT) állapot közül választhat. Az INFO gomb minden megnyomásával a választott mód be-, illetve kikapcsolható. Az Ön által kiválasztott tétel tárolásához nyomja meg SEL/RESET (KIVÁLASZTÁS/ VISSZÁLLÍTÁS) gombot.

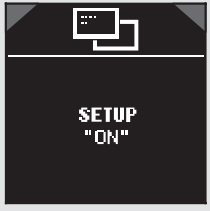

Ha sikeresen befejezte a kiválasztást, a képernyőn a “SETUP ON” (BEÁLLÍTÁS BEKAPCSOLVA) felirat jelenik meg néhány másodpercre, majd visszatér a “REV. INDICATOR” (FORDULATSZÁM VISSZAJELZŐ) képernyőre. Más testreszabás mód kiválasztásához nyomja meg ismételten az INFO gombot.

Ha nem sikerül a kiválasztás, akkor néhány másodpercig a “INCOMPLETE” (SIKERTELEN) felirat jelenik meg a kijelzőn. A kijelző átvált beállítás módba. Ismételje meg a beállítást.

Az INFO gomb ismétlődő lenyomásával válassza a kilépést (exit mode) testreszabás módból való kilépéshez, majd nyomja meg a SEL/RESET (KIVÁLASZTÁS/ VISSZÁLLÍTÁS) gombot. A kijelző visszatér a normál kijelzéshez.

ECO – Gazdaságos üzem kijelző

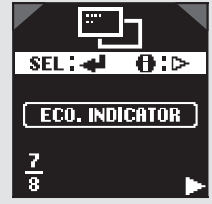

A műszerfalon az ECO (GAZDASÁGOS VEZETÉS) visszajelző lámpa megjeleníthető. Amikor a multiinformációs kijelzőn az “ECO. INDICATOR” (GAZDASÁGOS VEZETÉS) felirat látható, akkor nyomja meg a SEL/RESET (KIVÁLASZTÁS/VISSZÁLLÍTÁS) gombot. A kijelző átvált beállítás módba.

FOLYTATÓDIK

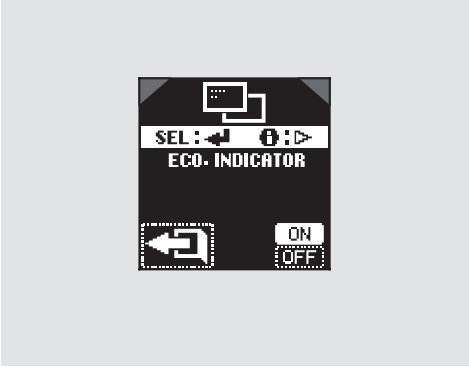

Az “ON” vagy “OFF” (BE vagy KIKAPCSOLT) állapot közül választhat. Az INFO gomb minden megnyomásával a választott mód be-, illetve kikapcsolható. Az Ön által kiválasztott tétel tárolásához nyomja meg SEL/RESET (KIVÁLASZTÁS/ VISSZÁLLÍTÁS) gombot.

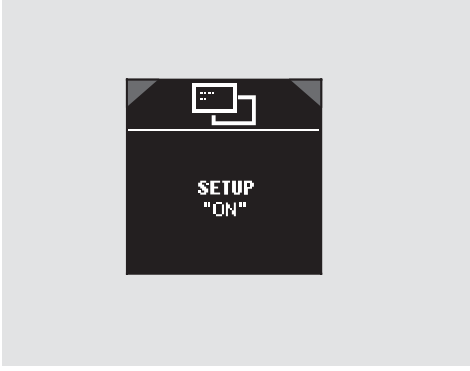

Ha sikeresen befejezte a kiválasztást, a képernyőn a “SETUP ON” (BEÁLLÍTÁS BEKAPCSOLVA) felirat jelenik meg néhány másodpercre, majd visszatér az “ECO. INDICATOR” (GAZDASÁGOS VEZETÉS VISSZAJELZÉS) képernyőre. Más testreszabás mód kiválasztásához nyomja meg ismételten az INFO gombot.

Ha nem sikerül a kiválasztás, akkor néhány másodpercig a “INCOMPLETE” (SIKERTELEN) felirat jelenik meg a kijelzőn. A kijelző átvált beállítás módba. Ismételje meg a beállítást.

Az INFO gomb ismétlődő lenyomásával válassza a kilépést (exit mode) testreszabás módból való kilépéshez, majd nyomja meg a SEL/RESET (KIVÁLASZTÁS/ VISSZÁLLÍTÁS) gombot. A kijelző visszatér a normál kijelzéshez.

Nyelv kiválasztása

A testreszabás módba való belépéshez nyomja meg és tartsa lenyomva az INFO gombot, majd a "LANGUAGE" (NYELV) kiválasztásához nyomja meg és engedje el az INFO gombot. Amikor a multiinformációs kijelzőn a "LANGUAGE" (NYELV) látható, nyomja meg a SEL/RESET (KIVÁLASZTÁS/VISSZÁLLÍTÁS) gombot. A kijelző átvált beállítás módba.

Az alábbi nyelvek közül választhat: angol, francia, német, olasz, spanyol és portugál. Nyomja meg, majd engedje el az INFO gombot a nyelv kiválasztásához, majd nyomja meg a SEL/RESET (KIVÁLASZTÁS/VISSZÁLLÍTÁS) gombot a beállítás tárolásához.

ANGOL kiválasztva.

Amikor a nyelv kiválasztása sikeresen megtörtént, akkor a kijelzőn néhány másodpercig a fenti ábra kijelzésére vált, majd visszatér a "LANGUAGE" (NYELV) kijelzésére. Ismétlődően nyomja meg az INFO gombot más testreszabás mód kiválasztásához.

FOLYTATÓDIK

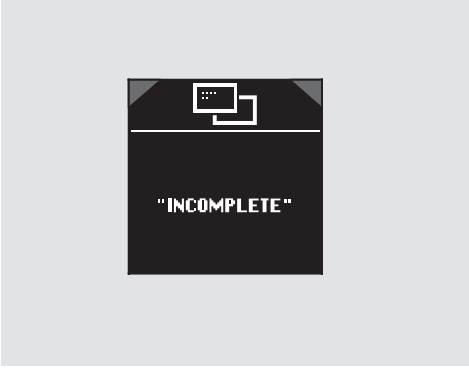

Ha nem sikerül a nyelv kiválasztása, akkor néhány másodpercig a “INCOMPLETE” (SIKERTELEN) felirat jelenik meg a kijelzőn. A kijelző átvált beállítás módba. Ismételje meg a beállítást.

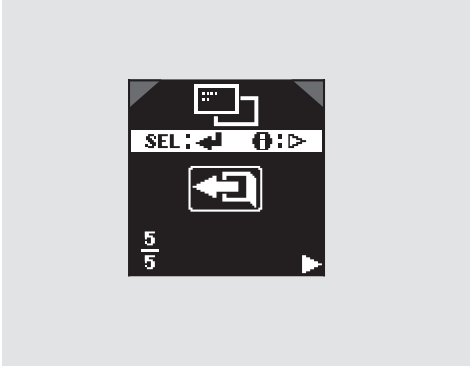

Az INFO gomb ismétlődő lenyomásával válassza a kilépést (exit mode) testreszabás módból való kilépéshez, majd nyomja meg a SEL/RESET (KIVÁLASZTÁS/ VISSZÁLLÍTÁS) gombot. A kijelző visszatér a normál kijelzéshez.

Gyári beállítások

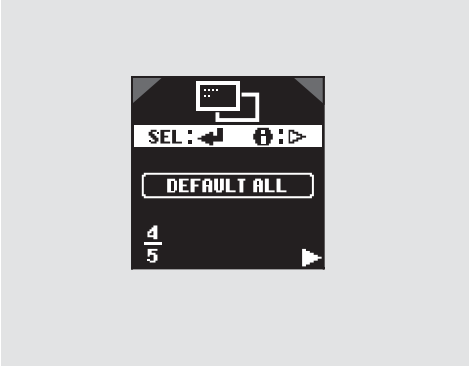

Ha Ön a beállítható jármű vezérlő paramétereket az alapértékekre akarja visszaállítani, addig ismétlődően nyomja meg a kormánykeréken található INFO gombot, amíg a “DEFAULT ALL” (ALAPÉRTÉK MIND) üzenet jelenik meg a kijelzőn, majd nyomja meg a SEL/RESET (KIVÁLASZTÁS/VISSZÁLLÍTÁS) gombot.

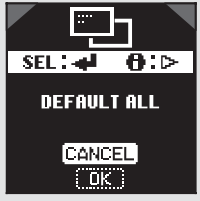

A kijelzőn megjelennek a kiválasztható tételek. Ha a “DEFAULT ALL” (ALAPÉRTÉK MIND) beállítást mégsem szeretné választani, akkor az INFO gomb megnyomásával válassza a “CANCEL” (TÖRLÉS-t), majd nyomja meg és a tároláshoz kb. 3 másodpercig tartsa lenyomva a SEL/RESET (KIVÁLASZTÁS/VISSZÁLLÍTÁS) gombot. A kijelző visszatér a normál kijelzéshez.

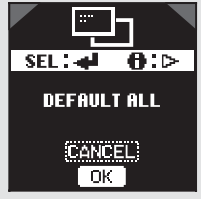

Az alapértékek visszaállításához az INFO gomb megnyomásával válassza az “OK”-t, majd nyomja meg és a tároláshoz kb. 3 másodpercig tartsa lenyomva a SEL/RESET (KIVÁLASZTÁS/VISSZÁLLÍTÁS) gombot.

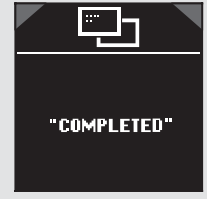

Ha a “DEFAULT ALL” (ALAPÉRTÉK MIND) beállítást elvégezte, akkor néhány másodpercig a fenti kijelzőt láthatja, majd átvált a nyelv kiválasztási módba.

FOLYTATÓDIK

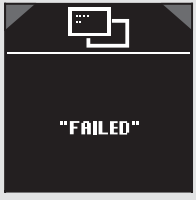

Ha a “DEFAULT ALL” (ALAPÉRTÉK MIND) beállítása nem sikerült, akkor néhány másodpercig a fenti kijelzőt láthatja, majd visszatér a beállítás kijelzőre.

Mindegyik beállítható tétel alapértéke a következő.

- A beállított sebességhatár túllépés figyelmeztetés ki van kapcsolva.
- A figyelmeztető üzenet funkció ki van kapcsolva. A multiinformációs kijelzőn csak a szimbólumok jelennek meg.
- A külső hőmérséklet kijelző beállítási értéke 0°C.
- Az A jelű napi kilométerszámlálóhoz tartozó átlagos üzemanyag fogyasztás tankoláskor nem lett lenullázva.
- A gyújtáskapcsoló LOCK (0) állásba való fordításával az utazási időtartam kijelzés nullázódik.
- A napi kilométerszámláló által mért értékek a mph — km/h váltó gomb által kiválasztott mértékegység szerint mutatják értékeiket.
- A fordulatszám kijelző be van kapcsolva.
- Az ECO (gazdaságos vezetés) visszajelző be van kapcsolva.
- A kijelző nyelve az angol.
- Alapértékekre való visszaállítást választotta.

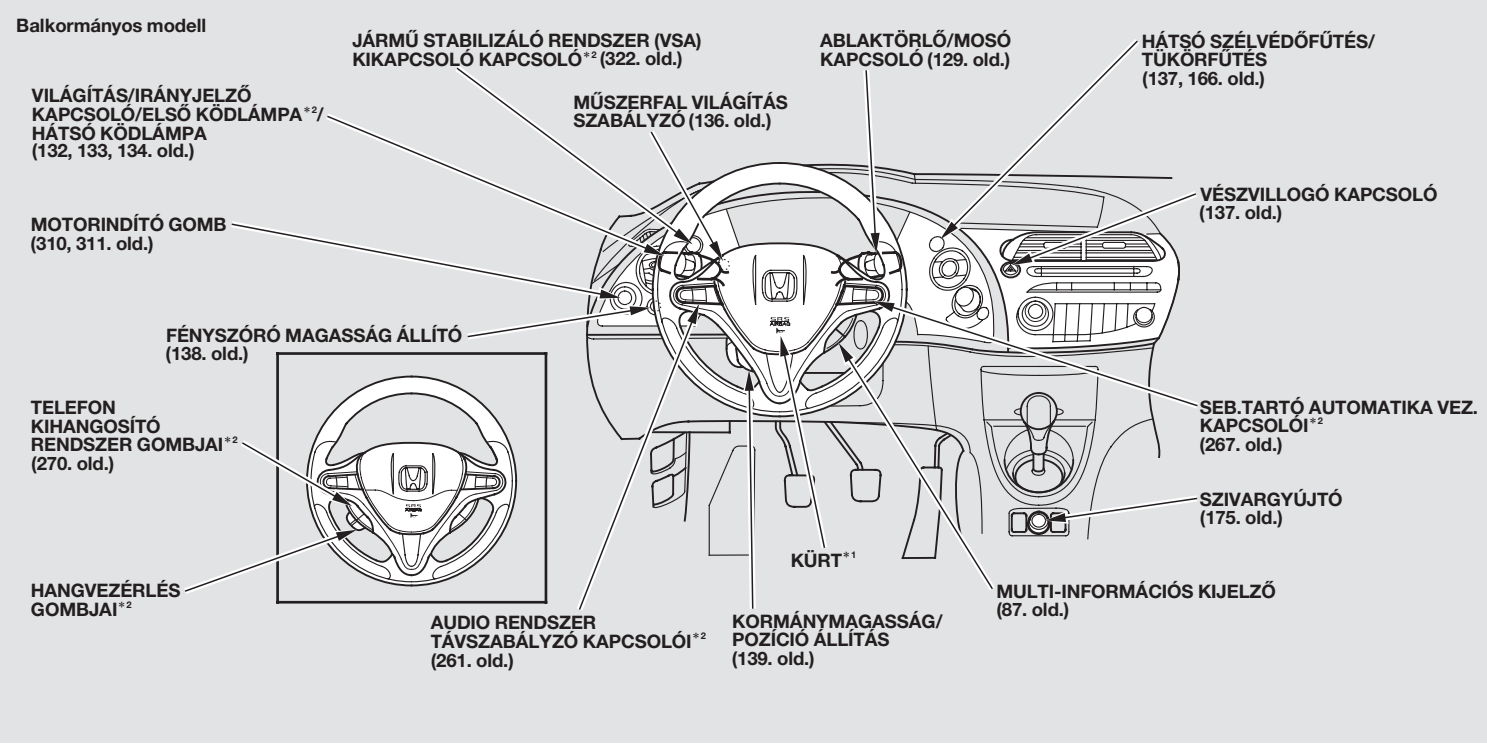

*1 : A kürt megszólaltatásához nyomja meg a középső betétet a kormányküllők közelében.

*2 : Ha felszerelés

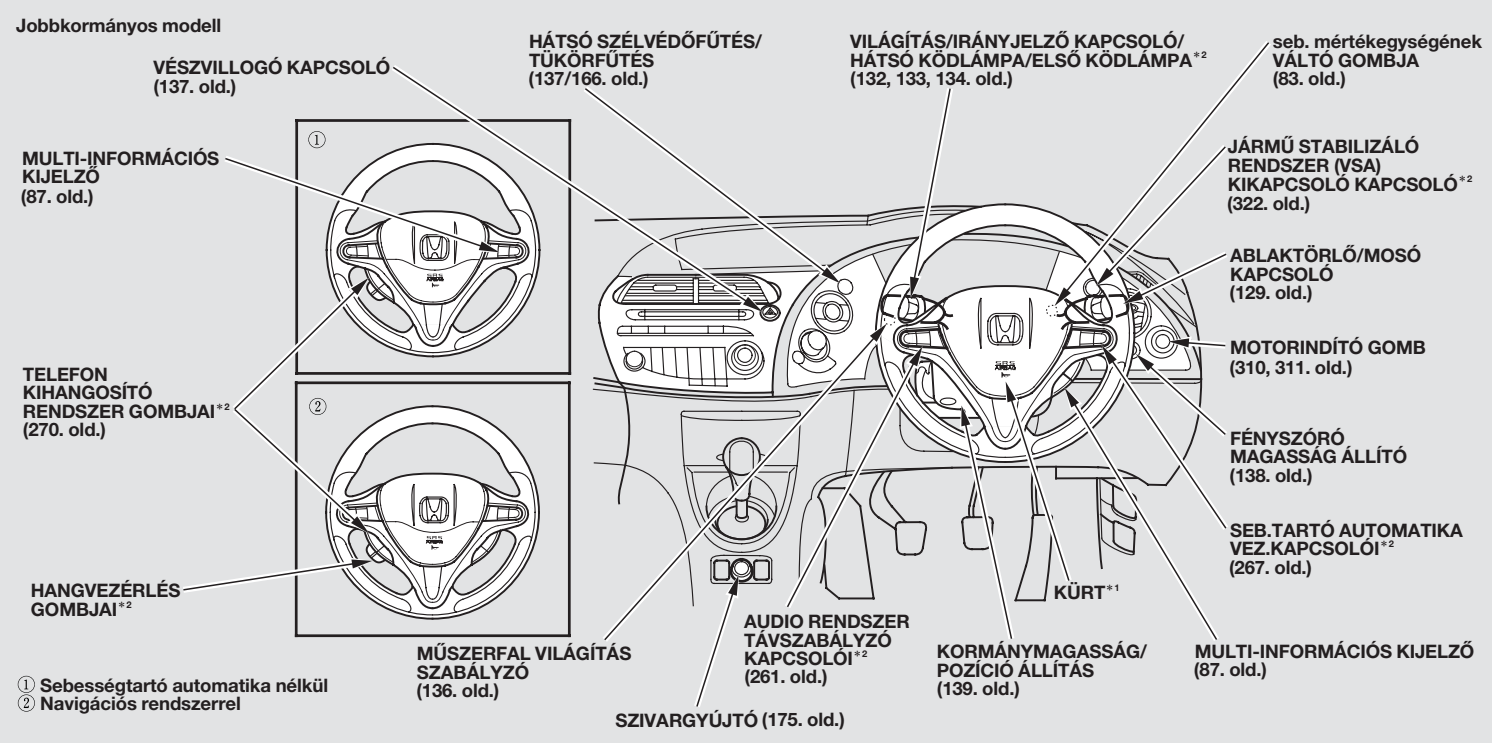

*1 : A kürt megszólaltatásához nyomja meg a középső betétet a kormányküllők közelében.

*2 : Ha felszerelés

Ablaktörlők

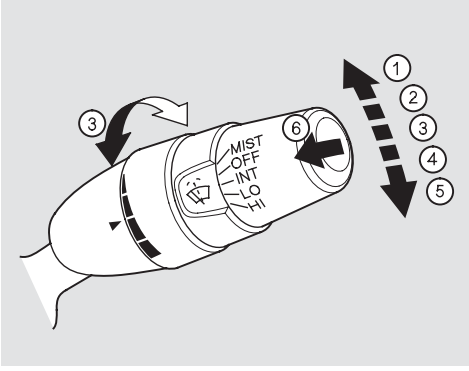

1. MIST (KÖD)
2. OFF (KI)
3. INT (INT) — Szakaszos üzemmód (AUTO*)
4. LO — Lassú fokozat
5. HI — Gyors fokozat
6. Szélvédő mosó

* : Automata szakaszos ablaktörlővel rendelkező autó esetén lapozzon a 130. oldalra.

A megfelelő fokozat kiválasztásához nyomja le, vagy tolja fel a kart.

MIST (Köd) — Egyszeri ablaktörlésre tolja fel a kart. Az ablaktörlő lapátok addig járnak gyors fokozaton, amíg el nem ereszti a kart.

OFF (Ki) — Kikapcsolt állapot

INT (INT, Szakaszos üzemmód) — Szakaszos uzemmodban ket torles kozott eltelt ido az auto sebessegetol fugg. Vary the delay by turning the INT TIME ring.
Módosíthatja a szakaszos üzem törlési gyakoriságát a karon lévő "INT TIME" szabályzó gyűrű forgatásával. Amennyiben a legrövidebb szakaszos intervallumot választja ki, akkor amint felgyorsít 20 km/h sebesség fölé, a rendszer automatikusan a lassú folyamatos üzemre vált át.
Ha a forgalmi helyzet miatt megáll, de a sebváltó sebességben van, az ablaktörlő töröl egyet, mihelyt felengedi a fékpedált.

LO (Lassú fokozat) — A lapátok lassú sebességgel törölnek

HI (Gyors fokozat) — A lapátok nagy sebességgel törölnek

Szélvédő mosó — A szélvédő tisztításához húzza hátra a kapcsolókart. Az ablakmosó folyadék addig spriccel a szélvédőre, amíg a kart hátrahúzva tartja. Az ablaktörlő lapátok lassú fokozatban működnek ilyenkor és a mosás befejezése után, ha a kapcsolókart elengedi, még plusz egy teljes törlést végeznek.

Fényszórómosó
(Néhány modell esetén)
A fényszóró bekapcsolt állapotában meghúzva a kart a fényszóró mosó és a szélvédő mosó egyidőben működik.

Mindkét mosóberendezés ugyanazon tartályból használja fel a mosófolyadékot.

FOLYTATÓDIK

Automata szakaszos ablaktörlő fokozat
Egyes modellek esetén

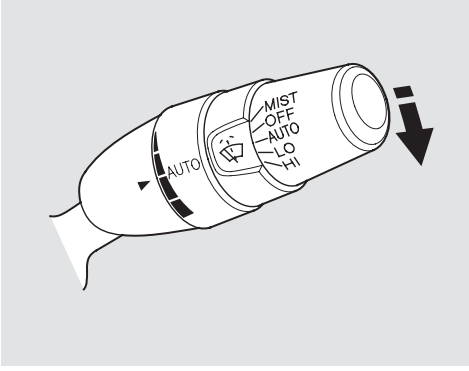

Az automata szakaszos ablaktörlési rendszer érzékeli a lehulló esőcseppeket és ennek megfelelően automatikusan bekapcsolja az ablaktörlőt. Az automata funkció kiválasztásához nyomja le a kart az AUTO fokozatba.

Amikor a rendszer érzékeli a lehulló esőcseppeket, bekapcsolja az ablaktörlőt és az eső intenzitásától függően változtatja annak sebességét (szakaszos üzemmód, lassú vagy gyors folyamatos üzemmód). Ez a funkció akkor működik, ha az autó sebessége meghaladja a 10 km/h sebességet.

Amennyiben a kapcsoló kart valamelyik üzemi állásába, ‘‘LO’’ (lassú folyamatos) vagy ‘‘HI’’ (gyors folyamatos) kapcsolja, az ablaktörlő ennek megfelelően üzemel tovább és nem az automatikus esőérzékelő vezérli.

Az esőérzékelő szenzor érzékenységét állíthatja a kapcsoló karon található AUTO érzékenység gyűrű forgatásával.

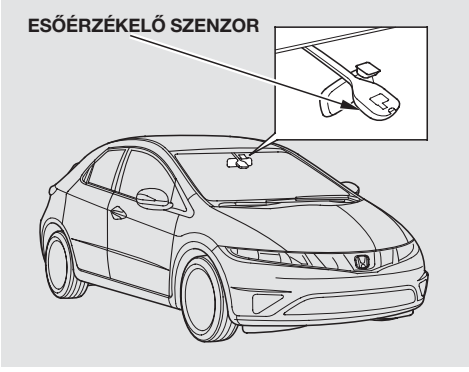

Az esőérzékelő szenzor a visszapillantó tükör közelében került elhelyezésre. Amennyiben sárral, olajjal, stb. szennyeződik, működése bizonytalanná válik, az ablaktörlőt rendszertelenül üzemelteti tovább.

MEGJEGYZÉS

Ne állítsa a kapcsoló kart AUTO állásba, ha automosón halad keresztül. Ha nincs használatban, akkor kapcsolja ki ezt a rendszert.

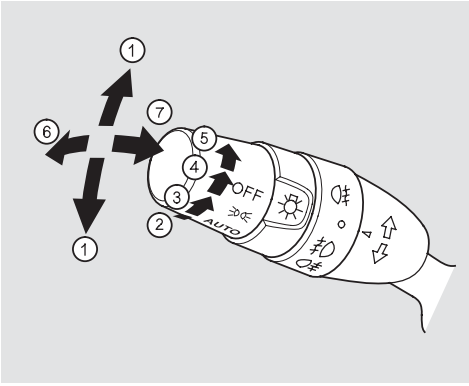

1. Irányjelző
2. Kikapcsolás
3. Helyzetjelző és visszajelző világítás
4. AUTO világítás (néhány modell esetén)
5. Tompított fényszórók
6. Távolsági fényszóró bekapcsolva
7. Fénykürt

Irányjelzők — A kanyarodást és sávváltást ezzel a kapcsolókarral jelezze. A kapcsolókart felfelé és lefelé mozgathatja, attól függően, hogy jobbra vagy balra akar kanyarodni. Ha teljesen le- vagy felnyomja, az elengedett kapcsolókar működésben tartja az irányjelzőt. A kapcsolókar a kanyarodás befejezte után magától visszatér az alaphelyzetbe és kikapcsolja az irányjelző fényeket. Sávváltoztatáskor finoman nyomja meg a kapcsolókart a kívánt iránynak megfelelően és tartsa ebben a helyzetben. Amint elengedi, az irányjelzők és a kapcsolókar visszatérnek alapállapotba.

Sávváltási szándék jelzése
Sávváltoztatáskor finoman nyomja meg a kapcsolókart a kívánt iránynak megfelelően és engedje el. A műszerfalon a bal vagy jobb oldali irányjelző visszajelző és a megfelelő külső irányjelző háromszor villog.

Ha az irányjelző kapcsolókart a kívánt iránynak megfelelően lenyomja és úgy tartja, akkor az irányjelző folyamatosan villog. Ha elengedi a kart, akkor a villogás befejeződik.

Világítás bekapcsolás — Ha a kapcsolót “ ” állásba fordítja, akkor bekapcsolja a helyzetjelző világítást, hátsó világítást, műszerfal világítást és a hátsó rendszámtábla világítást.

Ha a kapcsolót “ ” állásba fordítja, akkor bekapcsolja a fényszórót. Ha a világítást bekapcsolva hagyja, miközben a gyújtás kapcsoló kulcsot kiveszi, akkor a vezető ajtajának nyitásakor figyelmeztető hangjelzést hall.

Amikor a világítás kapcsoló a “ ” vagy “ ” állásban van, akkor a világítás bekapcsolva visszajelző lámpa is kigyullad emlékeztetőül.

A multiinformációs képernyőn megjelenik a “ ” szimbólum, vagy a szimbólum a “HEADLIGHTS ON” (FÉNYSZÓRÓ BEKAPCSOLVA) üzenettel.

Távolsági fényszórók — Nyomja meg a kapcsolókart előre, amíg a távolsági fényszóró bekapcsolásakor egy kattanó hangot nem hall. A fényszórókkal együtt világít a kék fényszóró visszajelző lámpa is a műszerfalon (lásd 80 . oldal). A tompított fényszóróra való visszaváltáshoz húzza vissza a kart.

Fénykürt: Az irányjelző kar enyhe meghúzásával és elengedésével működtethető. Ekkor a fényszórók felvillannak, majd kialszanak. A fényszórók addig maradnak égve, amíg a kapcsolókart meghúzva tartja attól függetlenül, hogy a világításkapcsoló melyik helyzetben áll.

Nappali világítás
(Néhány modell esetén)
A nappali világítás automatikusan felkapcsolódik a gyújtás bekapcsolásakor ON (II). A normál világítás felkapcsolásakor (világítás kapcsoló elfordításával) a nappali világítás funkció kikapcsolódik automatikusan.

Egyes modellek esetén
AUTO — Az automatikus világítás funkció felkapcsolja a fényszórókat, továbbá minden más külső világítást és a műszerfal világítást, amikor csökkent fényerősséget érzékel.

Az automatikus világítás funkció bekapcsolásához forgassa a világítás kapcsolót bármikor AUTO állásba. A világytás automatikusan bekapcsol, ha a külső fényerő szintje lecsökken (például alkonyatkor). A világítás bekapcsolva visszajelző lámpa kigyullad emlékeztetőül. A világítások és visszajelzők automatikusan kikapcsolnak, amikor a rendszer nagy fényerősséget érzékel.

Ha a gyújtáskapcsoló kulcsot LOCK (0) állásba fordítja, akkor a világítások automatikusan lekapcsolódnak. Újra visszakapcsolásukhoz, vagy fordítsa a gyújtáskapcsoló kulcsot ON (II) állásba vagy forgassa a világítás kapcsolót ≡D állásba.

Ha az automata világítás funkció be is van kapcsolva, azt javasoljuk, hogy éjszakai vagy sűrű ködben történő vezetés során, illetve ha hirtelen sötét területre ér (mint például hosszú alagút vagy parkolóház), kézzel kapcsolja fel a világítást.

Ne hagyja a világítást AUTO üzemmódban, ha hosszabb ideig (egy vagy több hét) nem vezeti autóját. Akkor is ki kell kapcsolni a világítást, ha hosszabb ideig tervezi alapjáraton járatni vagy hosszabb ideig leállítja autóját.

FOLYTATÓDIK

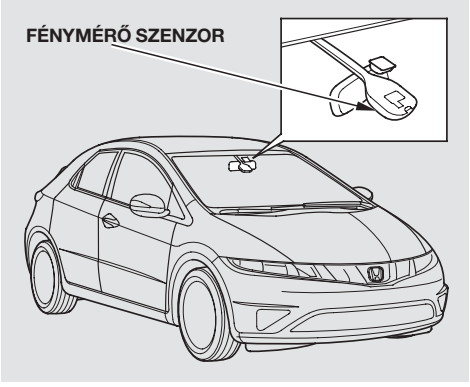

Az automatikus világítás funkciót a belső visszapillantó tükör közelében, a szélvédőn elhelyezkedő érzékelő szabályozza.

Hátsó ködlámpa
(Néhány modell esetén)

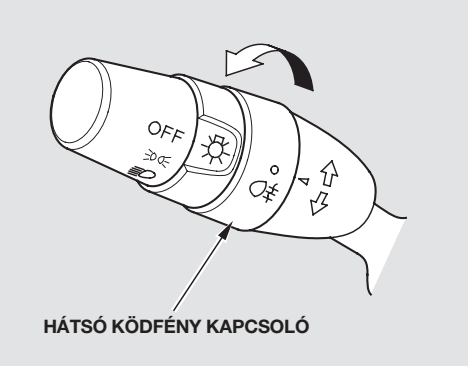

A hátsó ködfény kapcsolója a világításkapcsoló mellett helyezkedik el. Akkor tudja használni a ködlámpát, ha a világítás be van kapcsolva (kapcsoló pozíció).

A ködlámpa bekapcsolásához forgassa el OFF (•) helyzetből előre a kapcsolót. A jelzőfény kigyulladása jelzi a hátsó ködlámpa működését.

Ki tudja kapcsolni — az első ködlámpától külön — csak a hátsó ködlámpát amennyiben a kapcsolót újra felfelé fordítja el.

A világítás lekapcsolásakor a hátsó ködlámpa is lekapcsolódik. Az ismételt bekapcsoláshoz, felkapcsolt világítás mellett újra forgassa el a hátsó ködlámpa kapcsolóját.

Első és hátsó ködlámpák
(Néhány modell esetén)

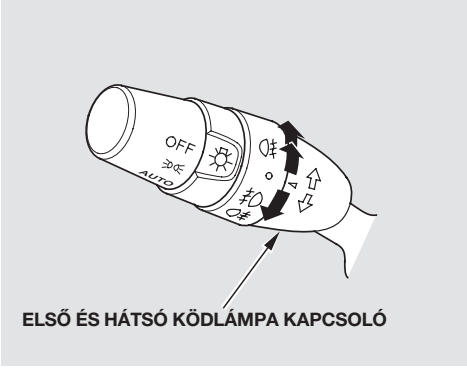

A ködlámpa kapcsolója a világítás kapcsoló mellett helyezkedik el. Akkor tudja bekapcsolni a ködlámpát ezzel a kapcsolóval, ha a világítás kapcsoló állásban vagy állásban van.

A hátsó ködlámpát akkor tudja bekapcsolni, ha a világytás kapcsoló állásban van vagy az első ködlámpa fel van kapcsolva.

Ha csak a hátsó ködlámpát akarja bekapcsolni, forgassa a kapcsolót lefelé az off (•) kikapcsolt állásból. A műszerfalon a visszajelző lámpa kigyullad, jelezve, hogy a hátsó ködlámpa be van kapcsolva.

A hátsó ködlámpa kikapcsolásához a kapcsolót forgassa újra lefelé.

Csak az első ködlámpa bekapcsolásához forgassa az off kikapcsolt (•) állásból felfelé a kapcsolót állásba. A műszerfalon a visszajelző lámpa kigyullad. Ha az első ködlámpa bekapcsolt állapotában be kívánja kapcsolni a hátsó ködlámpát, akkor forgassa eggyel tovább felfelé a kapcsolót állásba.

Ha az első ködlámpa bekapcsolt állapotában ki akarja kapcsolni a hátsó ködlámpát, akkor újra forgassa el felfelé a kapcsolót.

Ha a világítás kapcsolót kikapcsolja, akkor az első és hátsó ködlámpa is kikapcsol. Ha csak a hátsó ködlámpa van bekapcsolva, akkor az akkor kapcsolódik le, ha a világítást teljesen lekapcsolja.

Ha újra felkapcsolja a világítást, az első ködlámpa is bekapcsol. Kikapcsolásához forgassa lefelé a (•) állásba a kapcsolót.

A hátsó ködlámpa ismételt bekapcsoláshoz, felkapcsolt világítás (állásban) vagy felkapcsolt első ködlámpa mellett újra forgassa el a hátsó ködlámpa kapcsolóját.

Műszerfal világítás fényerő szabályzó

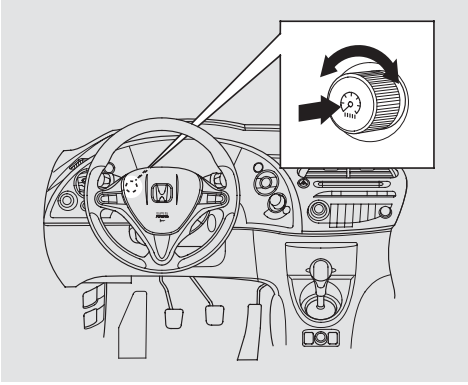

A műszerfal megvilágításának fényerejét a műszerfalon található állítógombbal lehet szabályozni. Nyomja meg a gombot, amely így kiugrik, majd forgassa el a fényerő beállításához.

Nyomja vissza a gombot a helyére. Így megakadályozhatja azt, hogy a fényerő beállítást véletlenül elállítsa.

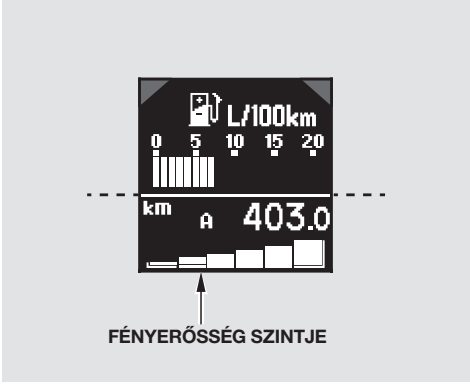

A multiinformációs kijelzőn hat különböző fényerősségi szintet lehet beállítani. Ha elforgatja a gombot, a kijelző alsó része átvált függőleges oszlopok kijelzésére, amelyek mutatják a jelenlegi szintet. Hangjelzést hall, ha eléri a maximális vagy minimális fényerő szintet. Körülbelül 5 másodperccel a beállítás befejezése után a fényerő szint kijelző eltűnik.

Az elvakítás jelenség megelőzése céljából a műszerfal kijelző éjszaka elhalványul a világítás kapcsoló vagy állásában.

A világítás bekapcsolásakor a műszerfal fényereje automatikusan lecsökken. A műszercsoport megvilágításának mértékét külön tudja beállítani világítás nélkül, illetve bekapcsolt világítás mellett. Végezze el a fentebb leírt műveletet mindkét esetben, és a beállítások memorizálódnak mindaddig, míg legközelebb újra nem állítja.

Ha kinyitja a vezető ajtaját, akkor mindegyik (felső és alsó) kijelző csökkentett fényerővel működik, majd normál fényerőre vált, ha a gyújtáskapcsoló kulcsot ON (II) állásba fordítja.

Ha bedugja a gyújtáskapcsoló kulcsot, de nem fordítja el ON (II) állásba, akkor a kijelző megvilágítás körülbelül 10 másdperc múlva kikapcsol.

Vészvillogó kapcsoló

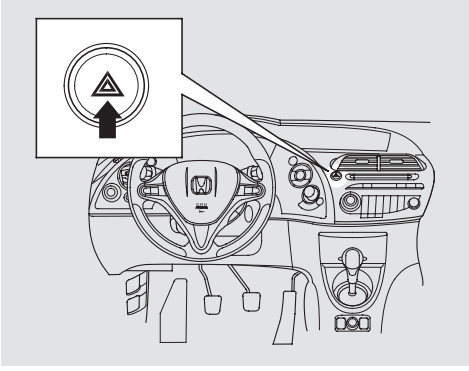

A vészvillogó bekapcsolásához nyomja meg a vészvillogó piros gombját. Ez működésbe hozza az összes irányjelzőt és ezek műszerfali visszajelzőit, így azok mind villogni fognak. Ezzel a jelzéssel figyelmezteti autóstársait, hogy az Ön autója meghibásodott, illetve veszélyben van.

Hátsó szélvédő párátlanító

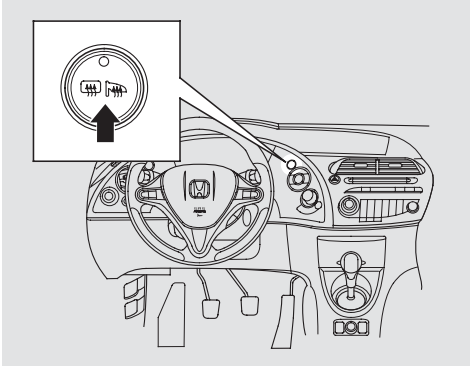

A hátsó ablak jég- és páramentesítője eltünteti a párát, fagyot és vékony jégréteget az ablakról. Fordítsa a gyújtáskapcsoló kulcsot ON (II) állásba. A ki- és bekapcsolás a jég- és páramentesítő gomb megnyomásával történik. A gombon található visszajelző lámpa világít, ha a jég- és páramentesítő be van kapcsolva. A motor leállításakor automatikusan kikapcsol, ezért ha újraindít, újra be kell kapcsolnia.

Mielőtt elindulna, győződjön meg, hogy a hátsó szélvédő tiszta és megfelelően kilát rajta.

A hátsó szélvédő fűtés és az audio rendszer antenna vezetékei az üvegre belülről vannak felragasztva. Vigyázzon, nehogy véletlenül megsértse a vezetékhálózatot. Ha az üveget tisztítja, mindig oldalirányba töröljön.

A jég- és páramentesítő kapcsolásakor a külső tükörfűtés is be-, illetve kikapcsol. További információkért lapozzon a 166 . oldalra.

Fényszóró magasság állító

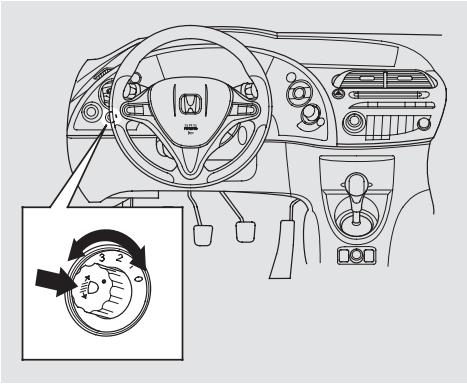

A tompított fényszóró világítási magassága az autóban ülő személyek száma, a szállított teher súlyának megfelelően függőlegesen beállítható.

Nyomja meg a gombot, hogy kiugorjon a helyéről, majd forgassa el, amíg a fényszóró megfelelő szögét ki nem választja. Beállítás után nyomja vissza a gombot, nehogy a beállítást véletlenül elállítsa.

0: Vezető, vagy vezető és egy utas az első ülésen.
1: Öt utas összesen az első és hátsó üléseken.
2: Öt utas összesen az első és hátsó üléseken, továbbá csomagok a csomagtartóban, a maximálisan megengedett tengelyterhelésen és a maximálisan megengedett össztömegen belül.
3: A vezető és csomagok a csomagtartóban, a maximálisan megengedett tengelyterhelésen és a maximálisan megengedett össztömegen belül.

(Néhány modell esetén)

Modellek - nagyfeszültségű gázkisüléses fényszóró izzóval szerelve

Az Ön autójába szerelt automata fényszóró magasság állító berendezés — figyelembe véve autója pillanatnyi terhelését — folyamatosan tartja a tompított fényszórók megfelelő világítási magasságát.

A kormánykerék bármilyen állítását elindulás előtt végezze el.

⚠ FIGYELMEZTETÉS

Az autó kormányozhatatlanná válhat és súlyos balesetet okozhat, ha a kormánykerék magasságát menetközben állítja.

A kormánykerék magasságát mindig csak álló autóban állítsa be.

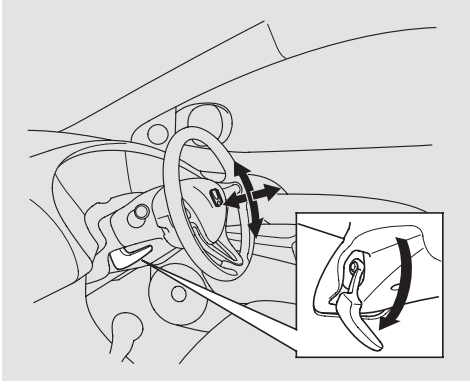

1. A kormányoszlop rögzítő karját húzza le ütközésig.

2. Mozgassa a kormányt felfelé és lefelé, illetve befelé és kifelé úgy, hogy a kormánykerék a mellkasa felé nézzen, ne az arca felé.

3. Nyomja a rögzítő kart felfelé a kormánykerék helyes pozícióban való rögzítéséhez.

4. Próbálja meg a kormánykereket le — fel, ki — be mozgatni azért, hogy ellenőrizze a kormányoszlop biztonságos rögzítését.

Két egyforma kulcsot kap az autóhoz. Az egyiket tartsa biztos helyen — ne az autóban — tartaléknak.
A kulcsok nyitják az összes zárat az autóban.

Az autó kulcsaival együtt egy lapocskát is kell kapnia, amely a kulcskódot tartalmazza. A kulcskód ismeretére új kulcs rendelésénél van szüksége, ha elveszíti valamelyik kulcsát az autóhoz. Ha új kulcsra van szüksége, csak gyári Honda kulcsot vásároljon.

Távkapcsoló
A két gyújtáskapcsoló kulcshoz gyárilag távkapcsoló is tartozik. A távkapcsoló működését a 147 . oldalon olvashatja.

Az immobilizer rendszerrel ellátott autók gyújtáskulcsai egy apró elektronikát tartalmaznak. Ha ez a kulcsban lévő parányi elektronika megsérül, akkor a motort nem lehet elindítani.

- Ne tartsa a kulcsot tűző napon, magas hőmérsékletű, vagy nagy páratartalmú helyen.
- Ne dobálja a kulcsot és ne ejtsen rá nehéz tárgyakat.
- Tartsa távol a kulcsot mindenféle folyadéktól. Ha a kulcs nedves lesz, rögtön törölje szárazra egy darab ronggyal.

Immobilizer rendszer
Az immobilizer rendszer megakadályozza, hogy az autót illetéktelen személy elindíthassa. Ha nem a megfelelően kódolt kulcsot (vagy más egyéb eszközt) használnak az autó indításához, a motor üzemanyag ellátási rendszere letilt.

A gyújtáskapcsoló kulcs ON (II) állásba fordításakor az immobilizer rendszer ellenőrző lámpája néhány másodpercre felgyullad, majd elalszik. Ha a visszajelző lámpa villog, akkor a rendszer nem ismerte fel a gyújtáskulcsot. Kapcsolja le a gyújtást LOCK (0) állásba, a kulcsot húzza ki a gyújtáskapcsolóból, majd tolja vissza és ismét adja rá a gyújtást ON (II).

Ha a gyújtáskapcsoló közelében egynél több immobilizer kóddal rendelkező gyújtáskulcs van, akkor előfordulhat, hogy az immobilizer rendszer nem ismeri fel, az egyébként a rendszerhez kódolt kulcsot.

Ha a rendszer többszöri próbálkozás után sem ismeri fel a kulcsot, akkor lépjen kapcsolatba az Ön HONDA márkaszervizével.

Ne kísérletezzen a rendszer átalakításával, egyéb egységek beépítésével. Az ilyen beavatkozások által okozott elektromos hibák, az autó mozgásképtelenségét okozhatják.

Ha elveszíti valamelyik gyújtáskulcsát és nem tudja autóját beindítani, lépjen kapcsolatba a Márkakereskedőjével.

(EU modellek)
Európai Közösség előírásai
Ez a rendszer megfelel a R&TTE előírásainak.

CE0523

Gyújtáskapcsoló

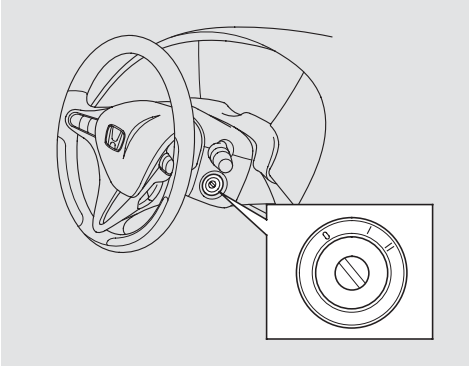

A gyújtáskapcsolónak három állása van: ZÁRVA (LOCK (0)), KÉSZENLÉT (ACCESSORY (I)), BE (ON (II)).

LOCK (0) – Csak ebben a helyzetben teheti be vagy húzhatja ki a kulcsot a gyújtáskapcsolóból. A kulcs elfordításához enyhén be kell nyomni.

FOLYTATÓDIK

Ha az első kerekek nem egyenesen állnak, a bezárt kormányzár miatt nehéz a gyújtáskulcsot elfordítani. Ilyenkor egy kicsit jobbra vagy balra fordítsa el a kormánykereket és így forgassa a gyújtáskulcsot.

ACCESSORY (I) — Ebben az állásban használhatja az audio rendszerét (néhány modell esetén) és a szivargyújtót.

GYÚJTÁS BE — ON (II) — Ez a kulcs állása menetközben. Ebben az állásban minden berendezés, felszerelés használható. Amikor a gyújtáskulcsot az ACCESSORY (I) pozícióból az ON (II) pozícióba fordítja, ellenőrzés céljából a visszajelző lámpák kigyulladnak a műszerfalon.

Néhány modellnél ebben az állásban a fényszórók automatikusan felkapcsolódnak.

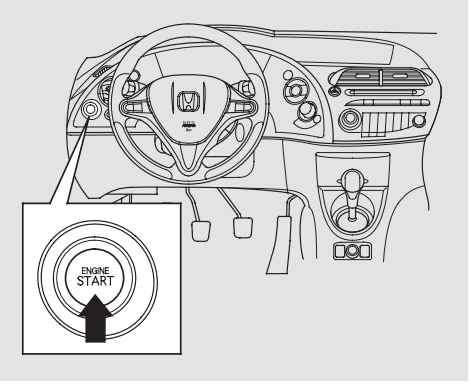

Ebben a gyújtáskulcs állásban tudja a motor elindítani. Nyomja meg az ENGINE START (MOTOR INDÍTÁS) GOMBOT (lásd 310 . oldal benzines modellek, 311 . oldal dízel modellek esetén).

Hangjelzés figyelmezteti, ha a gyújtáskulcsot a gyújtás levétele után a kapcsolóban felejti LOCK (0) vagy ACCESSORY (I) állásban és a vezető ajtaját kinyitja. Húzza ki a kulcsot és a hangjelzés megszűnik.

⚠ FIGYELMEZTETÉS

Ha a gyújtáskulcsot kihúzza a gyújtáskapcsolóból a kormányzár bezár.
Ha menetközben lezár a kormányzár, elveszítheti az uralmát a gépkocsi fölött.

Csak álló helyzetben húzza ki a gyújtáskulcsot a gyújtáskapcsolóból.

Központi zár

Az ajtók és a csomagtér ajtó bezárásához nyomja le a központi zár főkapcsoló felső részét, húzza a záró gombot hátrafelé vagy használja a kulcsot a vezető oldali ajtó külső zárjában.

A központi zár főkapcsoló alsó részének megnyomásával vagy a vezető ajtaján a záró gomb előre nyomásával kinyitja az összes ajtót és a csomagtér ajtót.

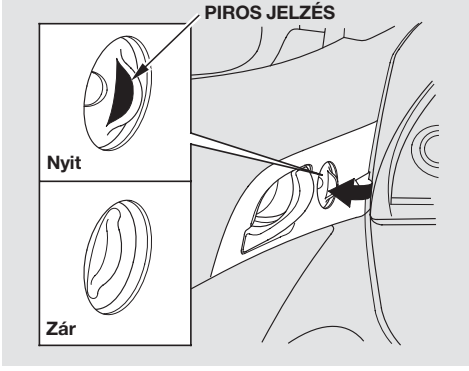

Minden ajtón a belső kilincs mellett egy záró gomb található. Minden utas ülés esetén a záró gomb előre nyomása csak az adott ajtót zárja vagy nyitja.

Ha az ajtót nem tudta bezárni, akkor a belső kilincs mellett található záró gombon a piros jel látható.

Ha valamelyik utas ajtaját szeretné lezárni, akkor húzza a záró gombot hátrafelé és zárja be az ajtót. A vezető oldali ajtó bezárásához vegye ki a gyújtáskapcsoló kulcsot, húzza fel és tartsa így a kilincset, húzza a záró gombot hátrafelé vagy nyomja le a központi zár főkapcsoló felső részét, majd csukja be az ajtót.

FOLYTATÓDIK

A vezető oldali ajtó kulccsal történő zárása, vagy nyitása esetén az összes többi ajtó és a csomagtér ajtó is záródik, vagy nyílik.

A riasztóval szerelt modellek esetén
Ha kulccsal vagy távirányítóval bezárja az ajtókat és a csomagtér ajtót, az összes irányjelző és a műszerfali visszajelzőjük hármat villog, jelezve, hogy az összes ajtó és a csomagtér ajtó bezáródott, továbbá a riasztórendszer élesítve van. (lásd. 265 . oldal).

A riasztórendszer élesedik, ha az ajtókat és a csomagtér ajtót a vezető ajtajának záró gombjával vagy a központi zár kapcsolóval zárta le (lásd 265 . oldal).

Kizáródás megelőzése
Ha a vezető ajtaja nyitva van és a gyújtáskulcs a gyújtáskapcsolóban található, akkor a központi zár főkapcsolója nem működik. Ha a vezető ajtaja zárva van, akkor működik. Ha a vezető ajtajának a záró gombját hátrafelé húzza, illetve a külső kilincset felhúzza és így a nyitva lévő vezető ajtót megpróbálja lezárni, akkor az összes ajtón található záró gomb kipattan a helyéről.

"Döglött" zár
(Néhány modell esetén)

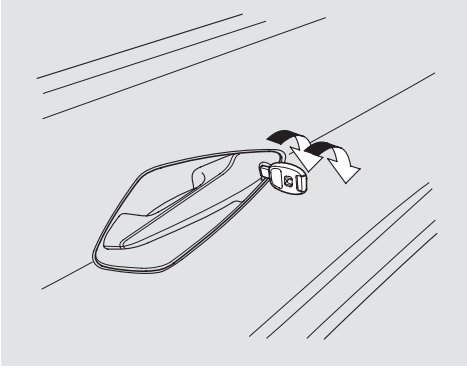

A zár ezen funkciója segít megőrizni értékeit a lezárt autóban. A nagyobb biztonság érdekében a zár bezárása után öt másodpercen belül fordítsa rá még egyszer a kulcsot.

A döglött zár funkciót nem lehet aktiválni, ha valamelyik ajtó vagy a csomagtér ajtó nincs rendesen becsukva. Ugyanakkor aktiválni lehet, ha a motorháztető vagy bármelyik ablak nyitva van.

Ha a döglött zár funkció aktiválódott, a vezető oldali ajtón lévő központi zár főkapcsoló és az összes ajtón található záró gomb nem működik.

A döglött zár funkció a távkapcsolóval is aktiválható. Ehhez nyomja meg a távkapcsolón található LOCK (ZÁRÓ) gombot kétszer, 5 másodpercen belül (lásd 148 . oldal).

A döglött zár funkció törléséhez nyissa ki a vezető ajtaját kulccsal vagy távkapcsolóval.

Az ultrahangos belsőtér védelemmel ellátott modelleknél
A riaztó rendszert csak a távirányítóval lehet kikapcsolni. Ha a vezető ajtaját kulccsal kinyitja, az aktiválja a riasztórendszert.

⚠ FIGYELMEZTETÉS

Ha utasok tartózkodnak az autóban és a döglött zár funkció aktiválódott, akkor belülről nem tudják kinyitni az ajtókat.

A döglött zár funkció aktiválása előtt győződjön meg arról, hogy az autóban nem található senki.

Az ultrahangos belsőtér védelemmel ellátott modelleknél
Amennyiben aktiválja a döglött zár funkciót és valamelyik ablak nyitva van, a belsőtér érzékelővel felszerelt riasztórendszer megszólalhat váratlanul, látható külső behatolás nélkül, akár egy erősebb zajhatásra.

Gyerekzárak

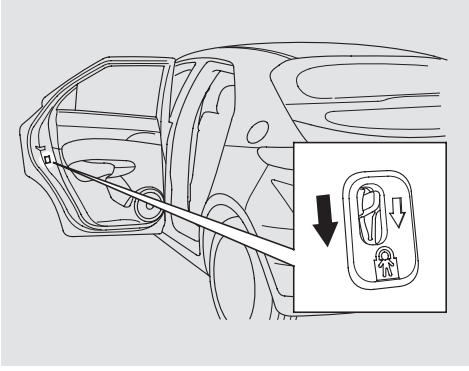

A gyerekzárak azt a célt szolgálják, hogy gyermekek a hátsó ajtókat ne tudják menetközben véletlenül kinyitni. Mind a két hátsó ajtó külön-külön fel van szerelve gyerekzár kapcsoló karral, az ajtó szélének közelében. A kar LOCK (a kar alsó pozíciója) pozícióba állításával az ajtó a továbbiakban nem nyitható belülről, az ajtó záró gomb állásától függetlenül. Az ajtó kinyitásához nyomja az ajtó záró gombot előrefelé, és nyissa ki az ajtót kívülről.

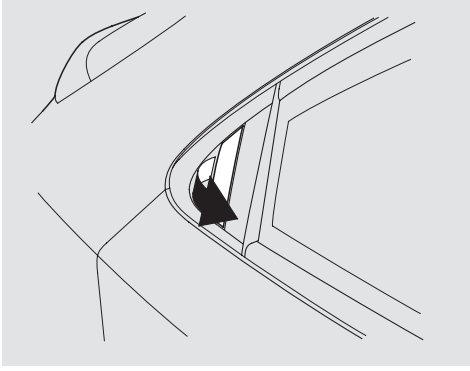

A külső kilincs a hátsó ajtó után, a hátsó szélvédő mellett található.

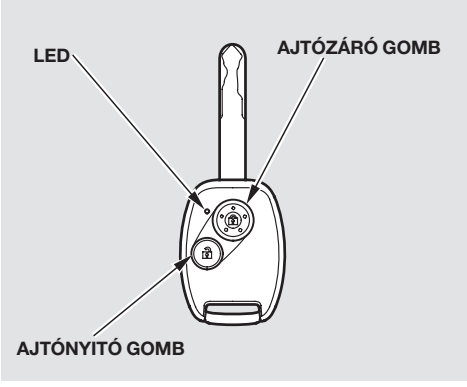

LOCK (ZÁRÓ GOMB) — A zárógomb megnyomásakor az összes ajtó és a csomagtér ajtó bezáródik. Ilyenkor az összes irányjelző és azok műszerfali visszajelzői hármat villognak, jelezve, hogy az összes ajtó és a csomagtartó bezáródott, illetve a riasztórendszer (ha felszerelés) élesedett. A távkapcsolóval nem lehet zárni az ajtókat, és a csomagtér ajtót, ha valamelyik ajtó vagy a csomagtér ajtó nincs rendesen becsukva, vagy a gyújtáskulcs a gyújtáskapcsolóban van.

UNLOCK (NYITÓ GOMB) — A nyitógomb megnyomásakor az összes ajtózár és a csomagtér ajtó zár kinyílik, valamint az összes irányjelző és azok műszerfali visszajelzői egyet villognak.

Az elülső utastér világítás (ha a kapcsolója a Door (Ajtó) állásban van) és a hátsó utastér világítás (ha a kapcsolója középső állásban van) felkapcsolódik az UNLOCK (NYITÓ) gomb lenyomásakor. Ha ezután egyik ajtót sem nyitja ki körülbelül 30 másodpercig, az utastér világítás fokozatosan elhalványul. Ha azonban ezen 30 másodpercen belül a távkapcsolóval bezárja az ajtókat és a csomagtér ajtót, az utastér világítás rögtön elalszik.

Ha 30 másodpercen belül nem nyitja ki egyik ajtót vagy a csomagtér ajtót sem, akkor az ajtók és a csomagtér ajtó automatikusan visszazár és a riasztórendszer (ha felszerelés) élesedik.

Nem lehet nyitni az ajtókat és a csomagtér ajtót, ha a gyújtáskulcs a gyújtáskapcsolóban van.

FOLYTATÓDIK

"Döglött" zár
(Néhány modell esetén)
A távkapcsolóval is tudja aktiválni a "döglött" zár funkciót. A nagyobb biztonság érdekében a zár bezárása után öt másodpercen belül nyomja meg még egyszer a távkapcsoló zárógombját.

A döglött zár funkciót nem lehet aktiválni, ha valamelyik ajtó vagy a csomagtér ajtó nincs rendesen becsukva. Ugyanakkor aktiválni lehet, ha a motorháztető vagy bármelyik ablak nyitva van.

A nyitáshoz nyomja meg a távkapcsoló nyitógombját vagy egyszerűen használja a kulcsot.

A 145 . oldalon bővebb információkat talál a "döglött zár" működéséről.

⚠ FIGYELMEZTETÉS

Ha utasok tartózkodnak az autóban és a döglött zár funkció aktiválódott, akkor belülről nem tudják kinyitni az ajtókat.

A döglött zár funkció aktiválása előtt győződjön meg arról, hogy az autóban nem található senki.

Távkapcsoló megóvása

- A távkapcsolót gondosan használja, ne dobálja, lehetőleg ne ejtse le.
- Óvja a túl magas és túl alacsony hőmérséklettől.
- Ne érje víz a távkapcsolót. Amennyiben ez mégis megtörténik, azonnal törölje szárazra egy puha ronggyal.
- Ha elveszíti a távkapcsolót, az Ön HONDA márkakereskedőjénél szerezzen be egy újat. Az új távkapcsolót hozzá kell kódolni az autó központi zár rendszeréhez.

Távkapcsoló elemének cseréje
Amikor a távkapcsoló eleme kezd kimerülni, egyre többször kell lenyomni a gombjait az ajtók és a csomagtér ajtó nyitásához vagy zárásához. Ilyenkor mihamarabb cserélje ki a távkapcsoló elemét.

Elem típusa: CR1616

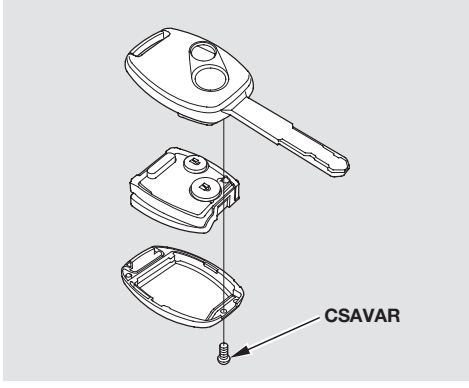

A távkapcsoló elemének kiszerelése:

1. Csavarja ki kisméretű csillagfejű csavarhúzóval a fedélrögzítő csavart a házból.

2. A kulcsfejről pattintsa le távkapcsoló hátsó fedelét, és a középső részt vegye ki.

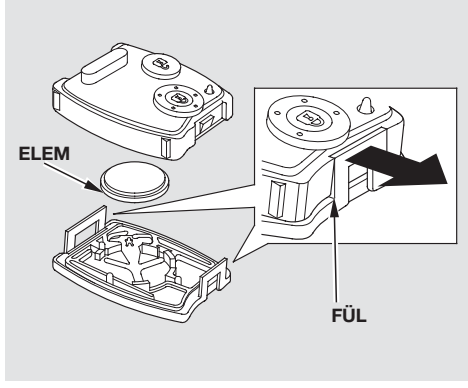

3. Pattintsa le a középső rész hátlapját, a rögzítő fülek óvatos szétfeszítésével.

FOLYTATÓDIK

4. Vegye ki a régi elemet a belső borítás hátsó részéből. Tegye be az új elemet belső borítás hátsó részébe, miközben ügyeljen a helyes polaritásra (+ polaritás lefelé).

5. Szerelje össze a kulcsot a szétszerelés fordított sorrendjében.

MEGJEGYZÉS

A helytelenül eldobott elem szennyezi a környezetet.
Az elemek kidobásánál vegye figyelembe a helyi előírásokat.

(Európai modellek)
Európai Közösség előírásai
A központi zár rendszer távkapcsolója megfelel a R&TTE előírásainak.

CE0523

A vezető oldali ajtó kulccsal vagy távkapcsolóval vagy központi zár kapcsolóval vagy a vezető oldali ajtón lévő záró gombbal történő zárása vagy nyitása esetén a csomagtér ajtó is záródik vagy nyílik.

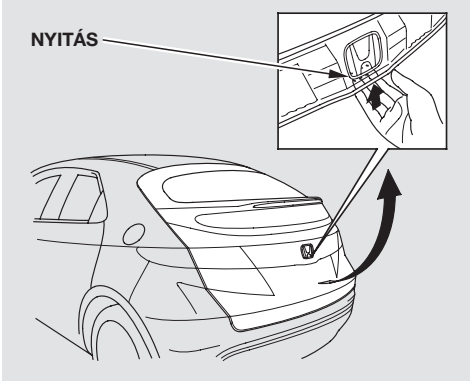

A csomagtér ajtó nyitásához nyomja meg a nyitógombot és emelje fel az ajtót. A csomagtér ajtó zárásánál az ajtó lehúzásához használja a belső kapaszkodót, majd az ajtót a hátsó élénél nyomja le.

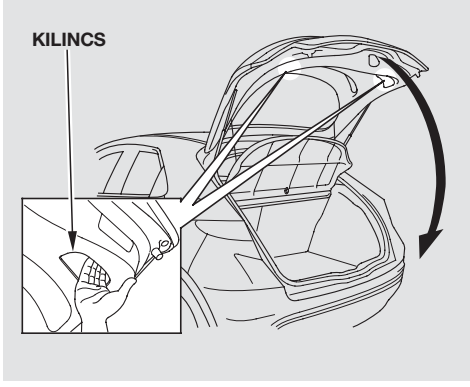

A csomagtér ajtó sérülésének, illetve a kipufogó gáz utastérbe való jutásának elkerülése végett vezetés közben mindig tartsa a csomagtér ajtót zárva. Lásd **Szénmonoxid veszély** a 65. oldalon.

Csomagtérajtó nyitása

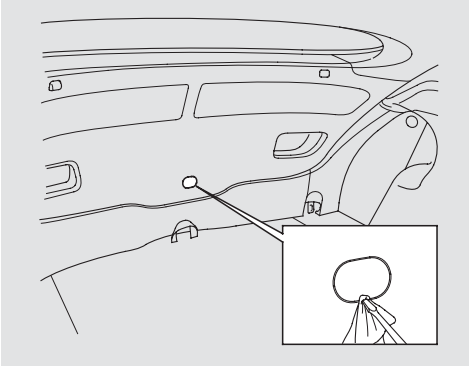

Ha a központi zár rendszer nem nyitja a csomagtér ajtót, akkor kézzel nyissa ki.

Tegyen egy rongyot a borítás pereméhez, majd laposfejű kis csavarhúzóval pattintsa le a csomagtér ajtó belső oldalán található borítást.

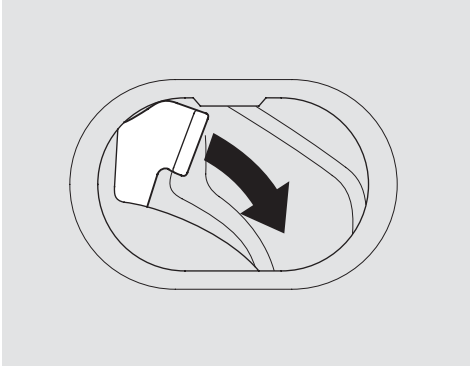

Az ábrának megfelelően nyomja meg a kioldó kart jobbra lefelé.

A csomagtér ajtóval valamilyen probléma van, ha kézzel kell a csomagtér ajtó zárását megszüntetni. Ellenőriztesse autóját a Márkakereskedőjével.

Első ülések beállítása

Lapozzon a 15 . — 16 . oldalakra és olvassa el a leírt utasításokat, biztonsági figyelmeztetéseket a helyes üléshelyzet beállításával kapcsolatban.

Még az elindulás előtt állítsa be a megfelelő helyzetbe az ülését.

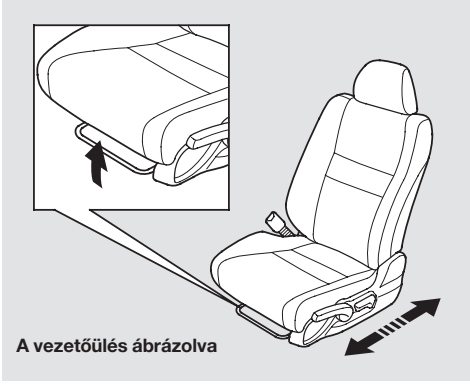

Az ülés előre- ill. hátra állításához húzza fel az ülőpárna alatt található kart. Tolja az ülést a kívánt helyzetbe és engedje el a kart. Próbálja meg mozgatni az ülést, hogy meggyőződjön az ülés biztonságos rögzítéséről.

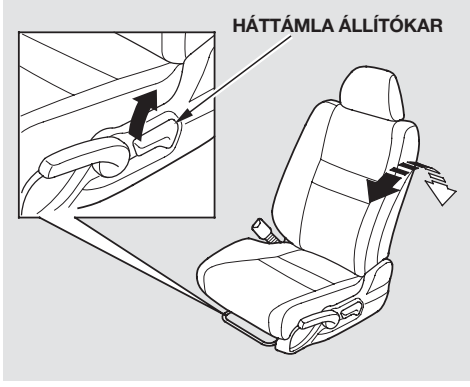

A háttámla dőlésszögének beállításához húzza fel az ülés külső oldalán található kart.

Ha már az ülése megfelelően be van állítva, az ülést előre - hátra mozgatva győződjön meg a beállított helyzet biztonságos rögzítéséről.

Vezetőülés magasságának állítása

A vezető ülésének magassága állítható. Az üléslap külső oldalán található kart ismétlődően húzza felfelé az üléslap emeléséhez. Az üléslap süllyesztéséhez nyomja a kart ismétlődően lefelé.

Győződjön meg arról, hogy a kart teljes hosszában felfelé, illetve lefelé húzza.

Még az elindulás előtt állítsa be a megfelelő helyzetbe az ülését.

Fejtámlák

Lapozzon a 16 . oldalra és olvassa el a leírt utasításokat, biztonsági figyelmeztetéseket a helyes fejtámla beállításával kapcsolatban.

Autójában minden ülés fejtámlával van felszerelve. A fejtámlák megvédik Önt és utasát balesetnél a nyaktöréstől és egyéb sérülésektől.

Akkor védenek a leghatékonyabban, ha a fejtámlák teteje nagyjából a fülek felső részének magasságában vannak.

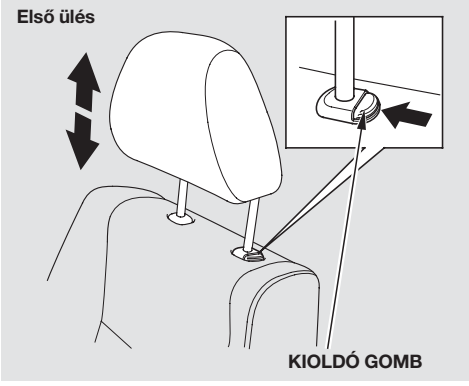

A fejtámlák magassága állítható. Mindkét kezére szüksége lesz a fejtámla beállításához, ezért ne tegye vezetés közben. Feljebb állításhoz húzza felfelé, míg lejjebb állításhoz nyomja az ábrán jelölt irányba a kioldó gombot, miközben a fejtámlát tolja lefelé.

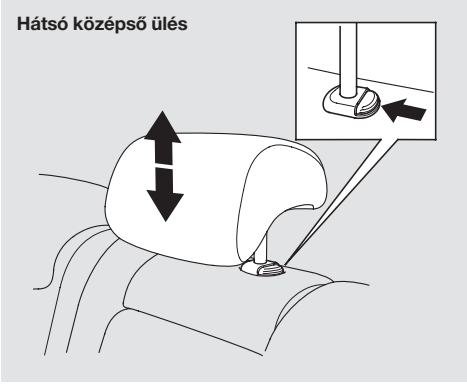

Ha a hátsó középső ülésen utast szállít, akkor állítsa a hátsó középső fejtámlát a legmagasabb állásba.

A fejtámlák eltávolításához, takarításnál vagy javításnál, húzza ki a fejtámlát amíg lehet, majd a kioldógomb megnyomásával húzza ki azokat a helyükről.

⚠ FIGYELMEZTETÉS

Azonnal szerelje vissza a fejtámlákat, mihelyt a háttámlákat visszahajtotta függőleges pozícióba

Könyöklők

Első könyöklő

(Néhány modell esetén)

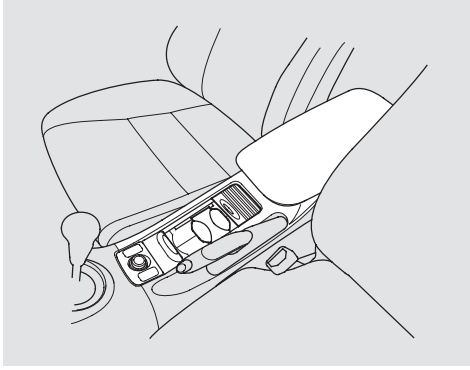

A középső konzol fedele könyöklőként is használható.

Győződjön meg arról, hogy a könyöklő lehajtása során az utasok kezei és ujjai nincsenek útban.

Hátsó könyöklő
(Néhány modell esetén)

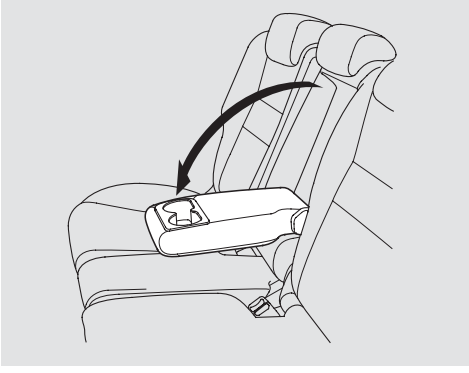

A hátsó könyöklő a hátsó ülés közepén található. Használatához hajtsa ki.

A könyöklőben pohártartó található.

Hátsó ülések lehajtása
A csomagtér növelése érdekében a bal és jobb oldali hátsó ülés háttámlák egymástól függetlenül lehajthatóak.

A csomagtér növelése érdekében a hátsó üléspárnák egymástól függetlenül is felhajthatóak (lásd 158 . oldal).

Az egyik hátsó szélső ülésen egy utas szállítható, ha valamelyik oldali üléspárna fel lett hajtva vagy valamelyik ülés háttámla le lett hajtva. Ilyen esetben a középső üléshez tartozó biztonsági övet nem lehet megfelelően használni.

Mielőtt az ülés háttámlát lehajtja vagy az üléspárnát felhajtja, pakoljon el az ülésről minden tárgyat.

Háttámla előredöntése

Mielőtt lehajtja a hátsó ülés háttámlát, győződjön meg arról, hogy a hátsó utastér padó részén nincsen semmilyen tárgy.

1. Hajtsa vissza a könyöklőt a helyére.

2. Tegye mindkét oldali külső biztonsági övet a megvezetőjébe.

3. Nyomja le a fejtámlát a legalsó helyzetébe.

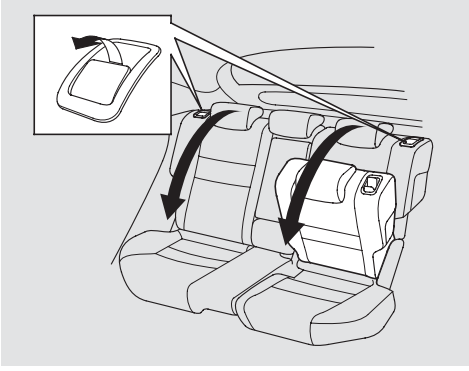

4. Az ülés háttámla felső külső oldalán található kioldó kart húzza fel.

5. Hajtsa az ülés háttámlát előre.

Ha az ülés háttámla le van hajtva, ne tegyen rá nehéz tárgyakat.

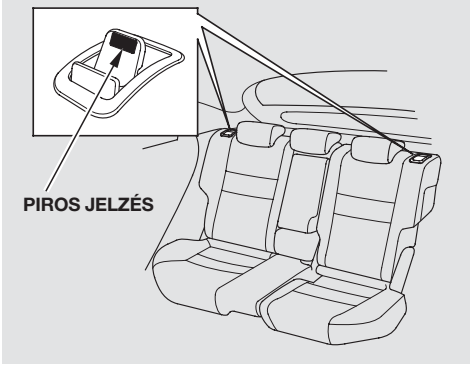

Az ülés háttámla visszaállításához ismételje meg fordított sorrendben az előző folyamatot. Ellenőrizze a háttámla biztonságos rögzítését rángatással. Ha nem került teljesen a helyére, akkor a biztonsági öv nem fog megfelelően működni és a kioldó kar mögött a piros jel látható, amint az az ábrán is látható.

⚠ FIGYELMEZTETÉS

Vezetés előtt győződjön meg arról, hogy az ülés háttámlák megfelelően rögzítve vannak.

Ha a hátsó fejtámla fennakad az első ülés háttámláján és nem tudja a háttámlát teljesen lehajtani, akkor távolítsa el a hátsó fejtámlát (lásd 154 . oldal).

⚠ FIGYELMEZTETÉS

Azonnal szerelje vissza a fejtámlákat, mihelyt a háttámlákat visszahajtotta függőleges pozícióba

FOLYTATÓDIK

Ülőlap felhajtása

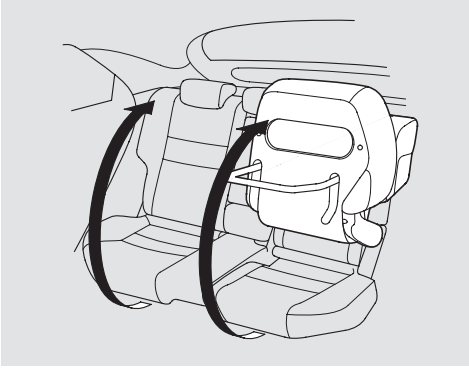

1. Nyomja a könyöklőt a helyére.

2. Tegye mindkét oldali külső biztonsági övet a megvezetőjébe (lásd előző oldal).

3. Húzza fel az üléspárnát és tolja neki az ülés háttámlának, majd hajtsa le az üléslábat az üléspárna rögzítéséhez. Győződjön meg arról, hogy az üléspárna biztonságosan rögzítésre került.

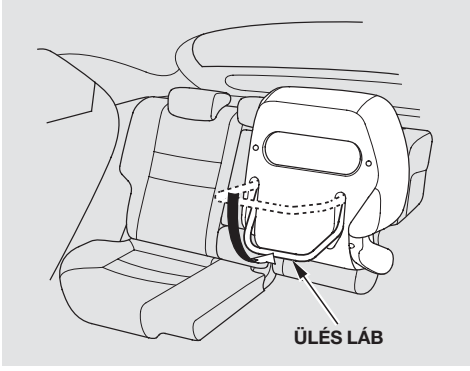

Az üléspárna eredeti pozícióba való hajtásához húzza fel teljesen az üléslábat, majd lassan nyomja az üléspárnát lefelé, miközben kézzel fogja.

Győződjön meg arról, hogy az üléspárna biztonságosan rögzítésre került és az ülésláb a helyére került.

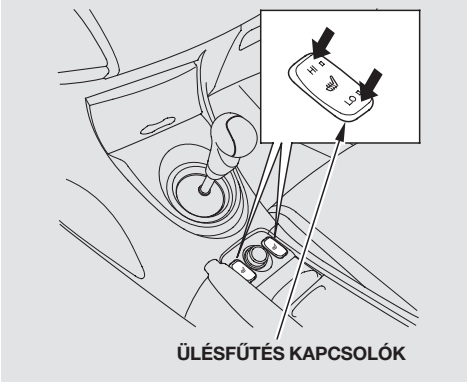

ÜLÉSFŰTÉS KAPCSOLÓK

Mindkét első ülés fűtéssel rendelkezik. Az ülésfűtés használatához a gyújtáskapcsoló kulcsnak ON (II) állásban kell lennie.

Nyomja meg a kapcsoló elülső részét (HI) az ülés gyors felfűtéséhez. Amikor az ülés hőmérséklete eléri a megfelelő értéket, nyomja meg a kapcsoló hátsó részét (LO). Ezzel az ülést melegen tudja tartani.

HI állásban a fűtés kikapcsol, ha az ülés túl meleg és újra bekapcsol, ha az ülés hőmérséklete lecsökken.

“LO” — alacsony — fokozatban a fűtés folyamatosan működik.

Kérjük használat közben kövesse az alábbi instrukciókat:

- A HI beállítást csak az ülések gyors felfűtésére használja, mert igen nagy az áramfelvétele az akkumulátorból.
- Ne használja az ülésfűtést, még LO állásban sem, amikor a motor nem jár vagy amikor sokáig csak alapjáraton üzemel, mert ilyenkor túlterhelheti az akkumulátort, megnehezítve az indítást.

Kalaptartó (Néhány modell esetén)

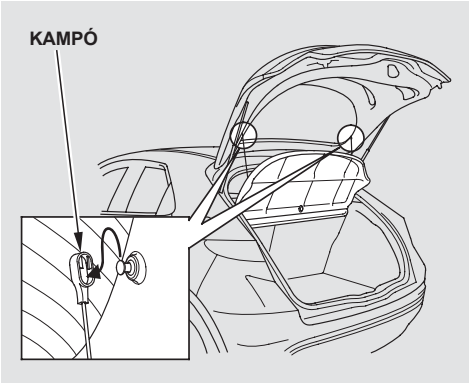

A kalaptartó eltávolítható, így a csomagtér magassága növekedik.

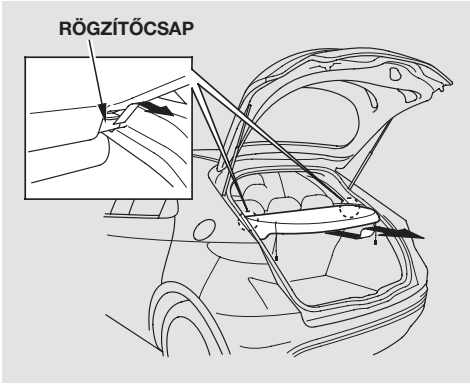

A kalaptartó eltávolításához akassza ki a kampókat, csúsztassa a kalaptartót hátrafelé, majd emelje felfelé egyenesen.

A kalaptartó visszatételéhez először tegye a rúdvégeket a kiképzett sínbe, majd csúsztassa előrefelé addig, amíg be nem pattan a helyére. Győződjön meg arról, hogy valóban biztonságosan a helyére került, nehogy vezetés közben meglazuljon és elmozduljon.

Hajtsa a csomagtér ajtót lejjebb és akassza vissza a kampókat a helyükre.

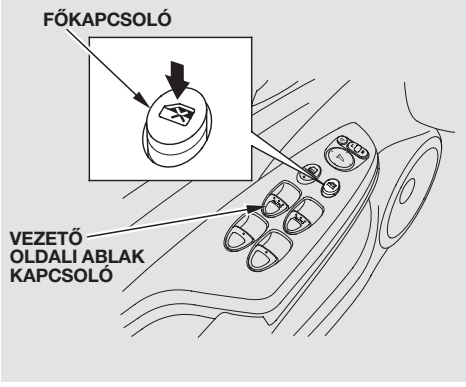

Az ablaküvegeket elektromos ablakmozgató szerkezettel szerelték fel. A gyújtás bekapcsolása ON (II) után működtethető a rendszer. Az ablak kinyitásához nyomja a kapcsolót lefele és tartsa úgy. A kívánt helyzet elérésekor engedje el a kapcsolót, s az ablak megáll. Az ablak becsukását a gomb felfelé húzásával érheti el.

A gyújtás lekapcsolása után még 10 percig működtetheti az ablak mozgató berendezést. Ebben az időszakban csak a vezető oldali ablak működik automata lereresztés üzemmódban. Bármelyik első ajtó kinyitása kikapcsolja a rendszert.

⚠ FIGYELMEZTETÉS

Ha az ablakot rázárja valaki kezére vagy ujjára, az súlyos sérüléseket okozhat.

Mielőtt az ablakokat bezárná, győződjön meg róla, hogy senki sem tartózkodik az ablakok közelében.

FIGYELMEZTETÉS: *Mindig vigye magával a kulcsot, ha kiszáll az autójából, ne bízza kulcsát a bennülőkre.*

A vezető ajtajának könyöklőjén helyezték el az elektromos ablakemelők központi vezérlését. Az utasok ablakának kinyitásához nyomja le a szükséges kapcsolót, s tartsa úgy míg az ablak a kívánt pozíciót el nem éri. Az ablak felemeléséhez húzza felfelé az ablakmozgató kapcsolót. Amikor az ablak elérte a kívánt helyzetet engedje el a kapcsolót.

AUTO — A vezető ablakának teljes kinyitását elérheti, ha határozottan megnyomja a kapcsolót,- majd elengedi. Az ablak automatikusan lemegy. Az ablak menet közbeni megállításához ellenkezőleg húzza meg a kapcsolót.

A vezető, vagy az utas oldali ablak teljes felhúzásához húzza fel határozottan a kapcsolót. Az ablak automatikusan elindul felfelé. Ha útközben meg kívánja állítani, nyomja le a gombot újra.

FOLYTATÓDIK

Amennyiben csak részben kívánja az ablakot nyitni, illetve zárni, finoman nyomja le, illetve húzza fel a gombot. Az ablak megáll a kívánt helyzetben, ha elengedi a gombot.

A MAIN (fő) kapcsoló az utasok ablakait irányítja. Ha ez a kapcsoló OFF állásban van, az utasok ablakait nem lehet nyitni-zárni. Amennyiben ki akarja kapcsolni a tiltást, nyomja meg a gombot, míg az kiugrik pozíciójából. Tartsa a kapcsolót benyomott állásban, ha gyermek utazik az autóban, hogy ne sebesítse meg magát az ablakemelő helytelen használatával.

A gyújtás bekapcsolása ON (II) után, a kapcsolókban lévő fények felgyulladnak.

AUTOMATIKUS VISSZAERESZTÉS — Ha bármelyik első ablak automatikus felhúzása közben akadályba ütközik, automatikus visszaeresztésbe kezd.

Ezen funkció ellenére ügyeljen rá, hogy utasainak keze, vagy bármilyen tárgy kellő távolságban legyen felhúzás közben. Ha az üveg már a teljesen felhúzott állapot közelében van, esetleg ez a funkció nem működhet.

Ha az akkumulátor lemerült vagy a sarut levették, illetve az elektromos ablak biztosítékát kihúzták, a vezető ablakának AUTO — felhúzás és visszaeresztés — funkciója törlődik. Ezért az előbbi műveletek visszaállítása után memorizálni kell azt.

1. Indítsa el a motort. Eressze le teljesen a vezető oldali ablakot úgy, hogy közben lenyomja a kapcsolót.

2. Húzza fel teljesen az ablakot úgy, hogy közben felfelé húzza a kapcsolót. A teljes záródás után tartsa legalább két másodpercig így a kapcsolót.

3. Ismételje el a fenti műveletet az utas oldalán is.

Amennyiben ezután sem üzemel megfelelően, ellenőriztesse az ablakemelő rendszert a márkaszervizben.

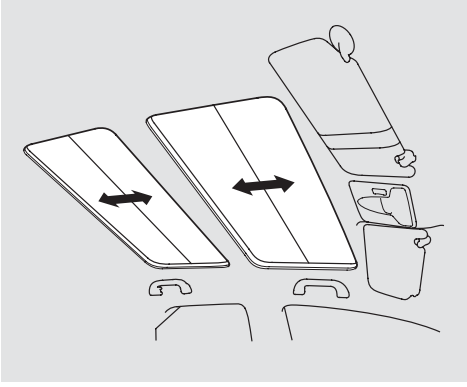

Az első és hátsó napellenző roló nyitható. Egyidőben csévéli fel a középső tartóba az elektromos motor az első és hátsó napvédőt. A gyújtás bekapcsolása ON (II) után az első menyezetlámpa kapcsolójának konzoljába épített kapcsolóval tudja mozgatni a naprolót.

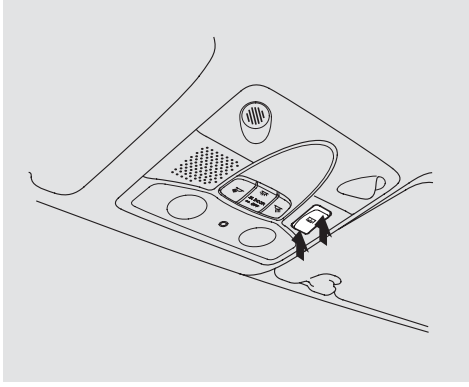

Nyitáshoz nyomja meg a kapcsoló hátsó felét, majd a kívánt pozíció elérésekor engedje el. Zárásához nyomja meg a kapcsoló első felét.

⚠ FIGYELMEZTETÉS

A napvédő roló nyitása vagy zárása során megsérülhet a keze vagy az ujja.

A napvédő roló nyitása vagy zárása előtt győződjön meg arról, hogy senkinek a keze vagy az ujja nincs a roló útjában.

FIGYELMEZTETÉS: *Mindig vigye magával a kulcsot, ha kiszáll az autójából, ne bízza kulcsát a bennülőkre.*

FOLYTATÓDIK

AUTO — A naprolók teljes nyitásához nyomja meg határozottan a kapcsoló hátsó felét. A naproló automatikusan teljesen felcsévélődik. Menetközben megállíthatja, a kapcsoló finom megnyomásával.

A teljes automatikus záródáshoz nyomja meg határozottan a kapcsoló első felét. A zárás megállításához finoman nyomja meg újra a kapcsolót.

Részben is nyithatja, vagy zárhatja a naprolókat, ha csak finoman nyomja meg — majd lenyomva tartja — a kapcsoló első, vagy hátsó felét. A naproló mozgatása megáll, ha elengedi a kapcsolót.

AUTOMATIKUS VISSZAERESZTÉS — Ha bármelyik fele a naprolónak automatikus behúzása közben akadályba ütközik, automatikus visszaeresztésbe kezd.

Ezen funkció ellenére ügyeljen rá, hogy utasainak keze, vagy bármilyen tárgy kellő távolságban legyen mozgás közben. Ha a roló már a teljesen behúzott állapot közelében van, esetleg ez a funkció nem működhet.

A naproló működtetésének késleltetett üzeme biztosított. A gyújtás lekapcsolása után még 10 percig működtetheti a naproló mozgató berendezést. Bármelyik első ajtó kinyitása kikapcsolja a rendszert.

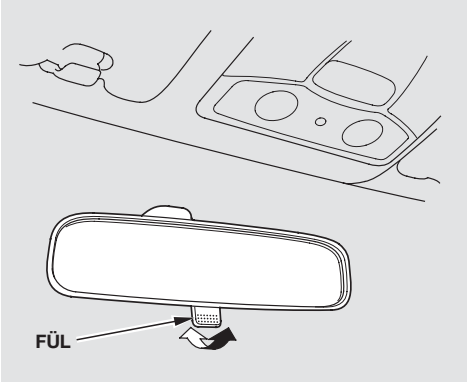

Tartsa a belső és a külső tükröket tisztán, és úgy állítsa be őket, hogy mindenkor a legjobban lásson hátra. Elindulás előtt mindig ellenőrizze a tükrök beállítását.

A belső tükör kétállású: nappali és éjszakai helyzetbe állítható. Az éjszakai állás tompítja a hátulról közeledő autók fényszórójának fényét. A kívánt helyzetet a billentyű átváltásával érheti el.

Az elektromos tükrök állítása

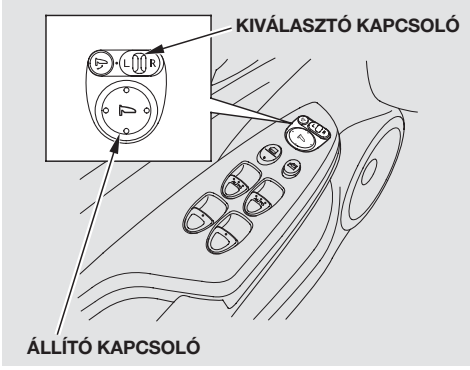

1. Fordítsa a gyújtáskapcsolót ON (II) pozícióba.

2. Tolja a választókapcsolót bal (L), vagy jobb (R) állásba.

3. A gomb megfelelő irányba történő megnyomásával mozgassa a tükröt jobbra, balra, le, fel.

4. Ha befejezte, állítsa a választókapcsolót a középső állásba. Ezzel kikapcsolta tükörállító gombot, nem tudja elállítani véletlenül a tükröket.

FOLYTATÓDIK

Tükörfűtés

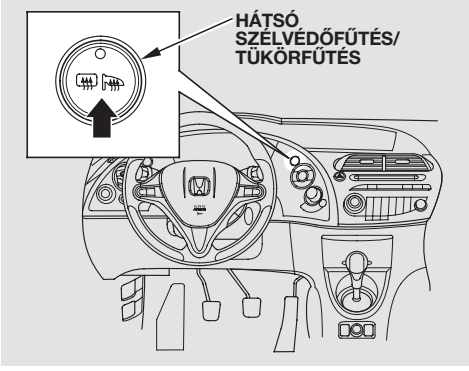

A gyújtás bekapcsolása ON (II) után a külső tükrök fűtését bekapcsolhatja a kapcsolóval, a tükörlapokon keletkezett pára és jég eltávolításához. Működés közben világít a kapcsoló visszajelzője. Ezzel párhuzamosan a hátsó szélvédő fűtése is működésbe lép. A tükörfűtés kikapcsolásához nyomja meg újra a gombot, ezzel párhuzamosan a hátsó szélvédő páramentesítő is kikapcsol.

Behajtható külső tükör (Néhány modell esetén)

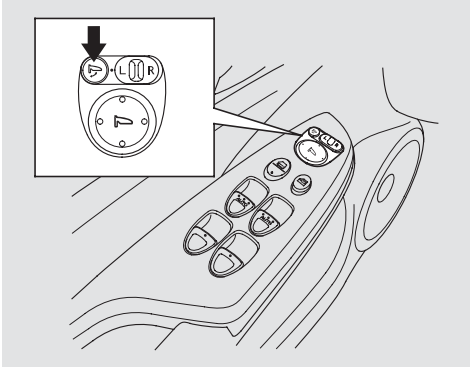

Szűk parkoló helyeken nagy hasznát veheti. A beállító gombok mellett levő behajtó kapcsoló megnyomásával mindkét tükör befordul. Mielőtt elindul hajtsa vissza a tükröket, a gomb újra megnyomásával. A gyújtás bekapcsolása után ON (II) nyomja meg a gombot, hogy kihajtsa a két tükröt. Behajtásához nyomja meg újra a gombot.

Soha ne autózzon behajtott tükrökkel.

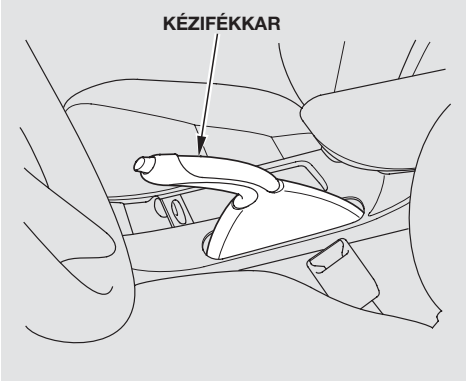

A kézifék használatához húzza fel teljesen a kart. Kioldásához emelje fel a kart enyhén majd nyomja meg a gombot a végén, és eressze vissza a kart teljesen. A kézifék visszajelző lámpájának ki kell aludnia a műszerfalon, ha a kéziféket teljesen kiengedte (lásd 76 . oldal).

MEGJEGYZÉS

Ha úgy vezeti az autót, hogy előtte nem engedi ki a kéziféket teljesen, megrongálhatja a hátsó fékeket és tengelyeket. Elindulás után hangjelzés figyelmezteti a behúzott kézifékre.

Ha behúzva felejti a kéziféket, akkor a multi-információs képernyőn vagy a “ Ⓟ ,” szimbólum, vagy a szimbólum és a “RELEASE PARKING BRAKE” (OLDJA KI A KÉZIFÉKET) üzenet jelenik meg.

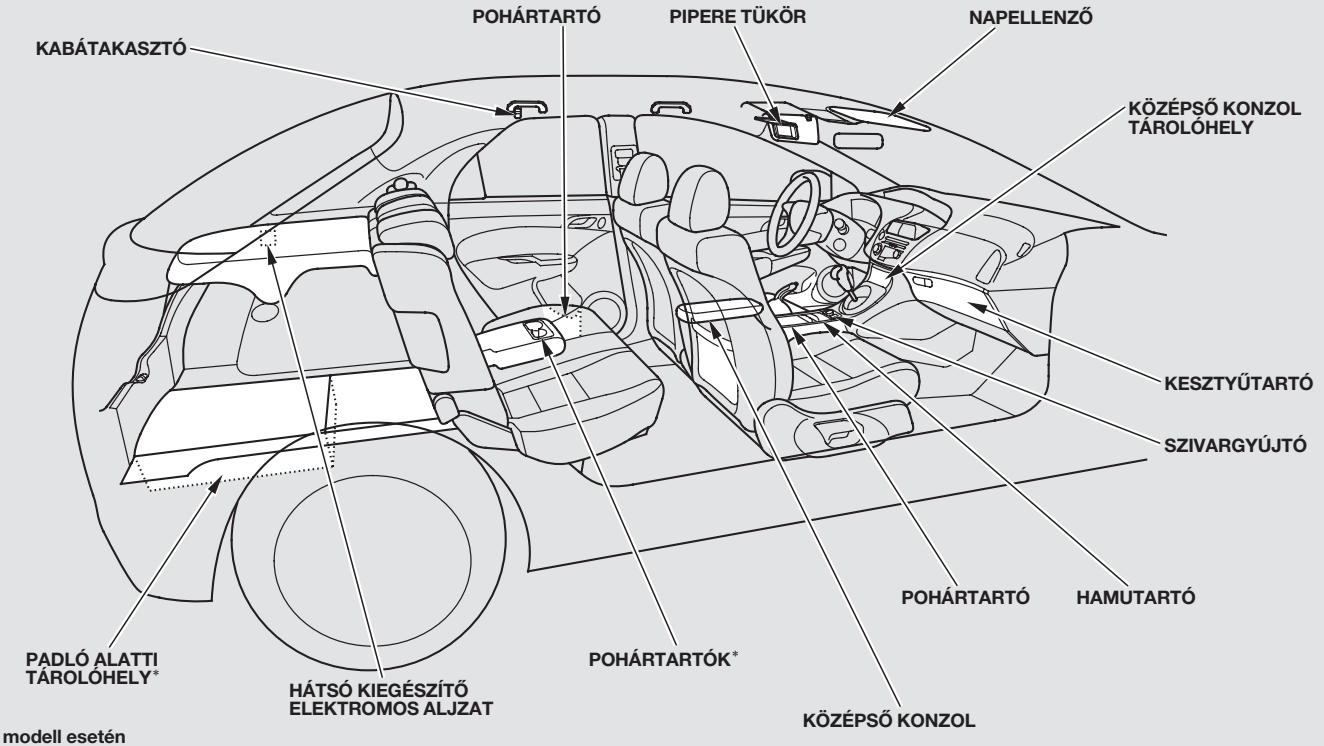

* : Néhány modell esetén

Kesztyűtartó

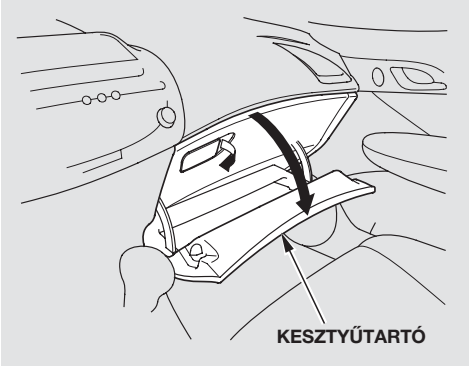

Húzza meg a kilincset a nyitásához, majd egy határozott mozdulattal feltolva az ajtaját becsukhatja.

Néhány modell esetén a kesztyűtartó világítás felgyullad, ha a világítás be van kapcsolva.

⚠ FIGYELMEZTETÉS

A nyitva felejtett kesztyűtartó fedél egy balesetnél megsértheti az utast, még ha az viseli is a biztonsági övet.

Mindig tartsa becsukva vezetés közben a kesztyűtartó fedelet.

Hűtődoboz
(Néhány modell esetén)

A kesztyűtartóban tárolt palackok, dobozos üdítő italokat a légkondícionáló rendszerrel hűtheti. A hűtéshez nyissa ki a kesztyűtartó ajtaját, és forgassa el a légbefúvó szabályzó tárcsáját az óra járásával ellentétesen. Kapcsolja be a légkondícionáló berendezést (lásd 192 . és 198 . oldal), és állítsa a befúvás irányát a “ ” vagy “ ” pozícióba. A hideg levegő a légkondícionáló rendszer légbefúvóin keresztül érkezik a kesztyűtartóhoz.

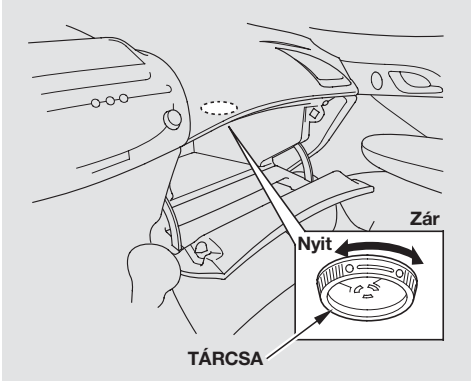

Csak jól lezárt palackot, illetve felbontatlan dobozos italokat helyezzen el a kesztyűtartóban. A kiömlőfolyadék kárt tehet a műszerfal mögötti elektromos berendezésekben. Ha nem használja a hűtési funkciót, zárja le a légbefúvót.
Ha fűtésre kapcsolja a rendszert a nyitva hagyott légbefúvón keresztül meleg levegő érkezik a kesztyűtartóba.

Középső konzol

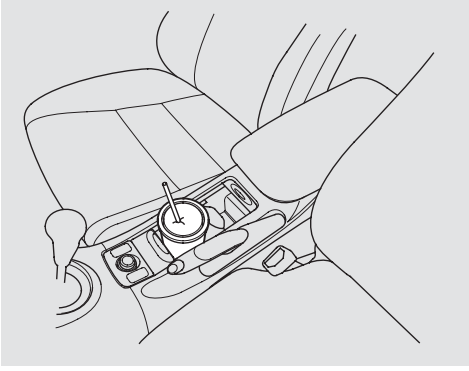

Autójában többfunkciós középső konzolt talál. A könyöklőbe épített tárolórekesz, italtartók, szivargyújtó, kivehető hamutartó, ülésfűtés kapcsolói (amennyiben gyárilag szerelt) mind az Ön kényelmét szolgálja.

Középső tárolórekesz

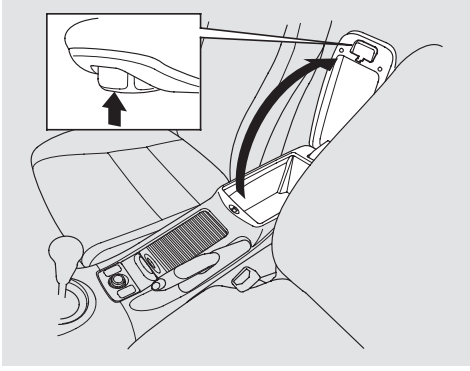

A könyöklő fedelét felhajtva, nagyobb tárgyak elhelyezésére szolgáló rekeszt talál.

A középső konzol első részébe építve találja a pohártartókat, és az apróbb tárgyak tárolására szolgáló rekeszt. Nyitásához húzza el a fedelét.

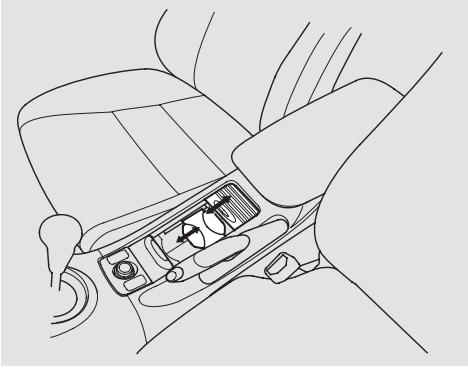

A rekesz flexibilisen megosztott. Elválasztóját előre tolva növelheti a rekesz méretét. Nagyobb tárgyakat is elhelyezhet benne, ha kihúzza a hamutartót a helyéről.

Bezárásához tolja előre a fedelet.

Pohártartók

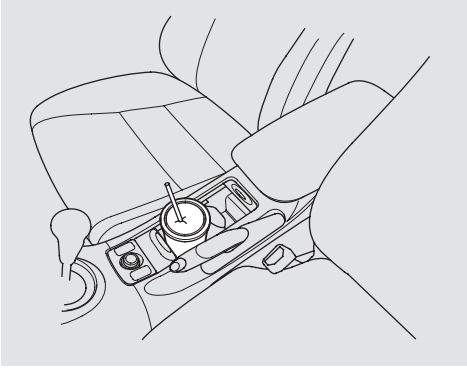

Az első pohártartókat a középső konzol tárolórekeszében találja. Használatához húzza el a fedelét, és állítsa az elosztót a pohár méretéhez.

Legyen óvatos, hiszen a poharakban lévő, esetlegesen forró folyadék kiömölve leforrázhatja Önt és utasait is. Úgyszintén kárt tehet az elektromos berendezésekben, vagy nyomot hagyhat a kárpitokon a kiömlő folyadék.

Úgyszintén kárt tehet az elektromos berendezésekben, vagy nyomot hagyhat a kárpitokon a kiömlő folyadék.

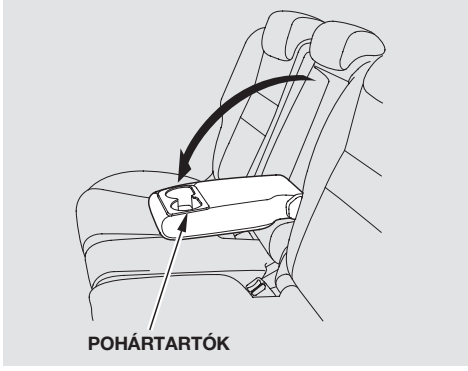

Hátsó könyöktámasszal szerelt modelleknél
A hátul ülők számára a középső könyöklőben vannak kiképezve pohártartók. Használatukhoz hajtsa le a könyöklőt.

Kiegészítő elektromos aljzat

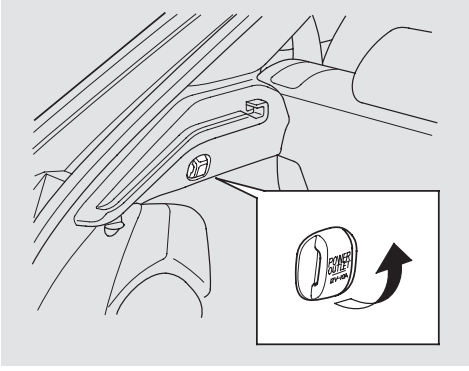

Az Ön autójában a csomagtartó baloldalán kiegészítő elektromos csatlakozót talál, a terhelhetősége max. 120W, (10A).

Használatához kapcsolja a gyújtáskapcsolót ACCESSORY (I) vagy ON (II) helyzetbe. Normál szivargyújtó nem üzemeltethető róla.

Csak az eredeti Honda tartozékokat üzemeltesse az aljzatról, ezzel elkerülheti az elektromos hibákat.

Használat után pattintsa rá a fedelet.

Középső tárolózseb

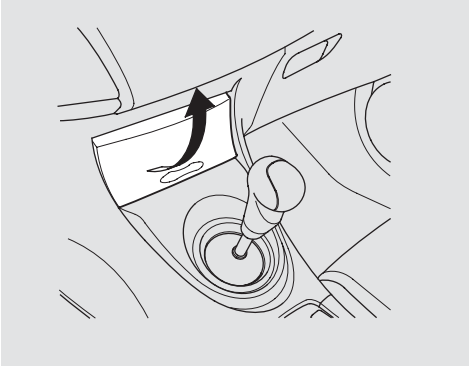

A fogantyúnál fogva húzhatja ki a helyéről.

Kabátakasztó

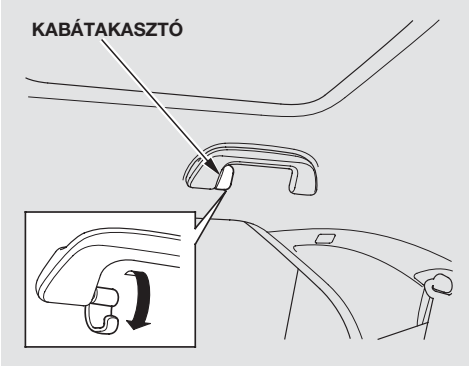

Használatához az akasztót húzza ki oldalra, majd hajtsa le.

Használat után hajtsa vissza a helyére. Ne akasszon nehéz tárgyat a kabátakasztóra.

Napellenző

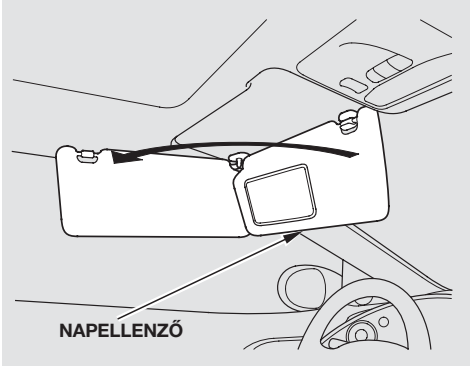

Használatához egyszerűen hajtsa le. Oldalra is kihajthatja, ha a rögzítését kipattintja a fülből és kihajtja az oldalsó üveg felé.

Mielőtt kiszáll az autóból, hajtsa vissza a helyére a napellenzőt.

Piperetükör

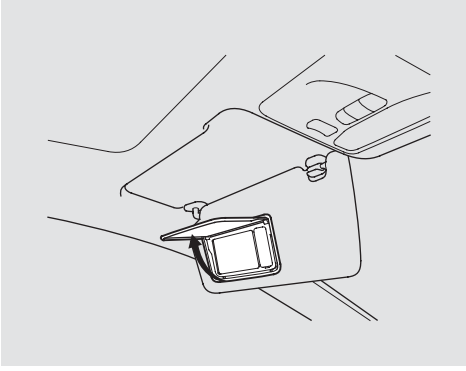

Használatához hajtsa le a napellenzőben lévő fedelet. Lehajtása közben kigyullad a benne lévő világítás.

Padló alatti tárolórekesz

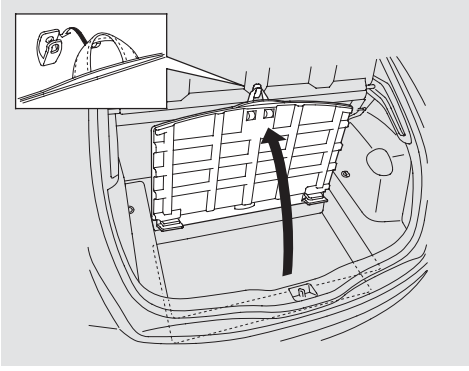

Pótkerék nélküli modellek esetén
A csomagtér fenekében tárolórekeszt talál. A fedelét felhajtott állapotban rögzítse a rajta lévő heveder horgát beakasztva a kalaptartón lévő rögzítő szembe. (amennyiben gyárilag szerelt).

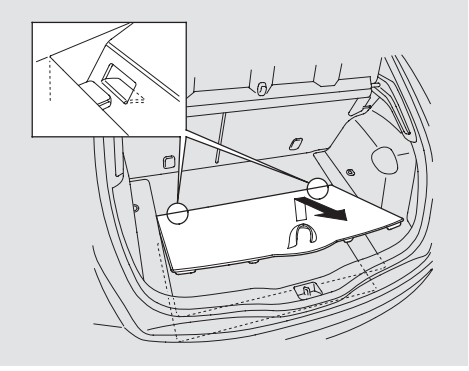

A csomagtér növelése érdekében a fedelet lesüllyesztheti a rekesz aljába. Nyissa fel a fedelet, húzza maga felé, míg a fedél lecsúszik a rögzítő sínről, majd helyezze a fedelet a rekesz aljába.

A fedél visszahajtása:

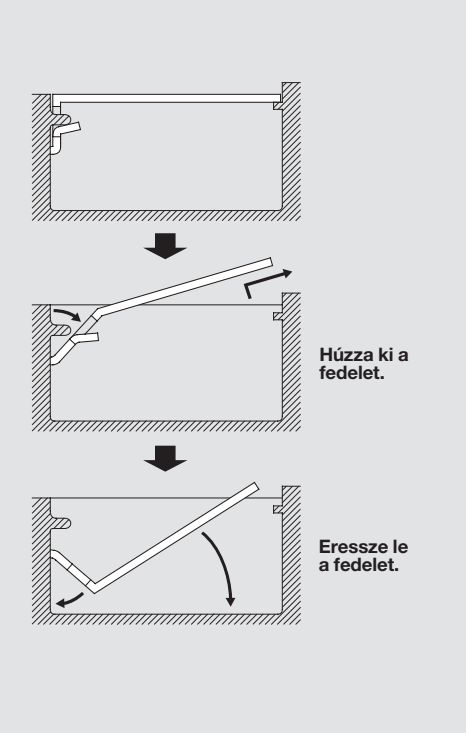

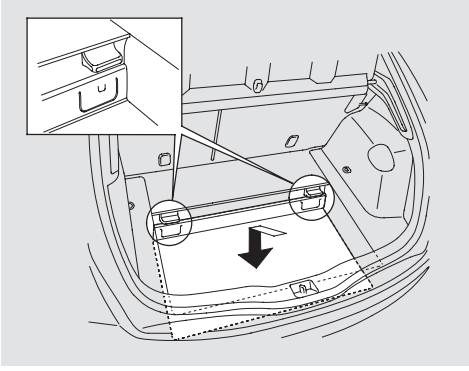

Szivargyújtó

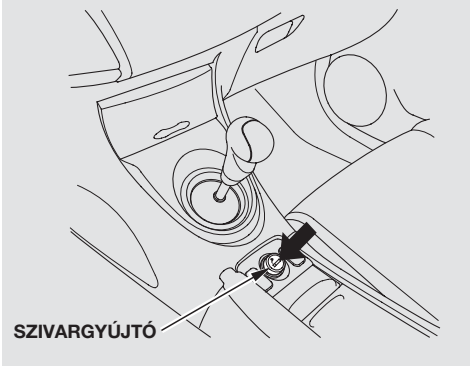

A gyújtáskapcsoló ACCESSORY (I) vagy ON (II) állásában működik. A gyújtó felhevítéséhez nyomja be. Amikor felmelegedett, kiugrik. Ne tartsa erőszakkal benyomva, mert ezzel túlhevítheti.

Ha a szivargyújtót nem a gyújtáskapcsoló ACCESSORY (I) vagy ON (II) állásában nyomta be, a gyújtó nem fog kiugrani a helyéről. Ne próbálja meg erőszakkal kifeszíteni. Adja rá a gyújtást, a gyújtó felhevülése után kiugrik eredeti pozíciójába.

Hamutartó

A hamutartót fedelét felemelve nyithatja. A hamutartó kiemelésével, és a fedél hátrahúzásával megnyagyobbíthatja a középső tárolórekeszt.

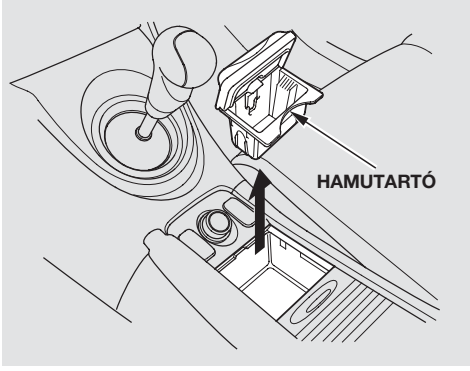

MEGJEGYZÉS

A hamutartót csak dohányzás céljából használja. Megelőzve az esetleges tüzeket ne tegyen papírt és más éghető anyagokat a hamutartóba.

Belső világítások

A mennyezetvilágítást egy kétállású kapcsoló vezérli. A OFF- KI állásban a lámpa nem világít. A DOOR pozícióban a lámpa felgyullad, amikor valamelyik ajtó nyitva van. A DOOR pozíció kiválasztásához nyomja be a kapcsolót.

Az első mennyezet lámpába építve két különálló térképlámpát talál. Kapcsolójukat benyomva a lámpák felgyulladnak.

Amennyiben a mennyezet világítás kapcsolója (DOOR) középállásban van, a gyújtáskulcs kihúzására, illetve a távkapcsoló, vagy a kulcs nyitási jelére a lámpa felgyullad.

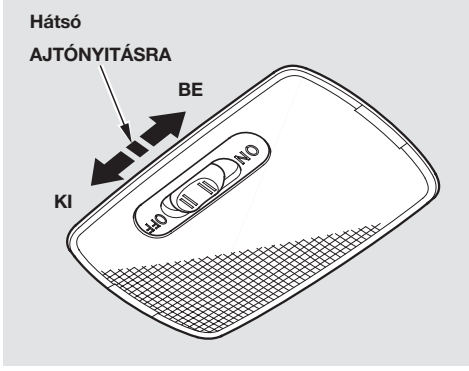

A hátsó mennyezetvilágítást egy háromállású kapcsoló vezérli, BE, Ajtónyitásra és KI pozíciókban. A középső (Ajtónyitásra) állásban a lámpa felgyullad:

- Kinyitja bármelyik ajtót.
- Kihúzza a gyújtáskapcsolót a helyéről, de ha nem nyitja ki ezután az ajtót kb. harminc másodpercen belül kialszik.
- Nyitja az ajtót, vagy a csomagtartót kulccsal, illetve a távkapcsolóval.

Miután az összes ajtó becsukódott, a mennyezetvilágítás elhalványul, és fokozatosan sötétedve kikapcsol 30 mp.-en belül.

Ha véletlenül nyitva felejti bármelyik ajtót — és a gyújtáskulcsot kivette a gyújtáskapcsolóból — a lámpa kb. három perc múlva lekapcsol az akkumulátor védelme érdekében.

Gyújtáskapcsoló világítás
A gyújtáskapcsoló jelzőfény felgyullad, ha kinyitja a vezető oldali ajtót, majd 30 másodpercen belül folyamatosan halványodva kialszik.

Irányító fény

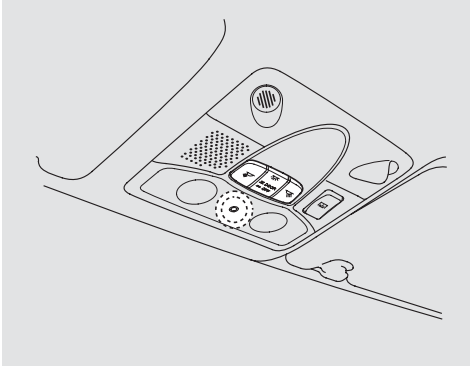

Amennyiben gyárilag szerelt
Az irányítófény a napellenzők között felgyullad, ha felkapcsolja a világítást. Fényerejét szabályozhatja a műszerfal fényerősségszabályzó gombbal (lásd136. oldal).

Az Ön autójában található automata klíma szabályzó rendszer* minden időjárási körülmények között kényelmes vezetési környezetet biztosít az Ön számára.

*Az automata klíma szabályzó rendszer alapfelszereltség néhány modell esetén.

Az audio rendszer alapfelszereltség része egyes típusoknál. Ez a fejezet ismerteti kezelésüket.

A riasztórendszer segít elriasztani a vandál elemeket és a tolvajokat az autójától.

Rendszer választó tárcsa 180
Fűtés és Szellőztetés 181
Automata klíma szabályzó rendszer 187
Napsütés szenzor és belső hőmérséklet érzékelő 203
Audio rendszer 204
Audio rendszer (Navigációs rendszer nélkül) 205
Audio rendszer (Navigációs rendszerrel) 230
CD lemezek megóvása 260
Audio rendszer távvezérlők 261
Az óra beállítása 262
Riasztórendszer 265
Sebességtartó automatika 268
Telefon kihangosító (HFT) rendszer 271

Rendszer választó tárcsa

Csak a navigációs rendszerrel szerelt modelleknél

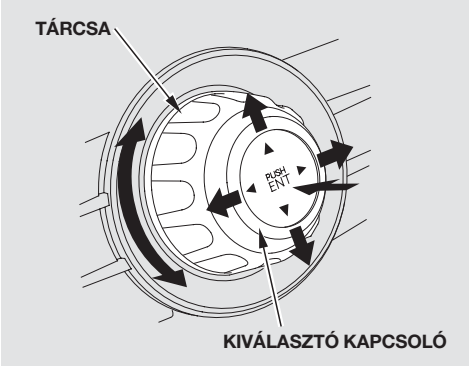

Az Ön autójában a műszerfalon egy szabályzó tárcsa található, amely segítségével a klíma szabályzó rendszert, az audio rendszert és a navigációs rendszert tudja működtetni. A rendszerek legtöbb funkciója szintén vezérelhető a megfelelő műszerfali nyomógombokról és tárcsákról, de néhány funkció csak ezen a szabályzó tárcsán keresztül érhető el.

A szabályzó tárcsa egy felső (mód kiválasztó) és egy alsó részből (szabályzó tárcsa) áll. A tárcsa jobb és bal oldali részének megnyomásával a képernyőn látható listán végig tud haladni, abból egy tételt ki tud választani, vagy képes valamilyen szintet vagy állapotot beállítani. Nyomja meg a szabályzó tárcsa felső - kiválasztó — részének bal, jobb, felső vagy alsó oldalát a képernyőn való listázáshoz, illetve az abból való kiválasztáshoz. A kiválasztott tétel a képernyőn megjelölve látható. A tétel beállított értékének jóváhagyásához vagy az érték beírásához nyomja meg a szabályzó tárcsa közepét (ENTER).

Légkondícionáló berendezés nélküli modelleknél
A fűtés és hűtés kombinációjának helyes megválasztásával mindig komfortos, száraz, páramentes belsőteret teremthet. Elkerülheti az ablakok párásodását, így mindig a legnagyobb biztonságban autózhat.

A fűtés és hűtés működtetéséhez a motornak járnia kell.

Amennyiben légkondícionáló berendezés nélküli modellt vásárolt, ne aggódjon, hiszen bármikor beszereltetheti a Honda Márkakereskedőknél kapható gyári légkondícionáló berendezést, mely a gyári beszereléssel egyenértékű.

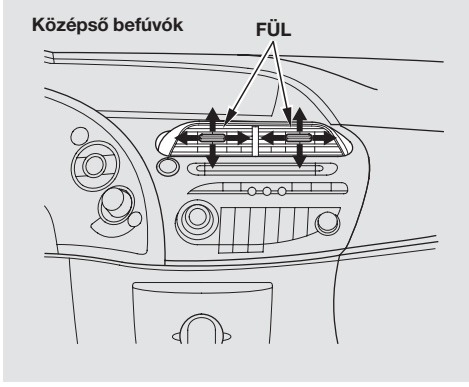

A belépő levegő irányát a központi és a szélső befúvónyílásokon egyaránt szabályozhatja.

A befúvás irányát a karocska megfelelő irányba tolásával beállíthatja.

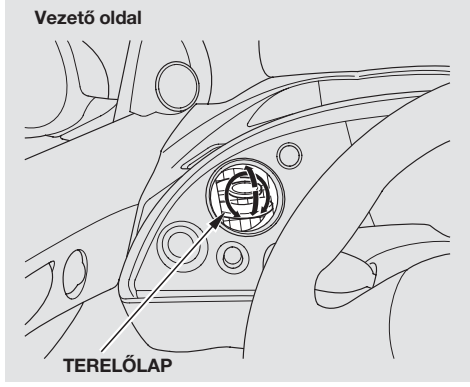

A vezető oldali légbefúvót nyithatja, illetve zárhatja a felső és alsó lapocskákkal. A befúvás irányát is változtathatja a lapocskák oldailrányú mozgatásával.

FOLYTATÓDIK

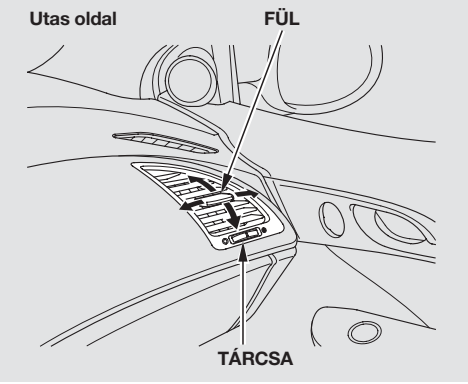

Az utas oldali szélső befúvó elzárható a forgatógomb segítségével.

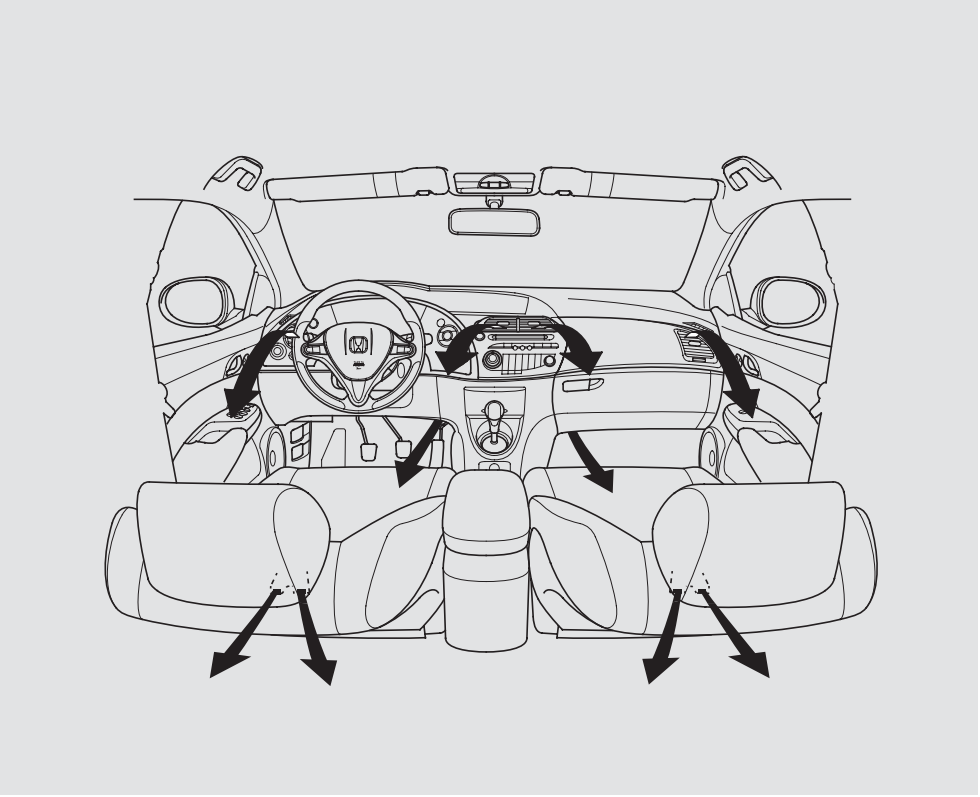

Légbefúvás szabályzása

Hőmérséklet szabályzó tárcsa

A beáramló levegő hőmérsékletét emelni a szabályzótárcsa jobbra forgatásával tudja.

Ventilátor fokozat szabályzás

A ventillátor sebességének szabályzásához nyomja meg a szabályzó gomb (▲ vagy ▼) felét. A beállított érték megjeleinik a kijelzőn.

Friss levegő és Belső levegő keringetés gombjai

Ezzel a két gombbal szabályozhatja az utastér levegő beáramlását. Ha a Friss Levegő módot választja a rendszer engedi áramlani a külső levegőt. Belső Keringetés módban lezárhatja a külső levegő beáramlását az autóba.

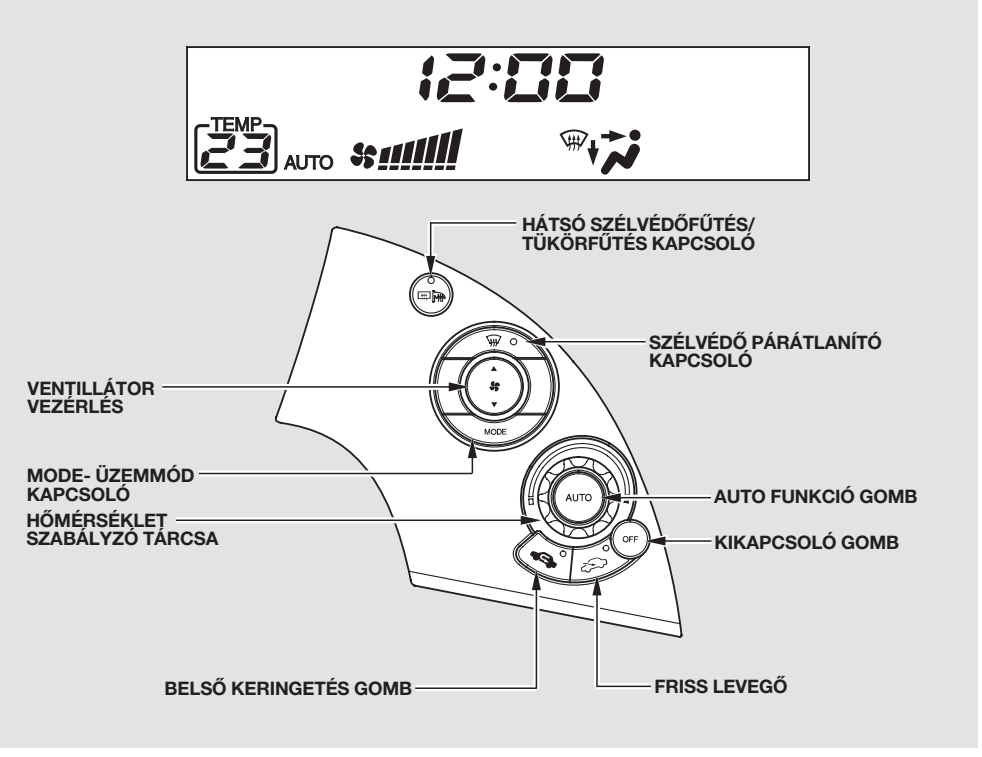

FOLYTATÓDIK

A rendszer külső levegő belépőnyílása az első szélvédő előtti csatornában található. Tartsa ezt mindig tisztán, szükség szerint takarítsa meg a behullott falevelektől és egyéb szennyeződésektől.

Ajánlott a rendszert mindig Friss levegő áramoltatási módban üzemeltetni. Ellenkező állásban,- belső keringetés mellett-, kikapcsolt légkondícionálónál az ablakok gyakran bepárásodnak.

Ezért a belső keringetést csak ideiglenesen válassza, ha a külső légköri viszonyok leromlottak (pl: füst). Kapcsolja a lehető leghamarabb vissza a Friss levegő módra, ha kitisztult a külső levegő.

Üzemmód gomb

A MODE (MÓD) gomb megnyomásával válassza ki a levegő áramlás irányát. Némi levegő az összes beállítási módban érezhető a szélső befúvók felöl.

A MODE gomb megnyomásával a kijelzőn megjeleinik az aktuálisan választott érték.

A levegő a műszerfal középső és szélső befúvó nyílásain érkezik.

A levegő megosztva,: a műszerfal és a padló beáramló nyílásai között lép be az utastérbe.

A levegő a padló és a műszerfali szélső befúvó nyílásain megosztva érkezik.

A levegő megosztva,: a műszerfal szélső, a szélvédő párátlanító és a padló beáramló nyílásai között lép be az utastérbe.

Hátsó szélvédő párátlanító gomb

Ez a beállítás a teljes levegőmennyiséget a szélvédő aljában található jégtelenítő fúvókákhoz irányítja. A korábbi beállításokat ezen utasítás felülírja.

A módot kiválasztásával a rendszer automatikusan friss levegő módra vált. A gyorsabb párátlanítás érdekében állítsa a ventillátort a legnagyobb fokozatra. A szélvédőre jutó levegőmennyiséget fokozhatja a szélső befúvók lezárásával.

Kikapcsolásához nyomja meg újra a gombot, és a rendszer visszatér az eredeti beállításhoz.

Az Ön biztonsága érdekében indulás előtt ellenőrizze, hogy minden ablak kellően tiszta, jól átlátható.

Hátsó szélvédő párátlanító kapcsolója
Ezzel a gombbal kapcsolhatja a hátsó szélvédő fűtését (lásd 137. old.).

Ha bekapcsolja a hátsó szélvédő páramentesítőt, a külső tükrök fűtése is bekapcsol automatikusan.

Szellőzés
Az autó fűtés/hűtés ventillátora a teljes utastéren képes átáramoltatni a bejutott levegőt. A levegő a szélvédő előtti rácson keresztül jut a rendszerbe. Ezután áthalad a belső téren, majd a hátsó szélvédőhöz közeli rejtett nyílásokon távozik.

1. Állítsa a hőmérséklet szabályzót minimumra.
2. Válassza a és a Friss levegő módot.
3. Állítsa tetszőleges fokozatra a ventillátort.

Automatikus hőmérséklet szabályzás
A fűtőrendszer a motor hűtőfolyadékát használja a levegő felmelegítésére. Ha a motor hideg, több percig is eltart, mire érezhetővé válik a fűtés melege.

1. Nyomja meg az AUTO gombot a hőmérséklet szabályzó tárcsán.
2. Állítsa be a kívánt hőmérsékletet a vezető oldali hőmérséklet szabályzó forgó potméterrel.
   A rendszer folyadékkristályos kijelzőjén ekkor megjelenik az AUTO felirat, és a kiválasztott hőmérséklet értéke.

A rendszer minden esetben automatikusan választja a hűtés vagy a fűtés helyes kombinációját, az Ön által beállított hőmérséklet mielőbbi elérése érdekében. Szintén szabályozza a ventillátor sebességét és a levegőáramlás szintjeit.

Párátlanítás és jégtelenítés
A pára eltávolítása az ablakok belső felületéről:

1. Kapcsolja be a ventilátort.
2. Válassza a . A szélvédő párátlanítás üzemben automatikusan elindul a klímaberendezés, és a Friss levegő módra vált a rendszer.
3. Állítsa be a bejövő levegő hőmérsékletét, hogy az a párátlanító nyílásoknál ellenőrizve meleg legyen.
4. Kapcsolja be a hátsó szélvédő párátlanító kapcsolóját, hogy mentesítse a párától a szélvédőt.
5. Zárja le a szélső befúvókat, növelve szélvédőre jutó levegő mennyiségét.

Az ablakok felületének jégmentesítése és párátlanítása
1. Nyomja meg a gombot. Automatikusan elindul a klímaberendezés, és a Friss levegő módra vált a rendszer.
2. Válassza .
3. Állítsa a ventilátort és a hőmérsékletet a maximumra.

A jégtelenítés felgyorsításához elzárhatja a az oldalsó fúvókákat. Ezáltal megnöveli a szélvédőhöz áramló levegő mennyiségét. A vezető oldali befúvót zárja el a lapok lehajtásával, míg az utas oldalán elzárhatja a forgótárcsa elforgatásával. Ha már az első szélvédő tiszta, kapcsolja át Friss levegő (pikto) üzemmódra, hogy elkerülje az ablakok bepárásodását.

Az Ön biztonsága érdekében indulás előtt ellenőrizze, hogy minden ablak kellően tiszta, jól átlátható.

A rendszer kikapcsolása
Ha megnyomja a KIKAPCSOLÁS (OFF) gombot, akkor a fűtési- és levegő áramlás irányát szabályzó rendszer teljesen kikapcsol.

- A rendszert csak rövid időszakokra kapcsolja ki teljesen.
- A ventilátort minden alkalommal tartsa bekapcsolva, hogy megakadályozza az állott levegő és a pára kialakulását.

Légkondícionáló berendezéssel szerelt modelleknél
Az Ön Hondájában lévő automata klíma szabályzó rendszer egyesíti magában a légkondícionálás, hűtés, szellőztetés funkcióit, ezzel biztosítva az Ön által kiválasztott belső hőmérsékletet. Szintén szabályozza a ventillátor sebességét és a levegő áramlás szintjeit.

Kétzónás klíma berendezéssel szerelt modelleknél
A vezető oldali és az utas oldali belsőtér hőmérséklete külön szabályozható. (lásd 201 . oldal).

AUTO üzemmódban a vezető és az utas oldali belsőtér hőmérséklete külön szabályozható.

A klímaberendezés működéséhez indítsa el a motort.

A belépő levegő irányát a központi és a szélső befúvónyílásokon egyaránt szabályozhatja.

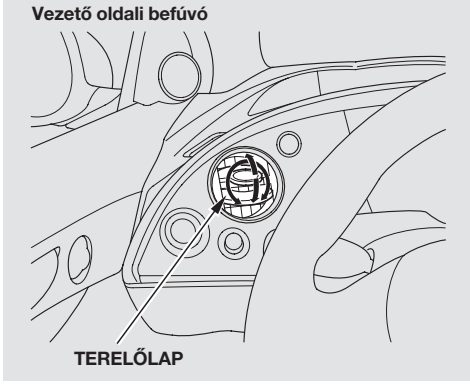

A vezető oldali légbefúvót nyithatja, illetve zárhatja a felső és alsó lapocskákkal. A befúvás irányát is változtathatja a lapocskák oldailrányú mozgatásával.

FOLYTATÓDIK

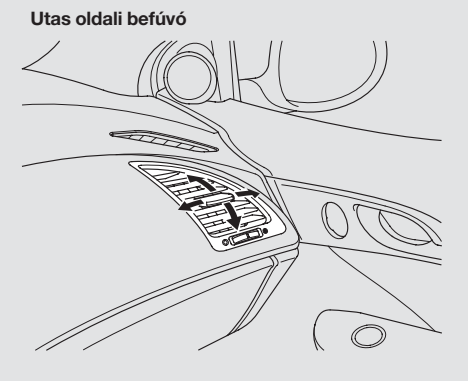

Az utas oldali és a központi befúvón érkező levegő irányát a karocska megfelelő irányba tolásával beállíthatja. Az utas oldali befúvót elzárhatja az alatta elhelyezett tárcsa elforgatásával.

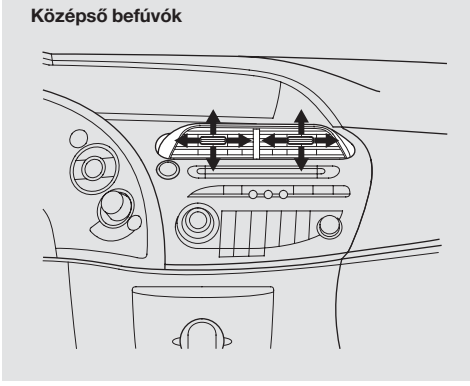

A navigációs rendszerrel szerelt modelleknél
A klíma szabályzó rendszert hagutasítással is vezérelheti. Az erről szóló leírást a Navigációs rendszer kezelési könyvében találja.

Hangfelismerő vezérlési rendszer

A navigációs rendszerrel szerelt modelleknél

A standard klíma berendezés kezelőszervein kívül, az Ön autójában lévő hangfelismerő vezérlő rendszerrel is kezelheti a klíma rendszert. Olvassa el a Navigációs rendszer kezelési könyvét.

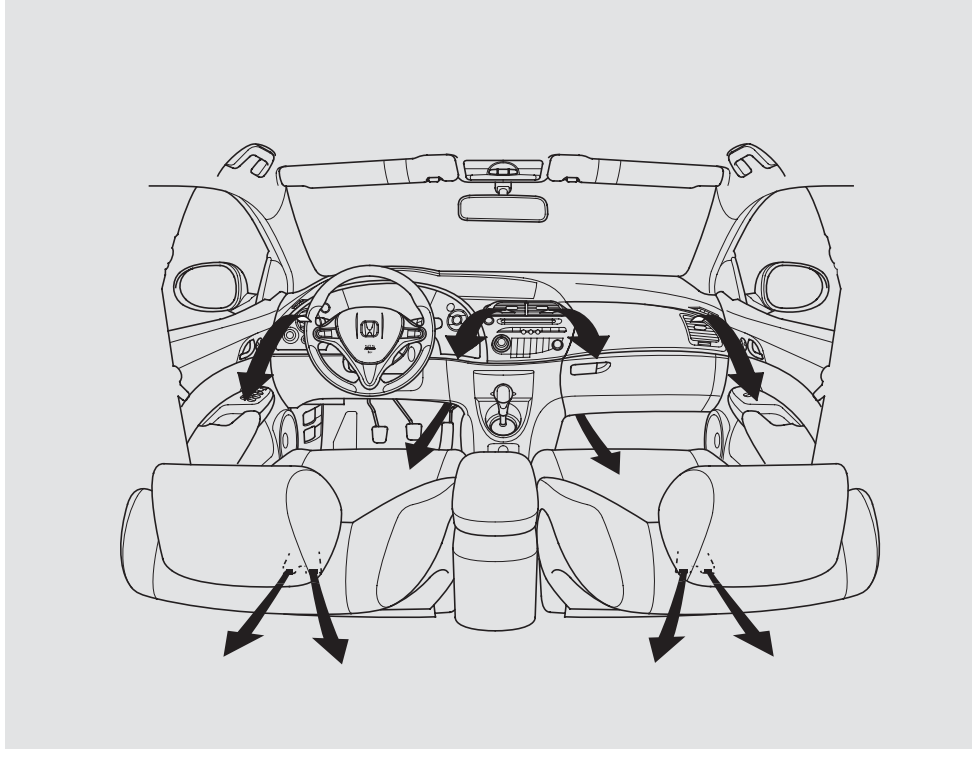

FOLYTATÓDIK

Navigációs rendszer nélkül

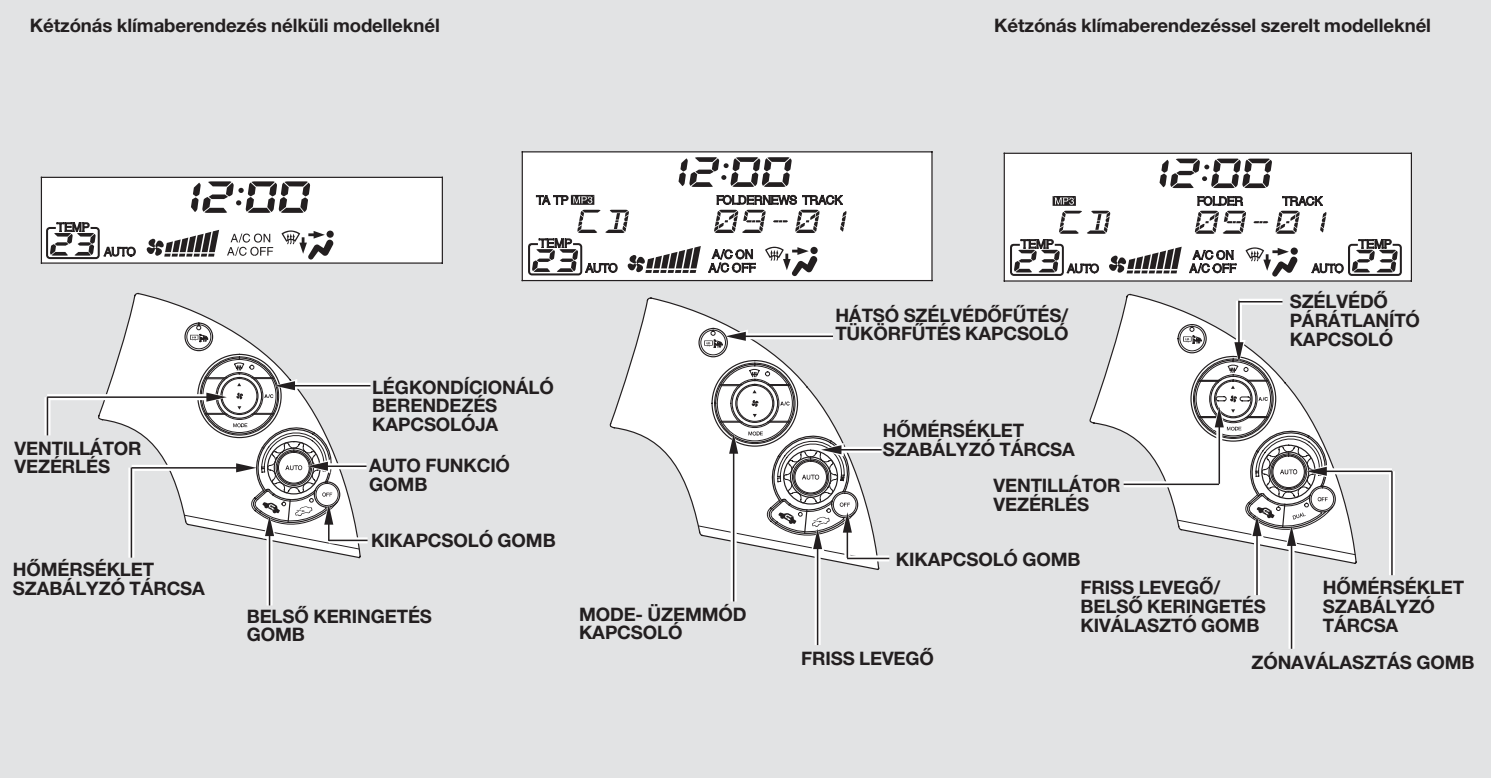

Automata légkondícionáló vezérlés
Teljesen automata üzemmód kiválasztása:

1. Nyomja meg az AUTO gombot a hőmérséklet szabályzó tárcsán.

2. Állítsa be a kívánt hőmérsékletet hőmérséklet szabályzó gomb forgatásával. A rendszer folyadékkristályos kijelzőjén ekkor megjelenik az AUTO felirat, és a kiválasztott hőmérséklet értéke. A kétzónás rendszereknél külön tudja szabályozni az utas oldali hőmérsékletet.

A rendszer minden esetben automatikusan választja a hűtés vagy a fűtés helyes kombinációját, az Ön által beállított hőmérséklet mielőbbi elérése érdekében.

Ha a hőmérsékletet a minimum (Lo) alá, illetve a maximum (Hi) fölé állította, a rendszer teljes hűtés vagy teljes fűtés módban fog működni. Ekkor működését nem befolyásolja a belsőtér hőmérséklete.

Hideg időben elinduláskor a ventillátor csak a hűtővíz felmelegedése után, a fűtés elindulásakor kapcsol be automatikusan.

Kétzónás klíma berendezéssel szerelt modelleknél
Amennyiben világít a DUAL (Kettős Zónahőmérséklet szabályzó) gombjába épített visszajelző, Ön külön tudja szabályozni a hőmérsékletet a vezető és az utas oldalán, (lásd 201. oldal).

A rendszer kikapcsolása
A KIKAPCSOLÁS (OFF) gomb segítségével a klíma szabályzó rendszer teljesen kikapcsolható.

- A rendszert csak rövid időszakokra kapcsolja ki teljesen.

- A ventilátort minden alkalommal tartsa bekapcsolva, hogy megakadályozza az állott levegő és a pára kialakulását.

Félautomata működési mód
Ön is beállíthat, vagy megváltoztathat különböző paramétereket a rendszer beállításától függetlenül, AUTO módban. Ettől függetlenül a többi paramétert a rendszer automatikusan vezérli. Bármilyen változtatásra az AUTO felirat eltűnik a kijelzőről.

Légkondícionáló berendezés (A/C) kapcsolója
A légkondícionáló berendezést az A/C kapcsolóval tudja ki, vagy bekapcsolni. A kijelzőn — állapotának megfelelően — A/C ON vagy A/C OFF (A/C BE, illetve A/C KI) felirat jelenik meg.

Ha kikapcsolja a légkondícionáló berendezést, és a hőmérséklet szabályzó tárcsát a külső hőmérséklet alá állítja be, a rendszer nem fogja tudni szabályozni a belső tér hőmérsékletét.

Hőmérséklet szabályzás
Kétzónás klíma berendezés nélküli modelleknél
A hőmérséklet szabályzót jobbra forgatva növelheti a levegő hőmérsékletét.

Kétzónás klíma berendezéssel szerelt modelleknél
A vezető oldali és az utas oldali belsőtér hőmérséklete külön szabályozható. Nyomja meg a DUAL gombot. Ha kigyullad a gombon a világítófény, forgassa el a hőmérséklet szabályzó tárcsát a vezető oldali hőmérséklet beállítására. Az első utas oldali hőmérséklet beállításához nyomja meg az első utas oldali ajtó könyöklőn található hőmérséklet szabályozó gomb valamelyik oldalát (▲ vagy ▼). Ha a világítófény nem ég, akkor mindkét oldal hőmérsékletét egyformára állítja be.

Belső keringetés kapcsoló
Kétzónás klíma berendezéssel szerelt modelleknél
Ha a kontrollámpa világít, a rendszer az autó belső terének levegőjét keringeti vissza. (Visszaáramoltatott mód). Ha a lámpa nem világít (a kapcsoló másik állása), a rendszer engedi áramlani a külső levegőt (friss levegő mód).

Friss levegő és Belső levegő keringetés gombjai
Kétzónás klíma berendezés nélküli modelleknél
Ezzel a két gombbal szabályozhatja az utastér levegő beáramlását. Ha a Friss Levegő módot választja a rendszer engedi áramlani a külső levegőt. Belső Keringetés módban lezárhatja a külső levegő beáramlását az autóba.

A rendszer külső levegő belépőnyílása az első szélvédő előtti csatornában található. Tartsa ezt mindig tisztán, szükség szerint takarítsa meg a behullott falevelektől és egyéb szennyeződésektől.

Ajánlott a rendszert mindig Friss levegő áramoltatási módban üzemeltetni. Ellenkező állásban,- belső keringetés mellett — kikapcsolt légkondícionálónál — az ablakok gyakran bepárásodnak.

Ezért a belső keringetést csak ideiglenesen válassza, ha a külső légköri viszonyok leromlottak (pl: füst). Kapcsolja a lehető leghamarabb vissza a Friss levegő módra, ha kitisztult a külső levegő.

Ventilátor fokozat szabályzás
A ventillátor sebességének szabályzásához nyomja meg a szabályzó gomb (▲ vagy ▼) felét. A beállított érték megjeleinik a kijelzőn.

Zónaválasztó gomb
Kétzónás klíma berendezéssel szerelt modelleknél
Nyomja meg a DUAL kapcsolót a kettős zónahőmérséklet szabályzás kiválasztásához (lásd 201 . oldal).

Ha ezt a gombot megnyomja (a benne lévő indikátor jelzi bekapcsolását), a vezető és az utas oldali belsőtér hőmérsékletét külön szabályozhatja. Ha kikapcsolja a DUAL gombbal (indikátor kialszik), mindkét oldal hőmérsékletét a vezető oldali szabályzóval tudja beállítani.

FOLYTATÓDIK

Üzemmód gomb

A MODE (MÓD) gomb megnyomásával válassza ki a levegő áramlás irányát. Némi levegő az összes beállítási módban érezhető a szélső befúvók felöl.

A MODE gomb megnyomásával a kijelzőn megjeleinik az aktuálisan választott érték.

A levegő a műszerfal középső és szélső befúvó nyílásain érkezik.

A levegő megosztva,: a műszerfal és a padló beáramló nyílásai között lép be az utastérbe.

A levegő a padló és a műszerfali szélső befúvó nyílásain megosztva érkezik.

A levegő megosztva,: a műszerfal szélső, a szélvédő párátlanító és a padló beáramló nyílásai között lép be az utastérbe.

Hátsó szélvédő párátlanító gomb

Ez a beállítás a teljes levegőmennyiséget a szélvédő aljában található jégtelenítő fúvókákhoz irányítja. A korábbi beállításokat ezen utasítás felülírja.

A módot kiválasztásával a rendszer automatikusan friss levegő módra vált, és bekapcsolja a légkondícionáló berendezést. A gyorsabb párátlanítás érdekében állítsa a ventillátort a legnagyobb fokozatra. A szélvédőre jutó levegőmennyiséget fokozhatja a szélső befúvók lezárásával.

Kikapcsolásához nyomja meg újra a gombot, és a rendszer visszatér az eredeti beállításhoz.

Az Ön biztonsága érdekében indulás előtt ellenőrizze, hogy minden ablak kellően tiszta, jól átlátható.

Hátsó szélvédő párátlanító kapcsolója

Ez a gomb kapcsolja ki, illetve be a hátsó szélvédő fűtését.(lásd137. oldal)

Ha bekapcsolja a hátsó szélvédő páramentesítőt, a külső tükrök fűtése is bekapcsol automatikusan.

Navigációs rendszerrel

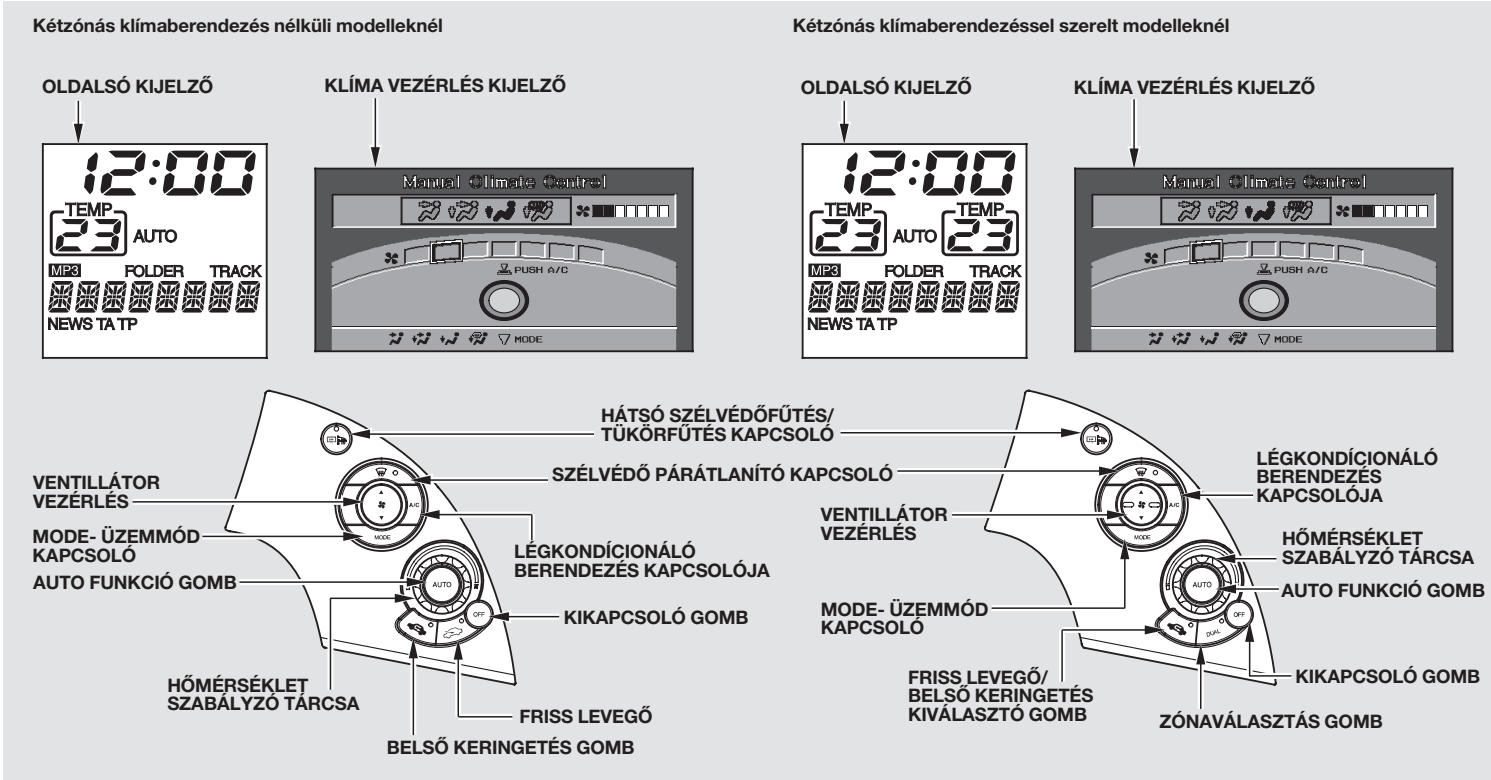

Automata légkondícionáló vezérlés
Teljesen automata üzemmód kiválasztása:

1. Nyomja meg az AUTO gombot a hőmérséklet szabályzó tárcsán.

2. Állítsa be a kívánt hőmérsékletet hőmérséklet szabályzó gomb forgatásával. Az információs kijelzőn ekkor megjelenik az AUTO felirat, és a kiválasztott hőmérséklet értéke.

A kétzónás klímaberendezéssel szerelt modelleknél külön tudja szabályozni az utas oldali hőmérsékletet.

A rendszer minden esetben automatikusan választja a hűtés vagy a fűtés helyes kombinációját, az Ön által beállított hőmérséklet mielőbbi elérése érdekében.

Ha a hőmérsékletet a minimum (LO) alá, illetve a maximum (HI) fölé állította, a rendszer teljes hűtés vagy teljes fűtés módban fog működni. Ekkor működését nem befolyásolja a belsőtér hőmérséklete.

Hideg időben elinduláskor a ventillátor csak a hűtővíz felmelegedése után, a fűtés elindulásakor kapcsol be automatikusan.

Kétzónás klíma berendezéssel szerelt modelleknél
Amennyiben világít a DUAL (Kettős Zónahőmérséklet szabályzó) gombjába épített visszajelző, Ön külön tudja szabályozni a hőmérsékletet a vezető és az utas oldalán, (lásd 201 . oldal).

A rendszer kikapcsolása
A KIKAPCSOLÁS (OFF) gomb segítségével a klíma szabályzó rendszer teljesen kikapcsolható.

- A rendszert csak rövid időszakokra kapcsolja ki teljesen.

- A ventilátort minden alkalommal tartsa bekapcsolva, hogy megakadályozza az állott levegő és a pára kialakulását.

Félautomata működési mód
Ön is beállíthat, vagy megváltoztathat különböző paramétereket a rendszer beállításától függetlenül, AUTO módban. Ettől függetlenül a többi paramétert a rendszer automatikusan vezérli. Bármilyen változtatásra az AUTO felirat eltűnik a kijelzőről.

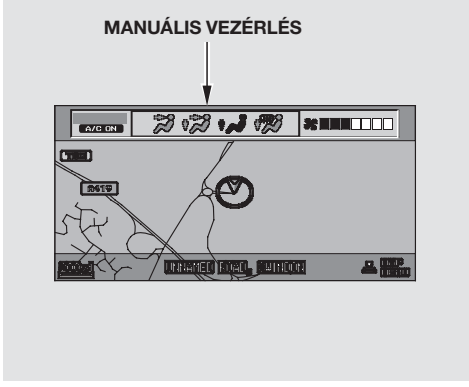

Amennyiben valamelyik paramétert megváltoztatja, akkor a klíma szabályzó rendszer pillanatnyi értékei megjelennek a navigációs képernyő felső részén. Miután befejezte a kézi beállítást, 5 másodperc múlva a klíma szabályozási képernyő eltűnik. Ha a beállított értékeket akarja ismét látni a navigációs képernyőn, akkor nyomja meg a KLÍMA (CLIMATE) gombot a navigációs szabályzó rendszer panelján.

A navigációs képernyőn a klíma szabályzó rendszer funkciói közül kézzel is tud választani, a szabályzó tárcsa segítségével. Ha lenyomja ezt a tárcsát, akkor a ventilátor fokozatok, valamint a levegőáramlás irányának beállítása között választhat. A ventilátor fokozat kiválasztás módban a tárcsa elfordításával beállíthatja a kívánt ventilátor sebességet, a levegőbeáramlás irányainak meghatározására szintén fordítsa el a tárcsát a kiválasztott helyre. A kiválasztott sebesség és a beáramlási irányok a képernyőn láthatóak.

Lapozzon a 180 . oldalra a szabályozó tárcsa működésének megismeréséhez.

FOLYTATÓDIK

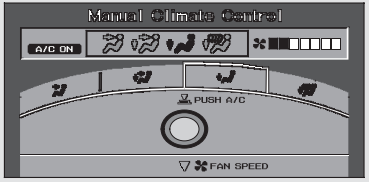

Légkondícionáló berendezés (A/C) kapcsolója
Nyomja meg a LÉGKONDÍCIONÁLÓ gombot a megfelelő képernyő kijelzéshez. A szabályzó tárcsa közepén található ENT feliratot megérintve be- és kikapcsolhatja a légkondícionálót. A kijelzőn a LÉGKONDÍCIONÁLÓ BE- és KIKAPCSOLVA (A/C ON vagy A/C OFF) felirat jelenik meg. Az oldalsó panelen található LÉGKONDÍCIONÁLÓ (A/C) gombot benyomva szintén be- és kikapcsolhatja a légkondícionálót.

Ha kikapcsolja a légkondícionáló berendezést, és a hőmérséklet szabályzó tárcsát a külső hőmérséklet alá állítja be, a rendszer nem fogja tudni szabályozni a belső tér hőmérsékletét.

Belső keringetés kapcsoló
Kétzónás klíma berendezéssel szerelt modelleknél
Ha a kontrollámpa világít, a rendszer az autó belső terének levegőjét keringeti vissza. (Visszaáramoltatott mód). Ha a lámpa nem világít (a kapcsoló másik állása), a rendszer engedi áramlani a külső levegőt (friss levegő mód).

Friss levegő és Belső levegő keringetés gombjai
Kétzónás klíma berendezés nélküli modelleknél
Ezzel a két gombbal szabályozhatja az utastér levegő beáramlását. Ha a Friss Levegő módot választja a rendszer engedi áramlani a külső levegőt. Belső Keringetés módban lezárhatja a külső levegő beáramlását az autóba.

A rendszer külső levegő belépőnyílása az első szélvédő előtti csatornában található. Tartsa ezt mindig tisztán, szükség szerint takarítsa meg a behullott falevelektől és egyéb szennyeződésektől.

Ajánlott a rendszert mindig Friss levegő áramoltatási módban üzemeltetni. Ellenkező állásban,- belső keringetés mellett — kikapcsolt légkondícionálónál — az ablakok gyakran bepárásodnak.

Ezért a belső keringetést csak ideiglenesen válassza, ha a külső légköri viszonyok leromlottak (pl: füst). Kapcsolja a lehető leghamarabb vissza a Friss levegő módra, ha kitisztult a külső levegő.

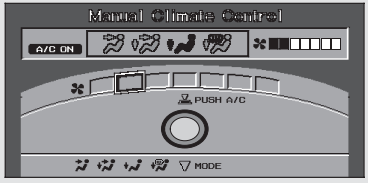

Ventilátor fokozat szabályzás
Nyomja meg a KLÍMA (CLIMATE) gombot, hogy a kijelzőn kiválassza a megfelelő információk kijelzését. A szabályzó tárcsán lévő kiválasztó gomb megnyomásával válassza ki a ventillátor vezérlés módot. Ezután a szabályzó tárcsa forgatásával állítsa be a kívánt légaramlási sebességet. A kijelzőn megjelenik az aktuálisan beállított érték. A ventillátor sebességét megváltoztathaja a szabályzó ikon (▲ vagy ▼) felének megnyomásával, vagy a szabályzó tárcsa forgatásával.

Ha ezt a gombot megnyomja (a benne lévő indikátor jelzi bekapcsolását), a vezető és az utas oldali belsőtér hőmérsékletét külön szabályozhatja. Ha kikapcsolja a DUAL gombbal (indikátor kialszik), mindkét oldal hőmérsékletét a vezető oldali szabályzóval tudja beállítani.

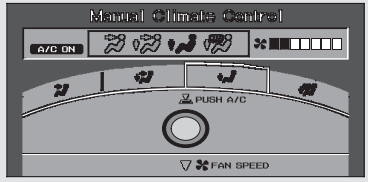

Levegő áramlás irányának választása
Nyomja meg a KLÍMA (CLIMATE) gombot, hogy a kijelzőn kiválassza a megfelelő információk kijelzését. A szabályzó tárcsán lévő kiválasztó gomb megnyomásával válassza ki a beáramlási mód vezérlés módot. Ezután a szabályzó tárcsa forgatásával állítsa be a kívánt légaramlási irányt. Némi levegő az összes beállítási módban érezhető a szélső befúvók felöl.

FOLYTATÓDIK

A beáramlás irányát változtathatja a MODE gomb megnyomásával. Minden egyes nyomásra változik a beállított áramlási mód, és a kijelzőn kiemelve megjelenik az aktuális érték.

A levegő a műszerfal középső és szélső befúvó nyílásain érkezik.

A levegő megosztva,: a műszerfal és a padló beáramló nyílásai között lép be az utastérbe.

A levegő a padló és a műszerfali szélső befúvó nyílásain megosztva érkezik.

A levegő megosztva,: a műszerfal szélső, a szélvédő párátlanító és a padló beáramló nyílásai között lép be az utastérbe.

Hátsó szélvédő párátlanító gomb

Ez a beállítás a teljes levegőmennyiséget a szélvédő aljában található jégtelenítő fúvókákhoz irányítja. A korábbi beállításokat ezen utasítás felülírja.

A mód kiválasztásával a rendszer automatikusan friss levegő módra vált, és bekapcsolja a légkondícionáló berendezést. A gyorsabb párátlanítás érdekében állítsa a ventillátort a legnagyobb fokozatra. A szélvédőre jutó levegőmennyiséget fokozhatja a szélső befúvók lezárásával.

Kikapcsolásához nyomja meg újra a gombot, és a rendszer visszatér az eredeti beállításhoz.

Az Ön biztonsága érdekében indulás előtt ellenőrizze, hogy minden ablak kellően tiszta, jól átlátható.

Hátsó szélvédő párátlanító kapcsolója

Ez a gomb kapcsolja ki, illetve be a hátsó szélvédő fűtését.(lásd 137. oldal)

Ha bekapcsolja a hátsó szélvédő páramentesítőt, a külső tükrök fűtése is bekapcsol automatikusan.

Kétzónás hőmérséklet szabályzás
A vezető és utas oldali belsőtér hőmérsékletét külön tudja szabályozni, ha benyomja a DUAL gombot.

A vezető oldali hőmérséklet beállításához forgassa el a klíma szabályzó panelen található hőmérséklet szabályozó tárcsát. Az első utas oldali hőmérséklet beállításához nyomja meg az első utas oldali ajtó könyöklőn található hőmérséklet szabályozó gomb valamelyik oldalát (▲ vagy ▼).

Hőmérséklet szabályzó tárcsák
Válassza AUTO vagy . módot. A kiválasztott hőmérséklet értéke megjelenik a kijelzőn (navigációs rendszerrel szerelt modelleknél az oldalsó kijelzőn). Ha a DUAL gomb visszajelzője nem világít, a vezető oldali hőmérséklet szabályzó tárcsával beállíthatja mindkét oldalt.

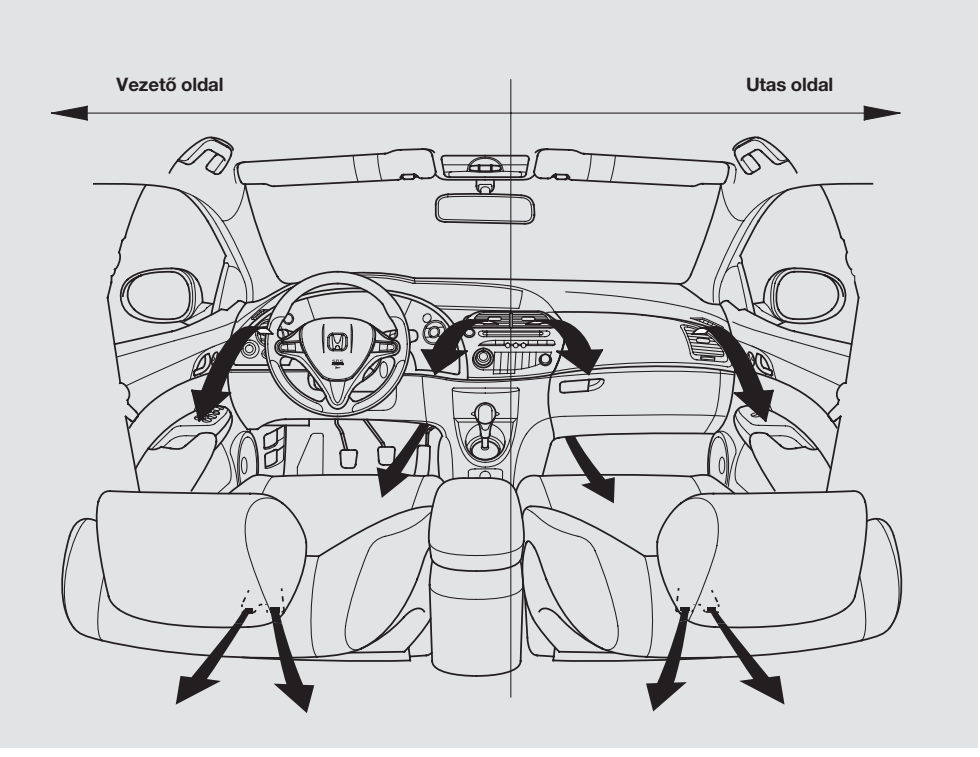

FOLYTATÓDIK

Ha a vezető oldalán az első utasétól eltérő hőmérsékletet szeretne beállítani, akkor nyomja meg a DUAL gombot, majd a vezérlő panelen forgassa el a hőmérséklet szabályzó tárcsát. Ha az első utas oldalán szeretne a vezetőétől eltérő hőmérsékletet beállítani, akkor nyomja meg az első utas oldali ajtó könyöklőn található hőmérséklet szabályozó gomb valamelyik oldalát (▲ vagy ▼). Az első utas oldali hőmérséklet úgy is beállítható, hogy előzőleg nem nyomja be a DUAL gombot.

Ha a hőmérsékletet a minimum alá, illetve a maximum fölé állította, a kijelzőn “ Hi ” vagy “ Lo ” jelenik meg.

Napsütés szenzor és belső hőmérséklet érzékelő

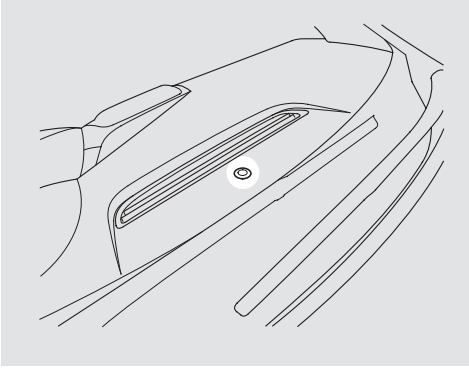

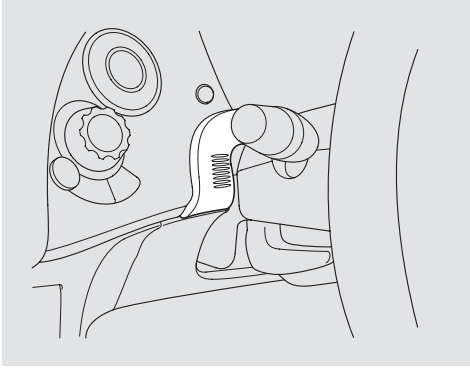

A klíma szabályzó rendszer működését két alapvető szenzor határozza meg. A napsütés érzékelő a műszerfal tetején, míg a belső hőmérséklet érzékelő a műszerfal kormányoszlop melletti részén van. Zavartalan működésükhöz ne takarja el, illetve ne áztassa vagy permetezze bármilyen anyaggal.

Néhány modell audio rendszerének leírását találja meg a következő oldalakon. Az Ön Hondájába az alább ismertetett rádiókészülék került van beszerelve.

Navigációs rendszer nélküli modell esetén lásd 205 . — 229 . oldal.

Navigációs rendszerrel szerelt modell esetén lásd 230 . — 259 . oldal.

Hangfelismerő vezérlési rendszer

Navigációs rendszerrel szerelt modelleknél

A standard audio berendezés kezelőszervein kívül, az Ön autójában lévő hangfelismerő vezérlő rendszerrel is kezelheti az audio rendszert. Olvassa el a Navigációs rendszer kezelési könyvét.

Navigációs rendszer nélkül

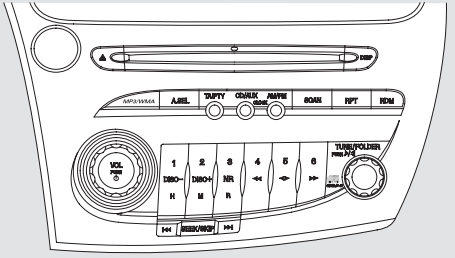

Navigációs rendszerrel

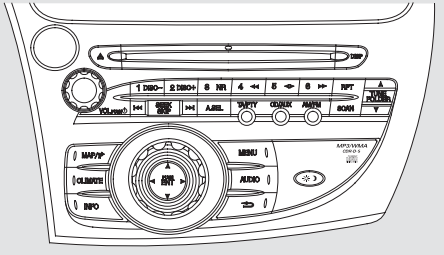

A rádió bekapcsolása

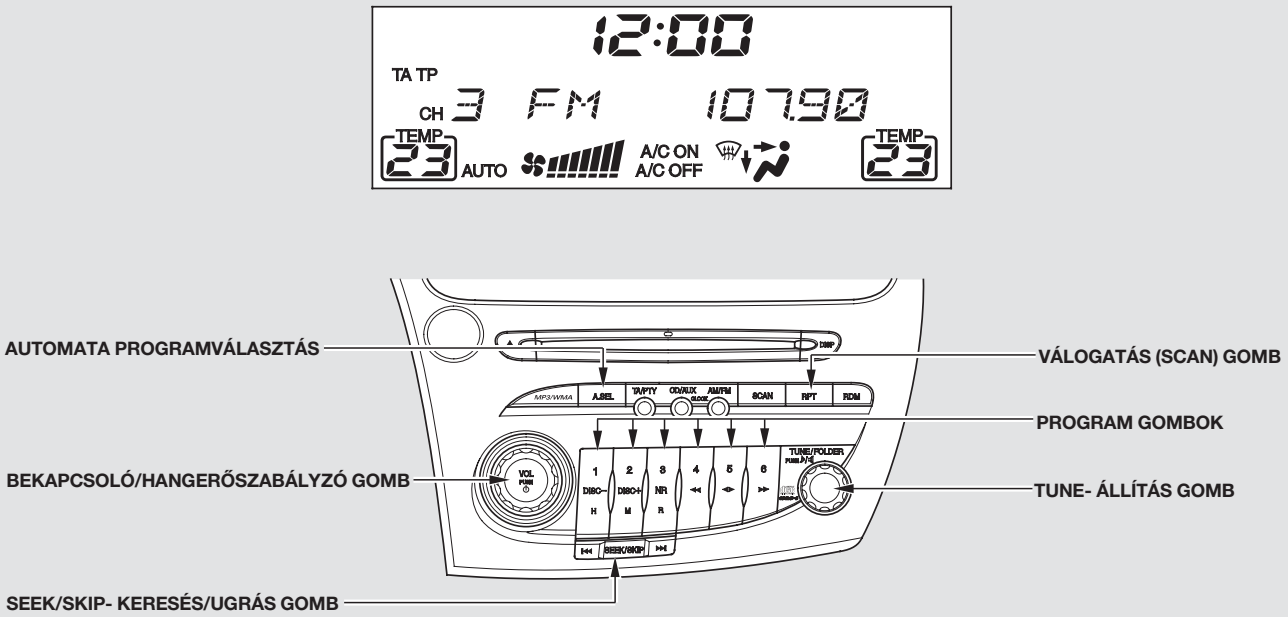

A rádió bekapcsolása
A gyújtáskapcsolónak ACCESSORY (I) vagy ON (II) gyújtás állásban kell lennie. A bekapcsolás (power)/hangerőszabályzó (volume) vagy a hullámsávváltó (AM/FM) gomb megnyomásával tudja bekapcsolni. A hangerőt a bekapcsolás (power)/ hangerőszabályzó (volume) gombbal tudja beállítani.

A legutóbb beállított hullámsáv és frekvencia megjelenik a kijelzőn. A hullámsáv váltáshoz nyomja meg a hullámsáv váltó (AM/FM) gombot. Ha az URH (FM) csatornán megjelenik az ST jel a kijelzőn, az adás sztereóban hallható. Sztereó hangzás középhullámon nem elérhető.

Közép- és hosszúhullámú adók esetén a zajcsökkentés funkció automatikusan működésbe lép.

Állomás kiválasztása
Öt különböző módszer létezik a kiválasztott hullámsávon rádió állomás keresésére: **ÁLLÍTÁS (TUNE)**, **KERESÉS (SEEK)**, **SCAN (Válogatás)**, a program gombok és az **Automata program (AUTO SELECT)** választás.

ÁLLÍTÁS: – Az ÁLLÍTÁS (TUNE) gomb segítségével be tudja állítani a kívánt rádióállomást. A gomb jobbra tekerésével magasabb frekvenciára, míg a gomb balra tekerésével alacsonyabb frekvenciára állíthatja a készüléket.

KERESÉS (SEEK) – Ezzel a gombbal a legerősebb jelű rádióállomásokat találhatja meg a jelenlegi frekvenciától felfelé, illetve lefelé keresve. Hogy elindítsa a keresést, nyomja meg a SEEK gomb |◄◄ , vagy ►►| felét, majd engedje el.

VÁLOGATÁS (SCAN) – Ebben a funkciójában a készülék felkínálja Önnek a választott hullámsávon a legerősebb jelű adókat. Elindításához nyomja meg a SCAN gombot, majd engedje el. A képernyőn a SCAN felirat látható. A rendszer megkeresi a következő legerősebb adást, majd körülbelül 10 másodpercig megáll a kereséssel és a talált adó hallható.

Ha Ön nem avatkozik közbe, a rendszer ezután folytatni fogja a keresést a következő rádióadóig. Ha hallgatni kívánja a talált rádióadót, nyomja meg újra a SCAN gombot.

Program gomb – Minden egyes gomb/ikon képes egy hosszú (LW)- vagy középhullámú (AM (MW)), illetve két URH (FM) adó memorizálására.

1. Válassza ki a kívánt hullámsávot, középhullám (AM), hosszúhullám (LW) vagy rövidhullám (FM). A rövidhullámon minden egyes program gomb két különböző rádió állomást (frekvenciát) képes tárolni.

2. A kereső gombok (TUNE, SEEK, SCAN) bármelyikével keresse meg az állomást.

3. Nyomjon le egy program gombot (1-től 6-ig) és tartsa lenyomva, amíg hangjelzést nem hall.

4. Az összesen 6 darab (közép (AM) és hosszúhullámon (LW))/12 darab (rövidhullám (FM)) állomás beállításához ismételje meg az 1-3 lépéseket.

AUTOMATA PROGRAMKERESÉS (AUTO SELECT) – Ha hosszú útra megy és a beprogramozott rádióadójának sugárzási, vételi viszonyai megváltoztak, Ön a megszűnt vétel helyére kereshet másik adót ezzel a funkcióval.

Nyomja meg az AUTOMATA PROGRAMKERESÉS (A.SEL) gombot. A kijelzőn az AUTOMATA PROGRAMKERESÉS (A.SEL) felirat villog és a rendszer néhány másodpercig várakozó/kereső állapotba kerül. A rendszer a jeleket hat URH (FM) programhelyen fogja tárolni, és a programhely gombok segítségével bármikor kiválaszthatóak.

Ha távoli, eldugott helyen jár, előfordulhat, hogy nem talál mindegyik programhelyre megfelelően erősen sugárzó rádióadót. Ha ez így történik, az üres programhelyek kiválasztásakor a kijelzőn “0” felirat jelenik meg a programhely gombjának lenyomásakor.

Amennyiben az automata programkeresés során talált és tárolt állomások nem megfelelőek az Ön számára, akkor más állomásokat is tárolhat.

Az automata program keresés kikapcsolásához
nyomja meg az AUTOMATA PROGRAM KERESÉS (A. SEL) gombot. Ez visszaállítja az eredetileg beprogramozott és beállított rádió állomásokat.

RDS – Rádió adatszolgáltató rendszerrel

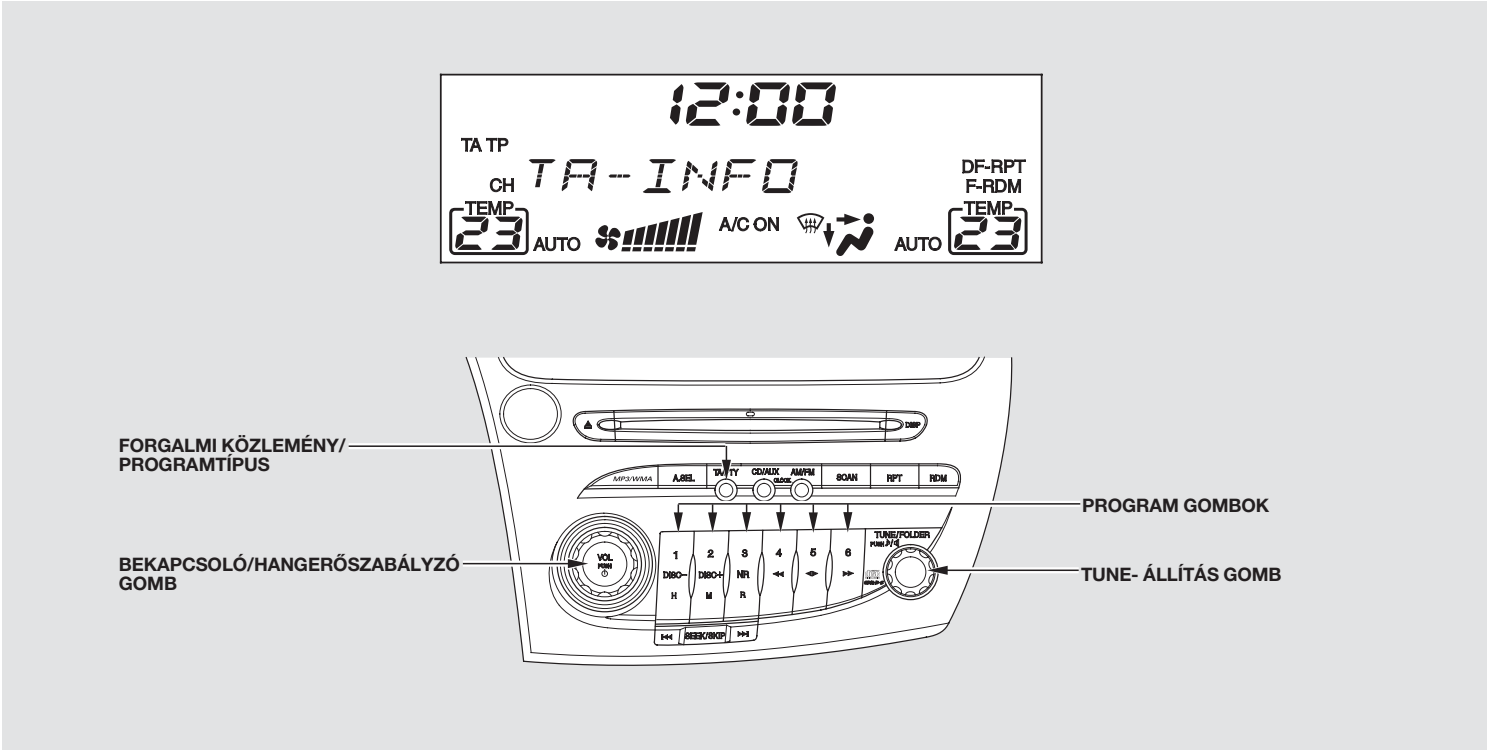

RDS – Rádió adatszolgáltató rendszer
A rádióadás program szolgáltatásain kívül rengeteg máshasznos információhoz juthat az RDS rendszer segítségével.

Az URH hullámsávot választva ugyanazt az adót változatlan minőségben hallgathatja utazás közben, míg el nem hagyja a sugárzott adó térségét.

Az RDS a rádió bekapcsolásakor automatikusan üzembe lép. Amennyiben az adó, amit éppen hallgatott RDS rendszerű, akkor az információs képernyőn a frekvencia kijelzése, míg az audio képernyőn a rádió adó neve látható. Ezután a rendszer automatikusan ezen adó több sugárzó frekvenciája közül a legerősebb jelű frekvenciára áll rá. Ezzel megkímélve Önt utazás közben a rádió után állításából adódó kellemetlenségektől, mindaddig, míg a beállított adó RDS körzetében autózik.

Az RDS funkció be- és kikapcsolható, illetve RDS rendszerű adókat tud kiválasztani. A funkció kapcsolásához és az adó kiválasztásához a rádió bekapcsolt állapotában nyomja meg a BE- ÉS KIKAPCSOLÓ/HANGERŐSZABÁLYZÓ (power/volume) gombot 2 másodpercnél hosszabb ideig. Egy figyelmeztető hangjelzést fog hallani. Nyomja meg a program gombok valamelyikét (1-től 6-ig) az adott funkció kapcsolásához. Minden program gombnak van funkciója. A gomb megnyomásával a funkció ki- és bekapcsolt állapota között válthat (az óra funkció esetén a 12 órás és a 24 órás kijelzés között válthat).

Program gomb 1: AF ON/OFF – Alternatív frekvencia funkció be- vagy kikapcsolás

Program gomb 2: REG ON/OFF – Helyi adó funkció be- vagy kikapcsolás

Program gomb 3: PS ON/OFF – Program megjelenítés funkció be- vagy kikapcsolás

Program gomb 4: A-TP ON/OFF – Automatikus forgalmi információ funkció be- vagy kikapcsolás

Program gomb 5: NEWS ON/OFF – Hírek funkció be- vagy kikapcsolás

Program gomb 6: CLOCK 24H/12H – Óra kijelzés formátuma közötti váltás funkció be- vagy kikapcsolás

FOLYTATÓDIK

Az RDS rendszer bekapcsolásához nyomja meg az 1. program gombot (AF ON). Az RDS bekapcsolásához nyomja meg az 1. program gombot (AF OFF). Nyomja meg a BE- ÉS KIKAPCSOLÓ/ HANGERŐSZABÁLYZÓ (power/volume) gombot újra a beállítás elmentéséhez.

AF (Alternatív frekvencia) — Ez a funkció automatikusan az adott ugyanazon adó legerősebb jelén (frekvenciáján) tartja a frekvenciát az RDS hálózaton belül.

REG (Helyi adó) — Ez a funkció az adott helyi adót folyamatosan ugyanazon jelen (frekvencián) sugározza még akkor is, ha a jel gyengül.

PS (Program megjelenítés képernyő) — Ez a funkció a hallgatott rádió adó nevét megjeleníti a képernyőn.

A-TP (Automatikus forgalmi információ program) — Ez a funkció automatikusan arra a rádió adóra vált, amelyik forgalmi információkat sugároz.

NEWS (Hírek adó) — Ez a funkció automatikusan arra a rádió adóra vált, amelyik híreket sugároz.

CLOCK (óra) — Ez a funkció lehetővé teszi az óra kijelzés formátumának váltását a 12 órás és a 24 órás kijelzés között.

Amint az RDS jel egyre gyengébb lesz, a rendszer a legutóbb beállított frekvenciát fogja tartani, és a kijelzőn átvált az adó nevéről a frekvencia kijelzésére.

Néhány országban az RDS rendszer nem működik, mivel a rádióadók nem sugároznak RDS jelet.

Program szolgáltatás nevének kijelzése
Amennyiben az adó, amit éppen hallgatott RDS rendszerű, akkor a sugárzási frekvencia eltűnik a kijelzőről és helyette az adó neve vagy a műsor típus (PTY) információ jelenik meg. Nyomja meg a TA/PTY gombot két másodpercnél hosszabb ideig a kijelzőn látható információ megváltoztatásához: adóállomás vagy műsortípus (lásd 212 . oldal) kijelzése között.

TA (Forgalmi közlemény készenlét) funkciója
Ha megnyomja és elengedi a TA/PTY gombot, a rendszer készenléti állapotba kapcsol a forgalmi közlemények fogadására.

Amennyiben az automata forgalmi közlemény program (A-TP ON) kerül kiválasztásra, akkor a képernyőn a forgalmi információ (TP) felirat jelenik meg. Ez jelzi, hogy forgalmi helyzetről szóló információ érkezhet forgalmi információt sugárzó rádió állomásról.

Az A-TP kereszt referenciával rendelkező program szolgáltatás, amely forgalmi információkat közvetít és ezeket a forgalmi információkat az RDS hálózatban található bármely másik adóról is képes fogadni.

CD lemez vagy kazetta (ha felszerelés) hallgatása közben is kaphat közlekedési információkat, amennyiben előtte TP rendszerű adóra állítja készülékét és megnyomja a TA/PTY gombot (forgalmi közlemény (TA) felirat megjelenik). A rendszer automatikusan átkapcsol a CD, illetve kazetta hallgatásáról a közlekedési információk vételére, amennyiben ilyen jellegű közlemény érkezik. A képernyőn a TA-INFO felirat látható. A rendszer a forgalmi közlemény vége után visszakapcsol az eredeti üzemmódra.

FOLYTATÓDIK

A forgalmi közlemény hangerejének szabályozásához forgassa a BE- ÉS KIKAPCSOLÓ/HANGERŐSZABÁLYZÓ (power/volume) gombot a közlemény adása alatt. A beállított hangerő érték elmentésre kerül és a következő alkalommal ez lesz kiválasztva. Ha a hangerőt a minimális hangerőszint alá állítja be, akkor következő használatkor a beállított alapérték (9-es hangerő szint) kerül kiválasztásra. A PTY NEWS és a PTY ALARM funkciók hangerő szintje szintén szabályozható (lásd 214 . oldal).

Ha az akkumulátor saruit levették vagy az akkumulátor lemerült, akkor a forgalmi közlemény hangerő szintje visszaáll a beállított alapértékre (9-es hangerő szint)

Kikapcsolásához nyomja meg a forgalmi közlemény (TA) gombot újra A forgalmi közlemény (TA) felirat eltűnik a képernyőről.

Amennyiben a KERESÉS (SEEK), vagy az automata programkeresés gombjával választ ki adókat úgy, hogy közben a forgalmi közlemény fogadása (TA) funkció be van kapcsolva, a rendszer csak a TP rendszerű adókat választja ki.

PTY- Műsor típus kijelzése funkció

Ha megnyomja a TA/PTY gombot több mint két másodpercig, amíg hangjelzést nem hall, a PTY műsortípus kijelzés funkció bekapcsolásra kerül. Ez tájékoztatást ad Önnek, hogy milyen típusú műsort sugároz az RDS állomás. Például, amennyiben a kiválasztott állomás drámát közvetít, akkor a kijelzőn a DRAMA felirat jelenik meg. Ha tudományos műsort hallgat, akkor a kijelzőn a SCIENCE felirat látható. Az alapvető PTY megnevezések az alábbiak.

NEWS – (HÍREK): Tények, riportok, események összefoglaló formátumban, stb.
AFFAIRS – (ÜGYEK): Aktuális híreken alapuló műsor.

INFORMATION – (INFORMÁCIÓ): Általános információ és tanácsok.
SPORT – (SPORT): Sportközvetítések.
EDUCATION – (OKTATÁS): Ismeretterjesztő műsorok.
DRAMA – (SZÍNMŰ): Rádiójátékok, sorozatok.
CULTURES – (KULTÚRA): Válogatás a nemzeti, vagy nemzetközi kultúrából.
SCIENCE – (TUDOMÁNY): Természeti, tudományos, technikai ismeretterjesztő műsorok.
VARIED – (VEGYES): Könnyed, szórakoztató műsorok.
POP MUSIC – (POP): Kommersz, populáris zene.
ROCK MUSIC – (ROCK): Mai modern zene.
EASY – (KÖNNYŰZENE): Könnyűzene.
LIGHT MUSIC – (KÖNNYŰ KLASSZIKUSOK): Könnyű klasszikus zenei feldolgozások.
CLASSICS – (KLASSZIKUSOK): Komolyzene; fő klasszikus zenekari zeneművek előadásai.
OTH. MUSIC – (EGYÉB ZENE): Egyéb zenék, mint pld. Rithm & Blues, Reggae.
WEATHER – (IDŐJÁRÁS): Időjárási információk.
FINANCE – (GAZDASÁG): Gazdasági információkat szolgáltató adások.
CHILDREN – (GYERMEK PROGRAMOK): Gyermek adások.
PHONE IN – (TELEFON): Hallgatói üzeneteket közvetítő adások
TRAVEL – (UTAZÁS): Utazással összefüggő adások.
JAZZ MUSIC – (JAZZ ZENE): Jazz zene.
COUNTRY – (COUNTRY): Country zene.
NATION M – (NEMZETI ZENE): Nemzeti zene.
OLDIES M – (RÉGI SLÁGER): Régi slágerzene, ‘‘Aranykor’’ időszakából való zenék.
FOLK MUSIC – (NÉPZENE): Népzene.
SOCIAL – (SZOCIÁLIS): Szociális ügyeket sugárzó műsorok.

RELIGION – (VALLÁSI): Vallási műsorokat sugárzó műsorok.
DOKUMENTUM – (DOKUMENTUM): Dokumentum műsorokat sugárzó műsorok.
LEISURE – (SZABADIDŐ): Hobby és szabadidős tevékenységekről sugárzó műsorok.

FOLYTATÓDIK

Ha az ÁLLÍTÁS (TUNE) gombot használja a kiválasztott műsortípus megtalálásához, a keresés közben a kijelzőn láthatja a különböző műsortípusokat (lásd a PTY – műsortípus listát az előző oszlopban).

Miután Ön kiválasztotta a tetszőleges műsortípust, a rendszer automatikusan keresni kezdi a kiválasztott programkóddal ellátott műsorokat szolgáltató adókat. A PTY funkció első használatakor a NEWS típusú műsor kijelzése jelenik meg.

Amint a kijelzőn megjelenik a kiválasztott műsortípus, nyomja meg a KERESÉS/ UGRÁS (SEEK/SKIP) gomb bármelyik oldalát 5 másodpercen belül a kiválasztott műsortípus megtalálásához. A rendszer automatikusan elkezdi a keresést a kiválasztott műsortípust szolgáltató adók közül. Ha nem talál ilyen jellegű adót, a kijelzőn megjelenik a NO PTY- NINCS ILYEN MŰSOR felirat kb. öt másodpercig és a PTY funkció kikapcsol.

Ha a kiválasztott RDS típusú rádió adó nem továbbít PTY (műsortípus) adatokat, akkor a képernyőn 5 másodpercig a NO PTY- NINCS ILYEN MŰSOR felirat látható.

A PTY- Műsortípus kiválasztás mód öt másodperc után kikapcsolódik, ha az ÁLLÍTÁS (TUNE) gombbal megtalálta a kiválasztott műsortípust.

Elképzelhető, hogy néhány adó a PTY kódjától eltérő jellegű műsort sugároz pillanatnyilag.

A PTY funkció keresés közben a rádió 50 kHz- enként lépteti a frekvenciát az URH hullámsávon. Ha az AF vagy a TA funkció aktivált, a rendszer 100kHz- enként lépteti a frekvenciát.

PTY-programszolgáltatás / Hírek megszakítás funkció

CD lemez hallgatás közben meghallgathatja a híreket, ha előtte a TA/PTY gombot több mint két másodpercig megnyomja és ezzel kiválasztja a NEWS- hírek funkciót. Ezáltal a legutóbb kiválasztott FM rádióadó hírsugárzása megszakítja a a CD lejátszást a hírek időtartamára.

A kiválasztott FM rádióadó hírsugárzásának a hangerő szintjét be tudja állítani. A hangerő beállításához lapozzon a 211. oldalra.

Amennyiben a műsorsugárzás átvált másik műsorra, vagy a rádiójel lecsökken, 10 másodpercen belül a rendszer automatikusan visszakapcsol a CD lemez lejátszásába.

Az Ön audio rendszerének több megszakítási funkciója is van (beleértve a TA funkciót). Az elsőként aktivált műsor megszakításnak prioritása van a többivel szemben, amelyek megjelenítése el is tűnik. A következő megszakítási funkció bekapcsolásához kapcsolja ki a jelenlegi műsor megszakítási funkciót.

PTY riasztás

A RIASZTÁS-ALARM PTY kód kijelzése használatos válsághelyzet közlemények esetén, úgymint természeti katasztrófák esetén. Ha ezt a kódot fogja a készülék, a kijelzőn megjelenik az ALARM felirat, és a hangerő megváltozik. Ha a riasztás befejeződik, a rádió normál üzemre áll vissza.

A hangzás állítása
Nyomja meg a HANGZÁS (ÁLLÍTÁS) (SOUND (TUNE)) gombot ismételten egymás után a MÉLY (BASS), MAGAS (TREBLE), ELSŐ ÉS HÁTSÓ HANGSZÓRÓK KÖZÖTTI HANGERŐ ELOSZTÁS (FADER), OLDALAK KÖZÖTTI HANGERŐ ELOSZTÁS (BALANCE) és az SVC beállítások megjelenítéséhez.

MÉLY HANGSZÍN (BASS) — A mély hangszín szintjét szabályozza.

MAGAS HANGSZÍN (TREBLE) — A magas hangszín szintjét szabályozza.

ELSŐ ÉS HÁTSÓ HANGSZÓRÓK KÖZÖTTI HANGERŐ ELOSZTÁS (FADER) — Az első és a hátsó hangszórókra jutó hangerőt szabályozza.

OLDALAK KÖZÖTTI HANGERŐ ELOSZTÁS (BALANCE) — Az egyes oldalakra (bal-jobb) jutó hangerőt szabályozza.

SVC — A hangerőt a jármű sebességéhez igazítja.

Az egyes beállítások megjelennek a képernyőn, ahogy változnak. Forgassa el a BE- ÉS KIKAPCSOLÓ/ HANGERŐSZABÁLYZÓ (power/volume) gombot az Önnek megfelelő beállításhoz. Amikor a beállítási érték eléri a középértéket, akkor a képernyőn a “C” felirat látható.

A beállítás befejezése után körülbelül 5 másodperc múlva a rendszer visszavált az audio képernyőre.

Sebesség érzékelő Hangerőszabályzó (SVC) rendszer
Ez az audio rendszer sebességfüggő hangerő beállítási (SVC) rendszerrel rendelkezik. Négy szintje van: ALACSONY (LOW), KÖZEPES (MID), MAGAS (HIGH) vagy kikapcsolt állapot. A rendszer figyeli a jármű sebességét és ahogy az növekedik, annak megfelelően növeli a hangerőt. Minél gyorsabban halad, annál jobban növekszik a hangerő a lassú sebességhez beállított értékhez képest.

Ha az akkumulátor saruit eltávolították, vagy az akkumulátor lemerül, akkor az SVC beállítása visszaáll a KÖZEPES (MID) alapbeállításra.

Audió rendszer megvilágítása
Az audio rendszer fényerősségének beállításához használhatja a műszerfal fényerő szabályzó gombot (lásd 136 .), Ha a gyújtáskulcsot ON (II) állásba fordítja, akkor az audio rendszer világítása bekapcsol, még akkor is, ha a rádió ki van kapcsolva.

CD lemez lejátszása

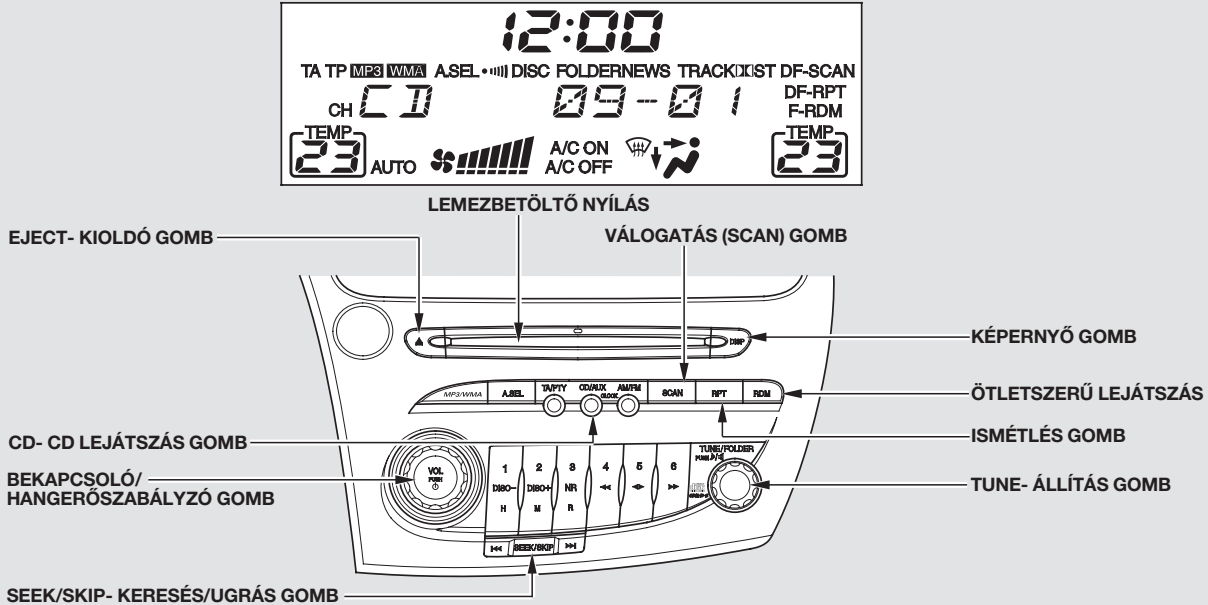

Lemez lejátszása
CD lemez betöltéséhez és lejátszásához a gyújtáskapcsoló kulcsnak ACCESSORY (I) vagy ON (II) állásban kell lennie.

A CD lejátszó ugyanazokkal a gombokkal működtethető, mint a rádió. A kiválasztásához nyomja meg a CD gombot. A képernyőn a "CD" felirat látható. A lejátszásra kerülő zeneszám sorszáma és a zeneszám lejátszásából eltelt idő a kijelzőn látható. Emellett a DISP (KÉPERNYŐ) gomb segítségével kiválaszthatja azt is, hogy milyen információt szeretne látni a képernyőn (lásd 219 . oldal). A rendszer folyamatosan játssza a CD lemezt, amíg nem vált a rádió hallgatására.

MEGJEGYZÉS

Ne használjon olyan CD lemezt, amelyen ragasztott címke található. A címke a lejátszás során leválhat és a lemez megszorulását eredményezheti.

Az audio rendszer szintén képes olyan CD-R és CD-RW lemezek lejátszására, amelyek MP3 vagy WMA rendszerű tömörített formátumúak. MP3 formátumú lemez lejátszása során a kijelzőn az "MP3" felirat látható. WMA formátumú lemez lejátszása során a kijelzőn az "WMA" felirat látható. A CD lejátszó kijelzőjén a mappa és a zeneszám száma is megjelenik. Ön összesen 255 zeneszám vagy mappa közül választhat.

Video CD és DVD lemezek nem használhatóak ebben az egységben.

A kompatíbilis lejátszható MP3 fájlok specifikációi a következők:
- Mintavételi frekvencia: 34/44,1/48 kHz
- Bit átviteli arány: 32/40/48/56/64/80/96/112/128/160/192/224/256/320 kbps
- Kompatibilis változó bit átviteli arány
- Maximum könyvtárszám (gyökérkönyvtárat is beleértve): 8 könyvtár

A kompatíbilis lejátszható WMA fájlok specifikációi a következők:
- Mintavételi frekvencia: 34/44,1/48 kHz
- Bit átviteli arány: 48/64/80/96/128/160/192 kbps
- Kompatibilis változó bit átviteli arány
- Maximum könyvtárszám (gyökérkönyvtárat is beleértve): 8 könyvtár

A WMA előírásai szerint tömörített CD lemezen DRM fájlok nem játszhatóak le. Ha a rendszer DRM fájlt talál a lemezen, akkor a kijelzőn néhány másodpercig a "CD FORMAT" felirat látható. Ilyenkor a rendszer megkeresi a következő elérhető mappát vagy fájlt és elkezdi lejátszani azt.

Lemez betöltése

Helyezze a CD lemezt a CD lejátszó nyílásába. Nyomja be a lemezt félig, a behúzó mechanizmus teljesen behúzza és elkezdi lejátszani. A lejátszásra kerülő zeneszám sorszáma a kijelzőn látható. A rendszer folymatosan játssza a lemezt, amíg nem vált lejátszási módot.

Ön 8 cm-es lemezt nem tud betölteni és lejátszani.

KIJELZŐ gomb

Ha egy szöveges információt, adatot nem tartalmazó lemezt játszik le, akkor a KÉPERNYŐ (DISP) gomb megnyomása és elengedése után a képernyőn a "NO INFO" felirat látható.

Ha egy szöveges információt, adatot is tartalmazó lemezt játszik le, akkor a képernyőn a lemez címe, a zeneszám címe és a művész azonosító jelenik meg. A KÉPERNYŐ (DISP) gomb minden megnyomására a kijelző vált.

Ha a CD lemez MP3 vagy WMA tömörített formátumú, akkor a képernyőn a mappa neve, a fájl neve, az album azonosító és a művész azonosító jelenik meg. A KÉPERNYŐ (DISP) gomb minden megnyomására a kijelző vált.

A kiválasztott szüveges adat (mappa, fájl név, stb.) első 11 karaktere jelenik meg a kijelzőn. A mappa vagy fájl nevével együtt a MAPPA (FOLDER) vagy ZENESZÁM (TRACK) kijelzés is megjelenik a képenyőn.

Ha a szöveges információ, adat hosszabb, mint 11 karakter, akkor a képernyőn az első 10 karakter és a > kijelzés látható. Nyomja meg és tartsa lenyomva a DISP (KÉPERNYŐ) gombot, amíg a következő 11 karakter meg nem jelenik. Összesen 21 karakter szöveges információ, adat jeleníthető meg.

Ha lenyomja és lenyomva tartja a DISP (KÉPERNYŐ) gombot ismét, akkor a kijelzőn az első 11 karakter jelenik meg ismét.

Ha valamilyen karakter a képernyőn nem jeleníthető meg, akkor helyette a " . " (pont) karakter jelenik meg.

Ha egy szöveges információt, adatot nem tartalmazó lemezt játszik le, akkor a képernyőn a "NO INFO" felirat látható.

FOLYTATÓDIK

A következő körülmények között a szöveges információ is megjelenik.

- Váltás fájlok és mappák között.
- Ha az audio rendszer MP3 vagy WMA típusú lemez lejátszási módba vált, akkor a rendszer elkezdi a lejátszást.
- Ha szöveges adatokat, illetve MP3 vagy WMA rendszerű lemezt helyez be, akkor a rendszer elkezdi a lejátszását.

A képernyő egyszerre maximum 11 karaktert tud megjeleníteni, de a betű méretektől függően nem biztos, hogy mind a 11 karaktert látni fogja.

Ha az audio rendszer legközelebb bekapcsolásra kerül, akkor a KÉPERNYŐ (DISP) gomb megnyomásával az Ön előző beállítása megmarad.

Műsorszámok cseréje, kiválasztása

Egy lemez lejátszása során, a KERESÉS/KÖVETKEZŐ SZÁMRA UGRÁS (SEEK/SKIP) gomb megnyomásával tud másik számot kiválasztani vagy tárhelyet váltani (MP3/WMA rendszerű fájlok esetén).

MP3 vagy WMA mód esetén használja az ÁLLÍTÁS (TUNE) gombot a lemezen lévő mappák kiválasztásához és használja a KERESÉS/KÖVETKEZŐ SZÁMRA UGRÁS (SEEK/SKIP) gombot a fájlok közötti váltáshoz.

KERESÉS/KÖVETKEZŐ SZÁMRA UGRÁS – Minden alkalommal, amikor a KERESÉS/KÖVETKEZŐ SZÁMRA UGRÁS gomb ►►| részét megnyomja, majd elengedi, akkor a lejátszás a következő zeneszám (fájl MP3 vagy WMA módban) elejére ugrik. Amennyiben a KERESÉS/KÖVETKEZŐ SZÁMRA UGRÁS gomb |◄◄ részét nyomja meg, majd elengedi, akkor a lejátszás a jelenlegi zeneszám (fájl MP3 vagy WMA módban) elejére ugrik vissza. Ha az előző fájl elejére kíván visszaugrani, akkor még egyszer nyomja le a gombot.

Egy zeneszámon vagy fájlon belüli gyors lejátszáshoz nyomja meg és tartsa lenyomva a KERESÉS/KÖVETKEZŐ SZÁMRA UGRÁS gomb ►►| vagy |◄◄ oldalát.

MP3, vagy WMA üzemmódban

VÁLTÁS MAPPÁK KÖZÖTT – Mappák közötti váltáshoz nyomja meg az ÁLLÍTÁS (TUNE) gombot, így a rendszer a következő mappa elejére ugrik. Ha jobbra forgatja el a gombot egy hangjelzésig, akkor a következő mappára ugrik. Ha balra forgatja el a gombot, akkor a jelenlegi mappa elejére ugrik vissza. Ha az előző mappa elejére kíván visszaugrani, akkor még egyszer forgassa el a gombot balra. Ha két hangjelzésnél tovább forgatja el a gombot, akkor több mappán is átugrik.

ZENESZÁM/FÁJL ISMÉTLÉS – Az ISMÉTLÉS (RPT) gomb megnyomása és elengedése esetén a zeneszám (fájl MP3 vagy WMA módban) lejátszásra és ismétlésre kerül. A képernyőn az ISMÉTLÉS (RPT) felirat látható. Ha megnyomja a gombot ismét, akkor kikapcsolja ezt a funkciót.

A KERESÉS/KÖVETKEZŐ SZÁMRA UGRÁS (SEEK/SKIP) gomb bármelyik oldalának megnyomásával az ismétlés funkció szintén kikapcsolható.

MP3, vagy WMA üzemmódban

MAPPA ISMÉTLÉS – A funkció bekapcsolása esetén a kiválasztott mappában található összes fájl lejátszásra és ismétlésre kerül, abban a sorrendben, ahogy tömörítve rögzítésre kerültek MP3 vagy WMA formátumban. A mappa ismétlés funkció működéséhez nyomja meg az ISMÉTLÉS (RPT) gombot. A képernyőn a MAPPA ISMÉTLÉS (F-RPT) felirat látható. A rendszer ilyenkor folyamatosan ismétli a kiválasztott mappát. Ha megnyomja a gombot ismét, akkor kikapcsolja ezt a funkciót. A VÉLETLENSZERŰ KIVÁLASZTÁS (RDM) gomb megnyomása, vagy az ÁLLÍTÁS (TUNE) gomb megnyomásával másik mappa kiválasztása szintén kikapcsolja az ismétlés funkciót.

Az ISMÉTLÉS (RPT) gomb minden megnyomására és elengedésére a rendszer a fájl ismétlés, a mappa ismétlés és a normál lejátszási mód között vált.

VÉLETLENSZERŰ LEJÁTSZÁS LEMEZEN BELÜL – A véletlenszerű lejátszás funkció kiválasztásakor a rendszer a lemezen található összes fájlt (az összes MP3 vagy WMA rendszerű fájlt az összes mappában) véletlenszerű sorrendben kezdi el lejátszani. Működéséhez nyomja meg, majd engedje el VÉLETLENSZERŰ LEJÁTSZÁS (RDM) gombot. MP3 vagy WMA rendszerű fájlok esetén többször nyomja le a VÉLETLENSZERŰ LEJÁTSZÁS (RDM) gombot a lemezen belüli véletlenszerű lejátszás indításához. A képernyőn a LEMEZ VÉLETLENSZERŰ LEJÁTSZÁS (RDM) felirat látható. A funkció kikapcsolásához nyomja meg a gombot ismét.

FOLYTATÓDIK

MP3, vagy WMA üzemmódban
VÉLETLENSZERŰ LEJÁTSZÁS MAPPÁN BELÜL — A véletlenszerű lejátszás funkció kiválasztásakor a rendszer a mappában található fájlokat véletlenszerű sorrendben — nem az eredeti MP3 vagy WMA formátumú sorrendben — kezdi el lejátszani. Működéséhez nyomja meg, majd engedje el VÉLETLENSZERŰ LEJÁTSZÁS (RDM) gombot. A képernyőn a MAPPA VÉLETLENSZERŰ LEJÁTSZÁS (F-RDM) felirat látható. Ilyenkor a rendszer véletlenszerűen választja ki és játssza le a mappában található fájlokat. Ha még egyszer megnyomja a VÉLETLENSZERŰ LEJÁTSZÁS (RDM) gombot, vagy az ÁLLÍTÁS (TUNE) gomb segítségével másik mappát választ ki, akkor a funkció kikapcsol.

A VÉLETLENSZERŰ LEJÁTSZÁS (RDM) gomb minden megnyomására és elengedésére a rendszer a mappán belüli véletlenszerű lejátszás, a lemezen belüli véletlenszerű lejátszás és a normál lejátszási mód között vált.

VÁLOGATÁS (SCAN) — A válogatás funkció segítségével a lemezen található minden zeneszámból egy kicsi rész kerül lejátszásra abban a sorrendben, ahogy azok rögzítve lettek (MP3 vagy WMA mód esetén a kiválasztott mappában található minden fájlból). A funkció bekapcsolásához nyomja meg és a hangjelzésig tartsa lenyomva a VÁLOGATÁS (SCAN) gombot. A kijelzőn a VÁLOGATÁS (SCAN) felirat látható. A rendszer az aktuális CD lemez/mappa minden számából/fájljából lejátszik 10 másodpercet. A funkció törléséhez nyomja meg a VÁLOGATÁS (SCAN) gombot ismét, ilyenkor a legutolsó mintavételezett szám lejátszása folytatódik végig.

A KERESÉS/KÖVETKEZŐ SZÁMRA UGRÁS (SEEK/SKIP) gomb bármelyik oldalának megnyomásával a válogatás funkció szintén kikapcsolható.

MP3, vagy WMA üzemmódban
MAPPA VÁLOGATÁS — A válogatás funkció segítségével a lemezen található minden mappának minden első fájljából egy kicsi rész kerül lejátszásra abban a sorrendben, ahogy azok rögzítve lettek. A funkció bekapcsolásához nyomja meg és engedje el a VÁLOGATÁS (SCAN) gombot. A kijelzőn a MAPPA VÁLOGATÁS (F-SCAN) felirat látható. Ezután a rendszer a legelső mappa első fájljából lejátszik 10 másodpercet. Ha semmit nem csinál, akkor a rendszer a következő mappákban lévő első fájlokat játssza le, mindegyiket 10 másodpercig. Ha az a fájlt, amelyiket éppen a rendszer mintavételezi, szeretné végig meghallgatni, akkor nyomja meg a VÁLOGATÁS (SCAN) gombot újra.

A KERESÉS/KÖVETKEZŐ SZÁMRA UGRÁS (SEEK/SKIP) gomb bármelyik oldalának megnyomásával, vagy az ÁLLÍTÁS (TUNE) gomb segítségével történő másik mappa kiválasztásával a válogatás funkció szintén kikapcsolható.

A VÁLOGATÁS (SCAN) gomb minden megnyomására és elengedésére a rendszer a fájl válogatás, a mappán belüli válogatás és a normál lejátszási mód között vált.

Lemez lejátszásának megállítása
Nyomja meg a KIOLDÓ (⏏) gombot a CD lemez eltávolításához. Ha megnyomja a kioldó gombot, de a CD lemezt nem veszi ki, a rendszer 10 másodperc múlva automatikusan újra betölti a lemezt és szünet üzemmódba állítja a lejátszót. A lejátszás megkezdéséhez nyomja meg a CD gombot.

A CD lemezt akkor is ki tudja venni, ha a gyújtáskapcsoló kikapcsolt állapotban van.

A CD lejátszása közben úgy tud a rádióra váltani, ha megnyomja a HULLÁMSÁVVÁLTÓ (FM/AM) gombot. A CD lemez lejátszásra visszaváltani a CD gomb megnyomásával tud.

Amennyiben egy CD lemez lejátszása alatt úgy dönt, hogy kazettás lejátszót szeretne hallgatni, akkor tegyen be egy kazettát a lejátszóba (opcionális). Ha már van a lejátszóban kazetta, akkor nyomja meg az AUX gombot. Nyomja meg a CD gombot, ha ismét a CD lemezt szeretné hallgatni.

Ha kikapcsolja a CD lejátszót annak lejátszása közben − a bekapcsolás (power)/ hangerőszabályzó (volume) gombbal vagy a gyújtás levételével -, a CD lemez a meghajtó mechanizmusban marad. Így amikor a rendszer ismét bekapcsolásra kerül, a CD lemez lejátszása ott folytatódik, ahol előzőleg abbamaradt.

Az opcionális CD váltó működése
Ön az autójához kiegészítő tartozékként vásárolhat 6 lemezes CD váltót. A CD váltót ugyanazokkal a vezérlő elemekkel kell használni, mint amilyeneket a rádió vagy a CD lejátszó működése során használ.

Tegye be a kiválasztott CD lemezeket a CD tárba, majd a készülékkel együtt kapott előírásoknak megfelelően a tárat tegye a CD váltóba.

A CD/AUX gomb megnyomásával válassza ki a CD váltót. A kijelzőn látható a CD tárhely száma és a lejátszás alatt lévő szám sorszáma az adott lemezen. Egy másik CD lemez kiválasztásához nyomja meg az 1. program gombot (DISC −) vagy 2. program gombot (DISC +). Az előző tárhelyen található lemez kiválasztásához nyomja meg az 1. program gombot (DISC −), a sorban következő tárhelyen található lemez kiválasztásához nyomja meg a 2. program gombot (DISC +).

FOLYTATÓDIK

Ha üres tárhelyet választ ki, ahol nincs CD lemez, akkor a rendszer megpróbálja betölteni és lejátszani a következő nem üres tárhelyen található CD lemezt.

Az opcionális MD lejátszó/váltó működése (Néhány modell esetén)

Ön az autójához kiegészítő tartozékként vásárolhat MD lejátszót vagy váltót. Az MD lejátszó/váltó működéséhez ugyanazokat a vezérlő elemeket kell használni, mint amilyeneket a rádió vagy a CD lejátszó működése során használ.

CD lemezek megóvása

A CD lemezek kezeléséről és megóvásáról a 260 . oldalon olvashat.

CD lejátszó hibaüzenetei

Abban az esetben, ha a CD lejátszása során hibaüzenet, kód jelenik meg a kijelzőn, keresse meg a hiba okát a jobboldali táblázatban. Amennyiben a hibakód nem szűnik meg és nem törölhető, lépjen kapcsolatba az Ön Honda Márkakereskedőjével.

Hibaüzenet	Ok	Megoldás
CD DISC ERR	Fókuszálási hiba	Nyomja meg az EJECT gombot és vegye ki a lemezt. Ellenőrizze, hogy a CD lemez megfelelően van-e betöltve. Ellenőrizze, sérült vagy deformált-e.
CD MECH ERR	Mechanikus hiba	Nyomja meg az EJECT gombot és vegye ki a lemezt. Ellenőrizze, sérült vagy deformált-e. Ha a CD lemez nem vehető ki, illetve a hibakód nem tűnik el, miután a CD lemezt kivette, akkor keresse fel Honda Márkakereskedőjét.

Az opcionális CD váltó hibakódjai
Abban az esetben, ha a CD lejátszása során hibaüzenet, kód jelenik meg a kijelzőn, keresse meg a hiba okát a jobboldali táblázatban. Amennyiben a hibakód nem szűnik meg és nem törölhető, lépjen kapcsolatba az Ön Honda Márkakereskedőjével.

Hibaüzenet	Ok	Megoldás
CD DISC ERR	Fókuszálási hiba	Nyomja meg az EJECT gombot és vegye ki a CD tárat. Ha a hibakód továbbra is megmarad, vagy a CD tárat nem lehet kivenni, forduljon Honda Márkakereskedőjéhez.
CD MECH ERR	Mechanikus hiba	Nyomja meg az EJECT gombot és vegye ki a CD tárat. Ellenőrizze a hibakód meglétét. Tegye vissza a CD tárat. Ha a hibakód továbbra is megmarad, vagy a CD lemezeket nem lehet kivenni, forduljon Honda Márkakereskedőjéhez.

Kazetta lejátszása (Opcionális)

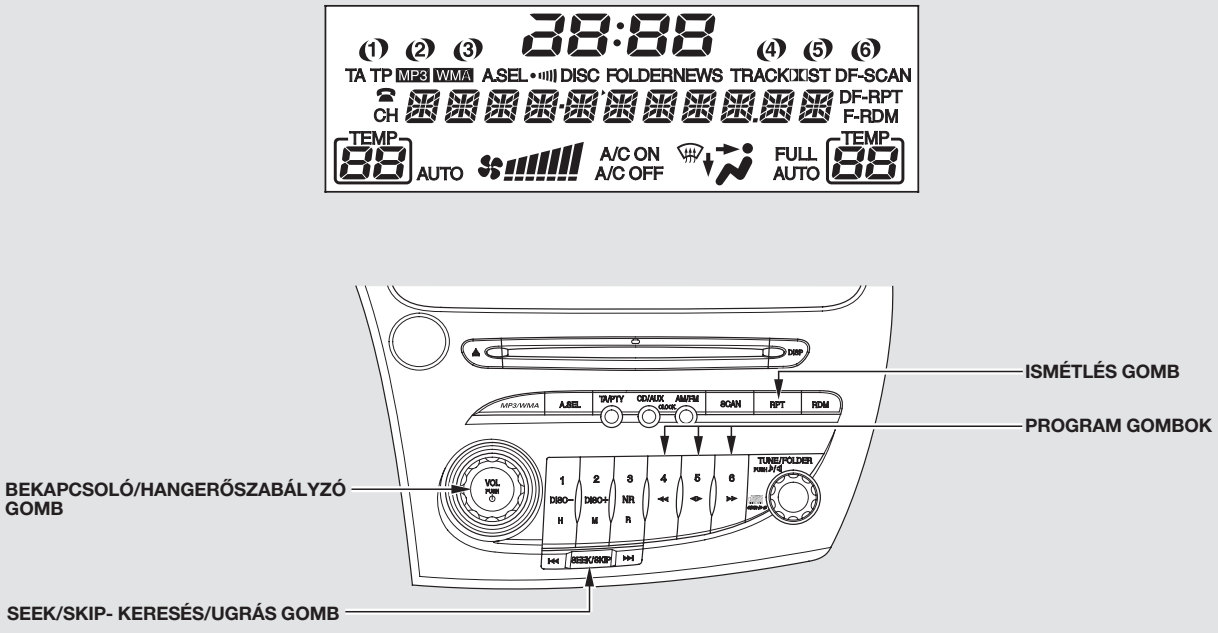

Kazetta lejátszása (Opcionális)

A gyújtáskapcsolónak ACCESSORY (I) vagy ON (II) gyújtás állásban kell lennie. Győződjön meg arról, hogy a kazetta nyitott oldala jobbra néz, majd nyomja a kazetta nagy részét a lejátszó nyílásába. A behúzó mechanizmus teljesen behúzza, majd a magnó lejátszásba kezd.

A lejátszás irányát mutató kijelző világít. Ez jelzi, hogy a kazetta melyik oldalát játssza le. A △ azt jelzi, hogy azt az oldalt játssza le, amelyik a kazetta behelyezésekor felfelé nézett. A kazetta másik oldalának lejátszásához nyomja meg az 5. program (◀▶) gombot. A rendszer végtelen lejátszás funkcióval rendelkezik. Ha a szalag végére ért, automatikusan belekezd a másik oldal lejátszásába.

A Dolby* zajcsökkentő rendszer automatikusan bekapcsolódik, mikor behelyezi a kazettát. A DD kijelző jelzi a zajcsökkentő bekapcsolását. Ha a felvétel nem ennek a rendszernek megfelelően készült, kapcsolja ki a zajcsökkentőt az NR gomb megnyomásával. A zajcsökkentés kikapcsolva marad, amíg újra meg nem nyomja az NR gombot.

* Dolby zajcsökkentés a DOLBY Laboratories Licensing Corporation licence alapján készült. A "DOLBY" és a dupla D szimbólum DD levédett márkajegy.

Kazetta lejátszásának megállítása

A kazetta kivételéhez nyomja meg a KIOLDÓ gombot. A bekapcsolás (power)/hangerőszabályzó (volume) gombbal vagy a gyújtás levételével kikapcsolja az audio rendszert. Ilyenkor a kazetta a lejátszóban marad. Amikor a rendszert visszakapcsolja, a kazetta lejátszó szünet üzemmódba vált. Nyomja meg 5. program (◀▶) gombot a kazetta lejátszásához.

Kazetta lejátszása közben átválthat rádió, vagy CD üzemmódra, az AM/FM, vagy a CD/AUX gomb megnyomásával. A kazetta lejátszásához nyomja meg a CD/AUX gombot ismét.

A kazettát a gyújtáskapcsoló bármely állásában kiveheti a kioldó gombbal, nem szükséges az audio rendszert bekapcsolnia.

Műsorszám keresése

GYORS ELŐRE/HÁTRA CSÉVÉLÉS –

Ha a szalagot hátra kívánja csévélni, nyomja meg a 4. program (◀◀) gombot. A kijelzőn a REW felirat látható. A gyors előre csévéléshez nyomja meg 6. program (▶▶) gombot. A kijelzőn az FF felirat látható. A 4., 5. vagy 6. program gombok megnyomásával befejezheti a gyors előre, illetve hátracsévélést.

UGRÁS (SKIP) – A KERESÉS/ KÖVETKEZŐ SZÁMRA UGRÁS gomb |◄◄ oldalának megnyomásával a jelenlegi szám vagy műsorrész elejére ugorhat. Nyomja meg a ►►| oldalát a következő szám vagy műsorrész elejére való ugráshoz. Ha a rendszer megtalálja a szám vagy műsorrész kezdetét, automatikusan lejátszásba kezd.

ISMÉTLÉS (REPEAT) – Ennek a funkciónak a kiválasztásával folyamatosan ismételheti a pillanatnyilag lejátszott számot vagy műsorrészt. A kijelzőn az ISMÉTLÉS (REPEAT) felirat látható. A zeneszám addig ismétlődik, amíg meg nem nyomja ismét az ISMÉTLÉS (RPT) gombot.

MEGJEGYZÉS: A KÖVETKEZŐ SZÁMRA UGRÁS (SKIP) és az ISMÉTLÉS (REPEAT) funkció a zeneszámok vagy műsorrészek közti szünetekből azonosítja az aktuális számok kezdetét, illetve a végét. Ha a műsorrészek közt nincs szünet a felvételen, vagy nagy a zajszint a felvételek között, illetve a szám közben is szünet van, ez a szolgáltatás nem kielégítően működik.

A kazettás lejátszó megóvása
A szalagról a lejátszó fejre rakódó szennyeződések illetve oxidok a hangminőség romlását eredményezik. Ennek megelőzése érdekében minden 30 üzemóra után tisztítsa meg a fejet.

Ha nem tisztítja meg a fejet rendszeresen, akkor lehet, hogy a szennyeződés a kereskedelmi forgalomban kapható normál tisztító szerekkel már nem távolítható el.

Csak 100 percnél rövidebb műsoridejű kazettát használjon. Ennél hosszabb kazetták szalagjai vékonyabbak, ezért könnyedén elszakadhatnak, vagy beszorulhatnak a meghajtó mechanikájába.

Vizsgálja meg behelyezés előtt a kazettát. Ha a szalagot lazának találja, feszítse meg az orsót tekerve egy ceruza segítségével. Ha a kazetta matricája részben levált, távolítsa el a maradékát egészen, mert ez a kazetta beszorulását okozhatja. Ne helyezzen be soha hibás, vagy sérült kazettát.

A használaton kívüli kazettáit mindig száraz helyen tárolja. Ne tegye ki őket közvetlen sugárzó hőnek, vagy direkt napsütésnek. Ha mégis felhevülne, vagy túlságosan lehűlne a gépkocsi belsejében, használat előtt hagyja, hogy felvegye a normál hőmérsékletet.

Soha ne helyezzen idegen tárgyat a kazetta lejátszóba.

Hangfelismerő vezérlési rendszer

A navigációs rendszerrel szerelt modelleknél

A standard audio berendezés kezelőszervein kívül, az Ön autójában lévő hangfelismerő vezérlő rendszerrel is kezelheti az audio rendszert. Olvassa el a Navigációs rendszer kezelési könyvét.

A rádió bekapcsolása

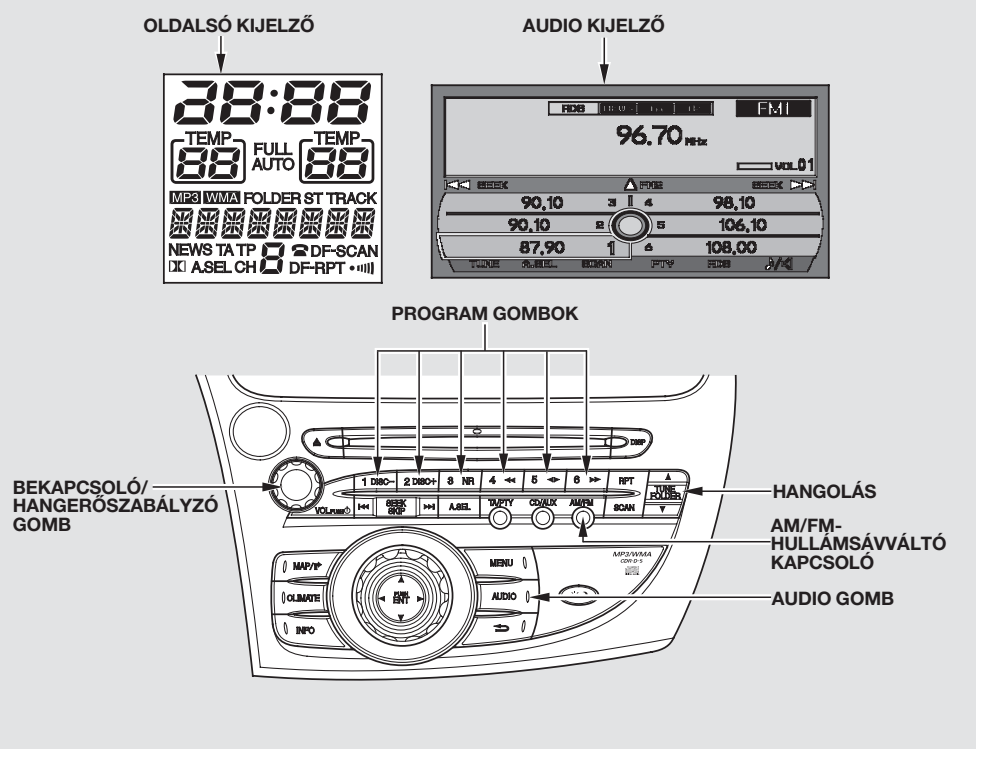

A rádió bekapcsolása
A gyújtáskapcsolónak ACCESSORY (I) vagy ON (II) gyújtás állásban kell lennie. A bekapcsolás (power)/hangerőszabályzó (volume) vagy a hullámsávváltó (AM/FM) gomb megnyomásával tudja bekapcsolni. A hangerőt a bekapcsolás (power)/hangerőszabályzó (volume) gombbal tudja beállítani.

A szabályzó panelen található AUDIO gomb segítségével szintén bekapcsolhatja a rendszert.

Az audio rendszert az audio panelen található szabályzó gombokkal tudja működtetni a navigációs képernyőn való audio szabályzó rendszer megjelenítése nélkül. Ha a navigációs rendszer be van kapcsolva, akkor az audio rendszer beállításai az oldalsó panelen is láthatóak.

A navigációs rendszer képernyőjének audio részén kiválaszthatja a kívánt tételt és a szabályzó tárcsa segítségével beállíthatja annak értékét. Az alsó képernyőn a kijelző ▲ , ▼ , ▶ vagy ◀ mutat. Ez jelzi, hogy a szabályzó tárcsán található kiválasztót milyen irányba mozgassa. A szabályzó tárcsa működéséhez nézze meg a 180 oldalt.

A legutóbb beállított hullámsáv és frekvencia megjelenik a kijelzőn. Amennyiben az RDS rendszer be van kapcsolva (lásd 235 . oldal), a navigációs rendszer audio képernyőjén és az oldalsó kijelző a rádió állomás neve is megjelenhet.

Hullámsáv váltáshoz nyomja meg a hullámsávváltó (AM/FM) gombot vagy a szabályzó tárcsán nyomja meg a kiválasztó gombot. A gomb vagy a kiválasztó gomb minden egyes megnyomásával a hullámsáv az URH1 (FM1), URH2 (FM2), Középhullám (AM (MW)) és Hosszúhullám (LW) között vált. Ha az URH (FM) csatornán megjelenik az ST jel a kijelzőn, az adás sztereóban hallható (az oldalsó kijelzőn az ST felirat látható).

Sztereó hangzás középhullámon (AM) nem elérhető. Középhullámon a zaj csökkentés funkció automatikusan bekapcsol.

Állomás kiválasztása
Öt különböző módszer létezik a kiválasztott hullámsávon rádió állomás keresésére: **ÁLLÍTÁS (TUNE)**, **KERESÉS (SEEK)**, **SCAN (Válogatás)**, a program gombok és az **Automata program (AUTO SELECT)** választás.

FOLYTATÓDIK

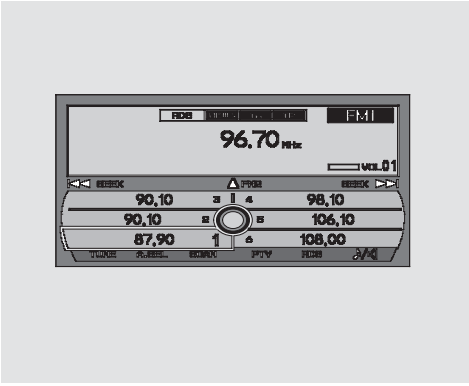

ÁLLÍTÁS (TUNE) — A TUNE gomb segítségével be tudja állítani a kívánt rádióállomást. A magasabb frekvencia felé indítva a keresést nyomja meg a gomb ▲ részét. A gomb ▼ részét megnyomva az alacsonyabb frekvencia felé keres a rádiókészülék.

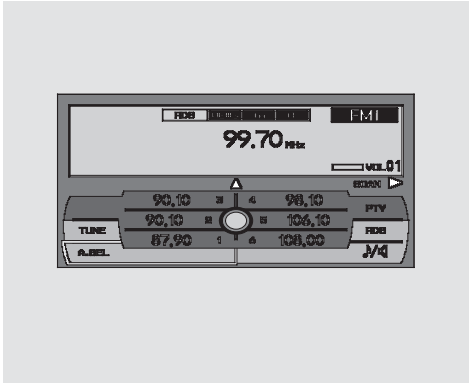

Ha a szabályzó tárcsa segítségévelkívánja beállítani a kívánt rádióállomást, akkor nyomja meg a kiválasztó gombot és forgassa el a tárcsát az állítás funkció kiválasztásához. Nyomja meg az ENT gombot a tárcsán, majd forgassa a kiválasztó gombot a kívánt állomás frekvenciája felé. Az állítás funkcióból való kilépéshez nyomja meg a szabályzó tárcsán található ENT gombot.

KERESÉS (SEEK) — Ezzel a gombbal a legerősebb jelű rádióállomásokat találhatja meg a jelenlegi frekvenciától felfelé, illetve lefelé keresve. Hogy elindítsa a keresést, nyomja meg a SEEK gomb |◄◄ , vagy ►►| felét, majd engedje el. Ha a szabályzó tárcsával dolgozik, akkor nyomja meg a kiválasztó gombot balra vagy jobbra.

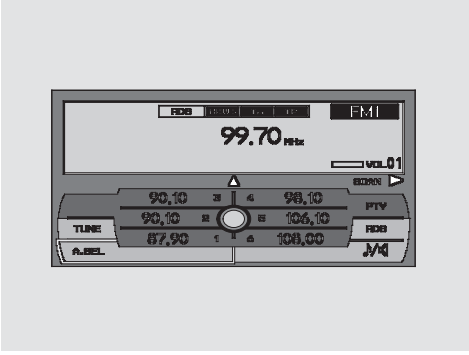

VÁLOGATÁS (SCAN) — Ebben a funkciójában a készülék felkínálja Önnek a választott hullámsávon a legerősebb jelű adókat. Elindításához nyomja meg a SCAN gombot, majd engedje el. A képernyőn a SCAN felirat látható. Ha a szabályzó tárcsával dolgozik, akkor nyomja le a kiválasztó gombot, majd nyomja jobbra a válogatás funkció kiválasztásához.

A rendszer megkeresi a következő legerősebb adást, majd körülbelül 10 másodpercig megáll a kereséssel és a talált adó hallható.

Ha Ön nem avatkozik közbe, a rendszer ezután folytatni fogja a keresést a következő rádióadóig. Ha hallgatni kívánja a talált rádióadót, nyomja meg újra a SCAN gombot vagy a szabályzó tárcsán nyomja a kiválasztó gombot jobbra újra.

Program gomb — Minden egyes gomb/ikon képes egy hosszú (LW)- vagy középhullámú (AM (MW)), illetve két URH (FM) adó memorizálására. A program gombon tárolt állomás frekvenciáját az AUDIO gomb megnyomásával megjelenítheti.

1. Válassza ki a kívánt hullámsávot, középhullám (AM), hosszúhullám (LW) vagy rövidhullám (FM). A rövidhullámon minden egyes program gomb két különböző rádió állomást (frekvenciát) képes tárolni.

2. A kereső gombok (TUNE, SEEK, SCAN) bármelyikével keresse meg az állomást.

3. Nyomjon le egy program gombot és tartsa lenyomva, amíg hangjelzést nem hall. Program ikonhoz tartozó rádió állomás beállításához nyomja meg az AUDIO gombot. Ekkor megjelenik az audio képernyő. Forgassa el a szabályzó tárcsát a kívánt program ikon kiválasztásához. A kiválasztott ikon a képernyőn kiemelésre kerül. Nyomja le és tartsa lenyomva 2 másodpercnél hosszabb ideig az ENT gombot a kiválasztás tárolásához.

4. Az összesen 6 darab (közép (AM) és hosszúhullámon (LW))/12 darab (rövidhullám (FM)) állomás beállításához ismételje meg az 1-3 lépéseket.

FOLYTATÓDIK

AUTOMATA PROGRAMKERESÉS (AUTO SELECT) – Ha hosszú útra megy és a beprogramozott rádióadójának sugárzási, vételi viszonyai megváltoztak, Ön a megszűnt vétel helyére kereshet másik adót ezzel a funkcióval.

Nyomja meg az AUTOMATA PROGRAMKERESÉS (A.SEL) gombot az audio szabályzó panelen. Az oldalsó kijelzőn az AUTOMATA PROGRAMKERESÉS (A.SEL) felirat látható, majd a rendszer néhány másodpercig várakozó/kereső állapotba kerül. A rendszer a jeleket hat URH (FM) programhelyen fogja tárolni, és a programhely gombok segítségével bármikor kiválaszthatóak.

Ha a szabályzó tárcsával dolgozunk, akkor az automata program keresés funkció bekapcsolásához nyomja le az AUDIO gombot. Ekkor megjelenik az audio képernyő. Ezután nyomja be, majd forgassa el a szabályzó tárcsát az automata program keresés (A.SEL) ikon kiválasztásához. Nyomja le az ENT gombot a kiválasztás tárolásához. Az AUTOMATA PROGRAMKERESÉS (A.SEL) felirat villogni kezd a kijelzőn, majd a rendszer néhány másodpercig várakozó/kereső állapotba kerül.

Ha távoli, eldugott helyen jár, előfordulhat, hogy nem talál mindegyik programhelyre megfelelően erősen sugárzó rádióadót. Ha ez így történik, az üres programhelyek kiválasztásakor a kijelzőn “0” felirat jelenik meg a programhely gombjának lenyomásakor.

Amennyiben az automata programkeresés során talált és tárolt állomások nem megfelelőek az Ön számára, akkor más állomásokat is tárolhat.

Az automata program keresés kikapcsolásához
nyomja meg az AUTOMATA PROGRAM KERESÉS (A. SEL) gombot vagy a szabályzó tárcsán az ENT gombot. Ez visszaállítja az eredetileg beprogramozott és beállított rádió állomásokat.

RDS – Rádió adatszolgáltató rendszerrel

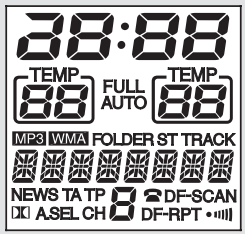

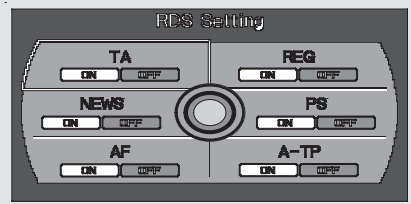

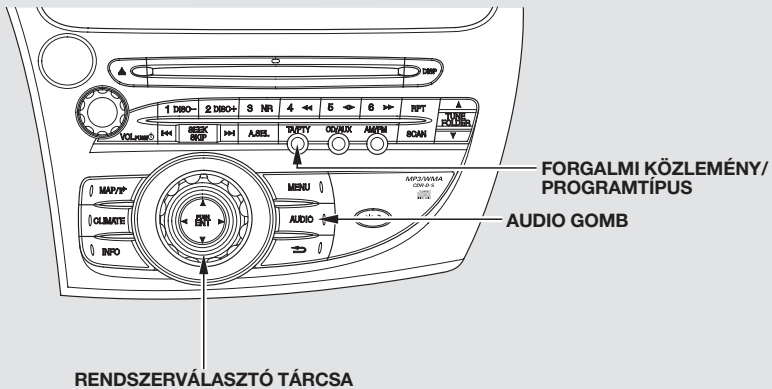

RDS – Rádió adatszolgáltató rendszer
A rádióadás program szolgáltatásain kívül rengeteg máshasznos információhoz juthat az RDS rendszer segítségével.

Az URH hullámsávot választva ugyanazt az adót változatlan minőségben hallgathatja utazás közben, míg el nem hagyja a sugárzott adó térségét.

Az RDS a rádió bekapcsolásakor automatikusan üzembe lép. Amennyiben az adó, amit éppen hallgatott RDS rendszerű, akkor az oldalsó képernyőn a frekvencia kijelzése, míg a navigációs rendszer képernyőjének audio részén a rádió adó neve látható.

FOLYTATÓDIK

Ezután a rendszer automatikusan ezen adó több sugárzó frekvenciája közül a legerősebb jelű frekvenciára áll rá. Ezzel megkímélve Önt utazás közben a rádió után állításából adódó kellemetlenségektől, mindaddig, míg a beállított adó RDS körzetében autózik.

RDS VÁLASZTÁS

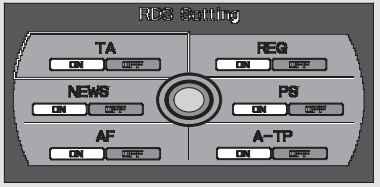

Az RDS funkció be- és kikapcsolható, illetve RDS rendszerű adókat tud kiválasztani. A funkció kapcsolásához és az adó kiválasztásához a szabályzó panelon nyomja meg az AUDIO gombot. Ilyenkor megjelenik az audio képernyő. A szabályzó tárcsán nyomja le a kiválasztó gombot, majd forgassa el a tárcsát az RDS funkció kiválasztásához.

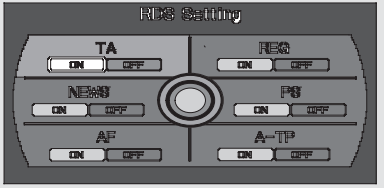

FORGALMI KÖZLEMÉNY bekapcsolva

A tárcsán található ENT gomb megnyomásával beállíthatja az RDS rendszert. 6 különböző RDS beállítási lehetőséget fog látni a képernyőn. Forgassa el a szabályzó tárcsát valamelyik RDS beállításhoz, majd nyomja meg az ENT gombot a beállítások változtatásához.

A kiválasztható beállítások leírása az alábbiakban található. A kiválasztó gomb lenyomása vagy a tárcsa balra és jobbra való forgatása az adott funkciót ki-, illetve bekapcsolja.

AF ON/OFF: Alternatív frekvencia funkció be- kikapcsolás

NEWS ON/OFF: Hírek adó funkció be- kikapcsolás

TA ON/OFF: Forgalmi közlemény készenlét be- kikapcsolás

REG ON/OFF: Helyi adó funkció be- kikapcsolás

PS ON/OFF: Program megjelenítés képernyő funkció be- kikapcsolás

A-TP ON/OFF: Automatikus forgalmi információ funkció be- kikapcsolás

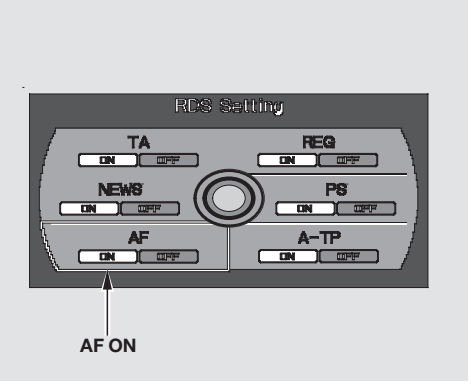

Az RDS rendszer bekapcsolásához a szabályzó tárcsával válassza ki az AF ON funkciót. Az RDS rendszer kikapcsolásához válassza ki az AF OFF funkciót. Nyomja meg az ENT gombot a szabályzó tárcsán a kiválasztott funkció értékének tárolásához.

AF (Alternatív frekvencia) — Ez a funkció automatikusan az adott ugyanazon adó legerősebb jelén (frekvenciáján) tartja a frekvenciát az RDS hálózaton belül.

NEWS (Hírek adó) — Ez a funkció automatikusan arra a rádió adóra vált, amelyik híreket sugároz.

TA (Forgalmi közlemény készenlét) — Ez a funkció a rendszert készenléti állapotba kapcsolja a forgalmi közlemények fogadására. Ez a funkció az audio panelon található Forgalmi közlemény készenlét/ Program típus (TA/PTY) gomb segítségével is ki- illetve bekapcsolható.

REG (Helyi adó) — Ez a funkció az adott helyi adót folyamatosan ugyanazon jelen (frekvencián) sugározza még akkor is, ha a jel gyengül.

PS (Program megjelenítés képernyő) — Ez a funkció a hallgatott rádió adó nevét megjeleníti a képernyőn.

FOLYTATÓDIK

A-TP (Automatikus forgalmi információ program) — Ez a funkció automatikusan arra a rádió adóra vált, amelyik forgalmi információkat sugároz.

Ha semmilyen funkciót nem választ ki, akkor a rendszer 5 másodperccel a kiválasztás leállítása után visszavált az audio képernyőre.

Amint az RDS jel egyre gyengébb lesz, a rendszer a legutóbb beállított frekvenciát fogja tartani, és a kijelzőn átvált az adó nevéről a frekvencia kijelzésére.

Néhány országban az RDS rendszer nem működik, mivel a rádióadók nem sugároznak RDS jelet.

Program szolgáltatás nevének kijelzése

Amennyiben az adó, amit éppen hallgatott RDS rendszerű, akkor a sugárzási frekvencia eltűnik a kijelzőről és helyette az adó neve vagy a műsor típus (PTY) információ jelenik meg. Nyomja meg a TA/PTY gombot két másodpercnél hosszabb ideig a kijelzőn látható információ megváltoztatásához: adóállomás vagy műsortípus (lásd 239 . oldal) kijelzése között.

TA (Forgalmi közlemény készenlét) funkciója

Ha megnyomja és elengedi a TA/PTY gombot az audio vezérlő panelen, a rendszer készenléti állapotba kapcsol a forgalmi közlemények fogadására, ugyanakkor a forgalmi közlemény (TA) felirat megjelenik a képernyőn.

Amennyiben az automata forgalmi közlemény program (A-TP ON) kerül kiválasztásra, akkor a képernyőn a forgalmi információ (TP) felirat jelenik meg. Ez jelzi, hogy forgalmi helyzetről szóló információ érkezhet forgalmi információt sugárzó rádió állomásról.

Az A-TP kereszt referenciával rendelkező program szolgáltatás, amely forgalmi információkat közvetít és ezeket a forgalmi információkat az RDS hálózatban található bármely másik adóról is képes fogadni.

CD lemez vagy kazetta (ha felszerelés) hallgatása közben is kaphat közlekedési információkat, amennyiben előtte TP rendszerű adóra állítja készülékét és megnyomja a TA/PTY gombot (forgalmi közlemény (TA) felirat megjelenik). A rendszer automatikusan átkapcsol a CD, illetve kazetta hallgatásáról a közlekedési információk vételére, amennyiben ilyen jellegű közlemény érkezik. A képernyőn a "TA INFO" felirat látható. A rendszer a forgalmi közlemény vége után visszakapcsol az eredeti üzemmódra.

A forgalmi közlemény hangerejének szabályozásához forgassa a BE- ÉS KIKAPCSOLÓ/HANGERŐSZABÁLYZÓ (power/volume) gombot a közlemény adása alatt. A beállított hangerő érték elmentésre kerül és a következő alkalommal ez lesz kiválasztva. A hangerőt nem lehet beállítani a minimális hangerőszint alá. A PTY NEWS és a PTY ALARM funkciók hangerő szintje szintén szabályozható (lásd 243 . oldal).

Ha az akkumulátor saruit levették vagy az akkumulátor lemerült, akkor a forgalmi közlemény hangerő szintje visszaáll a beállított alapértékre (9-es hangerő szint)

Kikapcsolásához nyomja meg a TA/PTY gombot újra. A forgalmi közlemény (TA) felirat eltűnik a képernyőről. Szintén be- és kikapcsolhatja a navigációs rendszer audio képernyőjén (lásd 236 . oldal).

Amennyiben a KERESÉS (SEEK), vagy az automata programkeresés gombjával választ ki adókat úgy, hogy közben a forgalmi közlemény fogadása (TA) funkció be van kapcsolva, a rendszer csak a TP rendszerű adókat választja ki.

PTY- Műsor típus kijelzése funkció

Ez a funkció tájékoztatást ad Önnek, hogy milyen típusú műsort sugároz az RDS állomás. Például, amennyiben a kiválasztott állomás drámát közvetít, akkor a kijelzőn a DRAMA felirat jelenik meg. Ha tudományos műsort hallgat, akkor a kijelzőn a SCIENCE felirat látható. Az alapvető PTY megnevezések a 241. oldalon találhatóak.

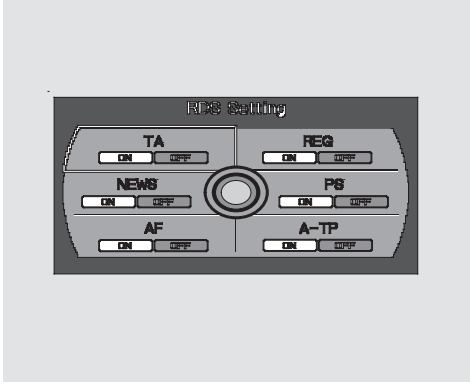

Nyomja meg a vezérlő panelen az AUDIO gombot. Ilyenkor megjelenik a navigációs képernyőn az audio kijelző rész. Ezután nyomja meg a kiválasztó gombot a szabályzó tárcsán a funkció megjelenítéséhez. Forgassa a tárcsát a PTY (műsortípus) kiválasztásához, majd nyomja meg az ENT gombot a szabályzó tárcsán.

FOLYTATÓDIK

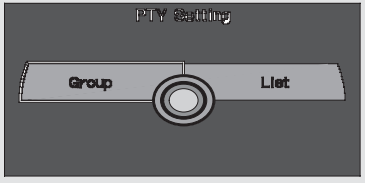

Ön láthatja a PTY beállításokat: Group and List (Csoport és részletes lista). A kívánt PTY (műsortípus) kiválasztható egy csoportból vagy egy listából. Ezt a szabályzó tárcsa elforgatásával, vagy a kiválasztó gomb balra vagy jobbra történő megnyomásával tudja megtenni.

Ha az audio vezérlő panelen 2 másodpercnél hosszabb ideig megnyomja a TA/PTY gombot, a PTY megjelenítési funkció szintén bekapcsol.

LISTÁK

CSOPORTOK

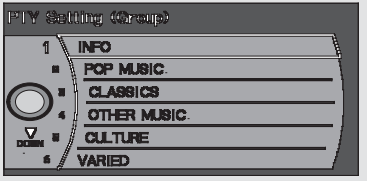

Válassza ki a lista vagy csoport módot, majd nyomja meg az ENT gombot a szabályzó tárcsán a beállítások mentéséhez. A képernyőn láthatja a kiválasztható elemeket. Nyomja meg a kiválasztó gombot felfelé a következő képernyő megjelenéséhez, illetve lefelé az előző képernyő megjelenéséhez. Forgassa el a szabályzó tárcsát a kívánt PTY (műsorszám) kiválasztásához. Nyomja meg az ENT gombot.

Az alapvető PTY megnevezések az alábbiak.

NEWS – (HÍREK): Tények, riportok, események összefoglaló formátumban, stb.
CURRENT AFFAIRS – (ÜGYEK): Aktuális híreken alapuló műsor.
INFORMATION – (INFORMÁCIÓ): Általános információ és tanácsok.
SPORT – (SPORT): Sportközvetítések.
EDUCATION – (OKTATÁS): Ismeretterjesztő műsorok.
DRAMA – (SZÍNMŰ): Rádiójátékok, sorozatok.
CULTURES – (KULTÚRA): Válogatás a nemzeti, vagy nemzetközi kultúrából.
SCIENCE – (TUDOMÁNY): Természeti, tudományos, technikai ismeretterjesztő műsorok.
VARIED SPEECH – (VEGYES): Könnyed, szórakoztató műsorok.
POP MUSIC – (POP): Kommersz, populáris zene.
ROCK MUSIC – (ROCK): Mai modern zene.
EASY LISTENING – (KÖNNYŰZENE): Könnyűzene.
LIGHT CLASSICS M – (KÖNNYŰ KLASSZIKUSOK): Könnyű klasszikus zenei feldolgozások.
SERIOUS CLASSICS – (KOMOLYZENE): Hagyományos komolyzene.
OTH. MUSIC – (EGYÉB ZENE): Egyéb zenék, mint pld. Rithm & Blues, Reggae.
WEATHER/METR – (IDŐJÁRÁS/ METEOROLÓGIA): Időjárási információk.
FINANCE – (GAZDASÁG): Gazdasági információkat szolgáltató adások.
CHILDREN'S PROGS – (GYERMEK PROGRAMOK): Gyermek adások.
PHONE IN – (TELEFON): Hallgatói üzeneteket közvetítő adások
TRAVEL/TOURING – (UTAZÁS/ KIRÁNDULÁS): Utazással összefüggő adások.
JAZZ MUSIC – (JAZZ ZENE): Jazz zene.
COUNTRY – (COUNTRY): Country zene.
NATION M – (NEMZETI ZENE): Nemzeti zene.
OLDIES M – (RÉGI SLÁGER): Régi slágerzene, ''Aranykor'' időszakából való zenék.
FOLK MUSIC – (NÉPZENE): Népzene.
SOCIAL – (SZOCIÁLIS): Szociális ügyeket sugárzó műsorok.
RELIGION – (VALLÁSI): Vallási műsorokat sugárzó műsorok.
DOKUMENTUM – (DOKUMENTUM): Dokumentum műsorokat sugárzó műsorok.
LEISURE – (SZABADIDŐ): Hobby és szabadidős tevékenységekről sugárzó műsorok.

FOLYTATÓDIK

MŰSORTÍPUS csoport
INFORMATION – (INFORMÁCIÓ): Általános információ és tanácsok.
CULTURES – (KULTÚRA): Válogatás a nemzeti, vagy nemzetközi kultúrából.
VARIED – (VEGYES): Könnyed, szórakoztató műsorok.
POP MUSIC – (POP): Kommersz, populáris zene.
CLASSICS – (KLASSZIKUSOK): Komolyzene; fő klasszikus zenekari zeneművek előadásai.
OTH. MUSIC – (EGYÉB ZENE): Egyéb zenék, mint pld. Rithm & Blues, Reggae.

Miután Ön kiválasztotta a tetszőleges műsortípust, a rendszer automatikusan keresni kezdi a kiválasztott programkóddal ellátott műsorokat szolgáltató adókat. A PTY funkció első használatakor a NEWS típusú műsor kijelzése jelenik meg.

Amint a kijelzőn megjelenik a kiválasztott műsortípus, nyomja meg a KERESÉS/ UGRÁS (SEEK/SKIP) gomb bármelyik oldalát 5 másodpercen belül a kiválasztott műsortípus megtalálásához. A rendszer automatikusan elkezdi a keresést a kiválasztott műsortípust szolgáltató adók közül. Ha nem talál ilyen jellegű adót, a kijelzőn megjelenik a NO PTY- NINCS ILYEN MŰSOR felirat kb. öt másodpercig és a PTY funkció kikapcsol.

Ha a kiválasztott RDS típusú rádió adó nem továbbít PTY (műsortípus) adatokat, akkor a képernyőn 5 másodpercig a NO PTY- NINCS ILYEN MŰSOR felirat látható.

A PTY- Műsortípus kiválasztás mód öt másodperc után kikapcsolódik, ha a szabályzó tárcsával megtalálta a kiválasztott műsortípust.

Elképzelhető, hogy néhány adó a PTY kódjától eltérő jellegű műsort sugároz pillanatnyilag.

A PTY funkció keresés közben a rádió 50 kHz- enként lépteti a frekvenciát az URH hullámsávon. Ha az AF vagy a TA funkció aktivált, a rendszer 100kHz- enként lépteti a frekvenciát.

PTY-programszolgáltatás / Hírek megszakítás funkció

A funkció bekapcsolásához nyomja meg a vezérlő panelen az AUDIO gombot. Ilyenkor megjelenik a navigációs képernyőn az audio kijelző rész. Ezután nyomja meg a kiválasztó gombot a szabályzó tárcsán a funkció megjelenítéséhez. Forgassa a tárcsát a PTY (műsortípus) kiválasztásához, majd nyomja meg az ENT gombot a szabályzó tárcsán.

A PTY (műsortípus) megjelenítési funkció akkor is megjelenik, ha megnyomja és 2 másodpercnél hosszabb időre nyomva tartja a TA/PTY gombot az audio vezérlő panelen.

Forgassa el a szabályzó tárcsát a NEWS (HÍREK) funkció kiválasztásához, majd nyomja meg az ENT gombot. Nyomja meg a kiválasztó gombot vagy forgassa a tárcsát az ON (BEKAPCSOLÁS) állásba és nyomja meg az ENT gombot. Az oldalképernyőn és az audio képernyőn a NEWS (HÍREK) felirat látható.

CD lemez hallgatás közben meghallgathatja a híreket az URH (FM) csatornán. Ezáltal a legutóbb kiválasztott FM rádióadó hírsugárzása megszakítja a a CD lejátszást a hírek időtartamára.

A kiválasztott FM rádióadó hírsugárzásának a hangerő szintjét be tudja állítani. A hangerő beállításához lapozzon a 239. oldalra.

Amennyiben a műsorsugárzás átvált másik műsorra, vagy a rádiójel lecsökken, 10 másodpercen belül a rendszer automatikusan visszakapcsol a CD lemez lejátszásába.

Az Ön audio rendszerének több megszakítási funkciója is van (beleértve a TA funkciót). Az elsőként aktivált műsor megszakításnak prioritása van a többivel szemben, amelyek megjelenítése el is tűnik. A következő megszakítási funkció bekapcsolásához kapcsolja ki a jelenlegi műsor megszakítási funkciót.

PTY riasztás

A RIASZTÁS-ALARM PTY kód kijelzése használatos válsághelyzet közlemények esetén, úgymint természeti katasztrófák esetén. Ha ezt a kódot fogja a készülék, a kijelzőn megjelenik az ALARM felirat, és a hangerő megváltozik. Ha a riasztás befejeződik, a rádió normál üzemre áll vissza.

A hangzás állítása

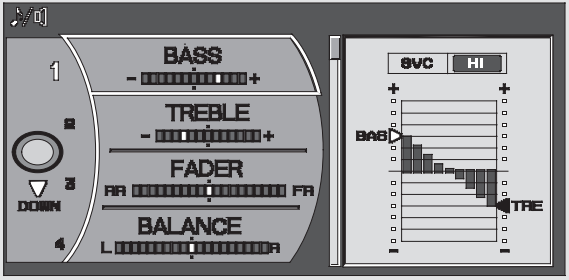

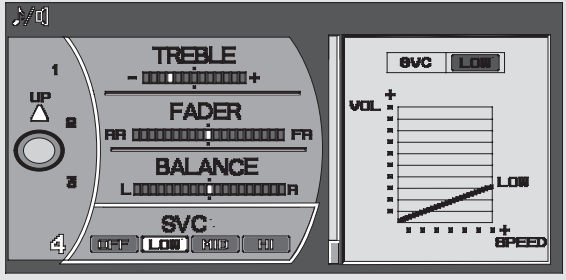

A hangerőt a navigációs rendszer képernyőjén szabályozhatja. Ehhez nyomja meg az AUDIO gombot a vezérlő panelen, majd nyomja meg a kiválasztó gombot. Forgassa a szabályzó tárcsát a ♪/🔈 (hangzás mód) kiválasztásához, majd nyomja meg az ENT gombot a tárcsán a szintrács megjelenítéséhez.

MÉLY HANGSZÍN (BASS) — A mély hangszín szintjét szabályozza.

MAGAS HANGSZÍN (TREBLE) — A magas hangszín szintjét szabályozza.

ELSŐ ÉS HÁTSÓ HANGSZÓRÓK KÖZÖTTI HANGERŐ ELOSZTÁS (FADER) — Az első és a hátsó hangszórókra jutó hangerőt szabályozza.

OLDALAK KÖZÖTTI HANGERŐ ELOSZTÁS (BALANCE) — Az egyes oldalakra (bal-jobb) jutó hangerőt szabályozza.

A különböző paraméterek beállításához a szabályzó tárcsával válassza ki a kívánt paramétert, majd nyomja meg az ENT gombot a szabályzó tárcsán. A beállítás értéke megjelenik a kijelzőn.

Az oldalak közötti, illetve az első és hátsó hangszórók közötti hangerő elosztás beállításánál a jobb oldali alsó képernyőn látható az egyes hangszórók aktuális hangerő beállítási szintje.

A hangerő változtatásához forgassa el a szabályzó tárcsát jobbra vagy balra, majd nyomja meg az ENT gombot a beállítások mentéséhez.

SVC — A hangerőt a jármű sebességéhez igazítja.

Sebesség érzékelő Hangerőszabályzó (SVC) rendszer

Ez az audio rendszer sebességfüggő hangerő beállítási (SVC) rendszerrel rendelkezik. Négy szintje van: ALACSONY (LOW), KÖZEPES (MID), MAGAS (HIGH) vagy kikapcsolt állapot. A rendszer figyeli a jármű sebességét és ahogy az növekedik, annak megfelelően növeli a hangerőt. Minél gyorsabban halad, annál jobban növekszik a hangerő a lassú sebességhez beállított értékhez képest.

Ha az akkumulátor saruit eltávolították, vagy az akkumulátor lemerül, akkor az SVC beállítása visszaáll a KÖZEPES (MID) alapbeállításra.

Az SVC négy beállítása közül az egyik kiválasztásához forgassa el a szabályzó tárcsát, majd nyomja meg az ENT gombot. A kiválasztott beállítás a képernyőn látható. Forgassa a szabályzó tárcsát jobbra vagy balra a beállítás kiválasztásához, majd nyomja meg az ENT gombot a beállítás mentéséhez.

A beállítás befejezése után körülbelül 5 másodperc múlva a rendszer visszavált az audio képernyőre.

Audió rendszer megvilágítása

Az audio rendszer fényerősségének beállításához használhatja a műszerfal fényerő szabályzó gombot (lásd 136 .), Ha a gyújtáskulcsot ON (II) állásba fordítja, akkor az audio rendszer világítása bekapcsol, még akkor is, ha a rádió ki van kapcsolva.

CD lemez lejátszása

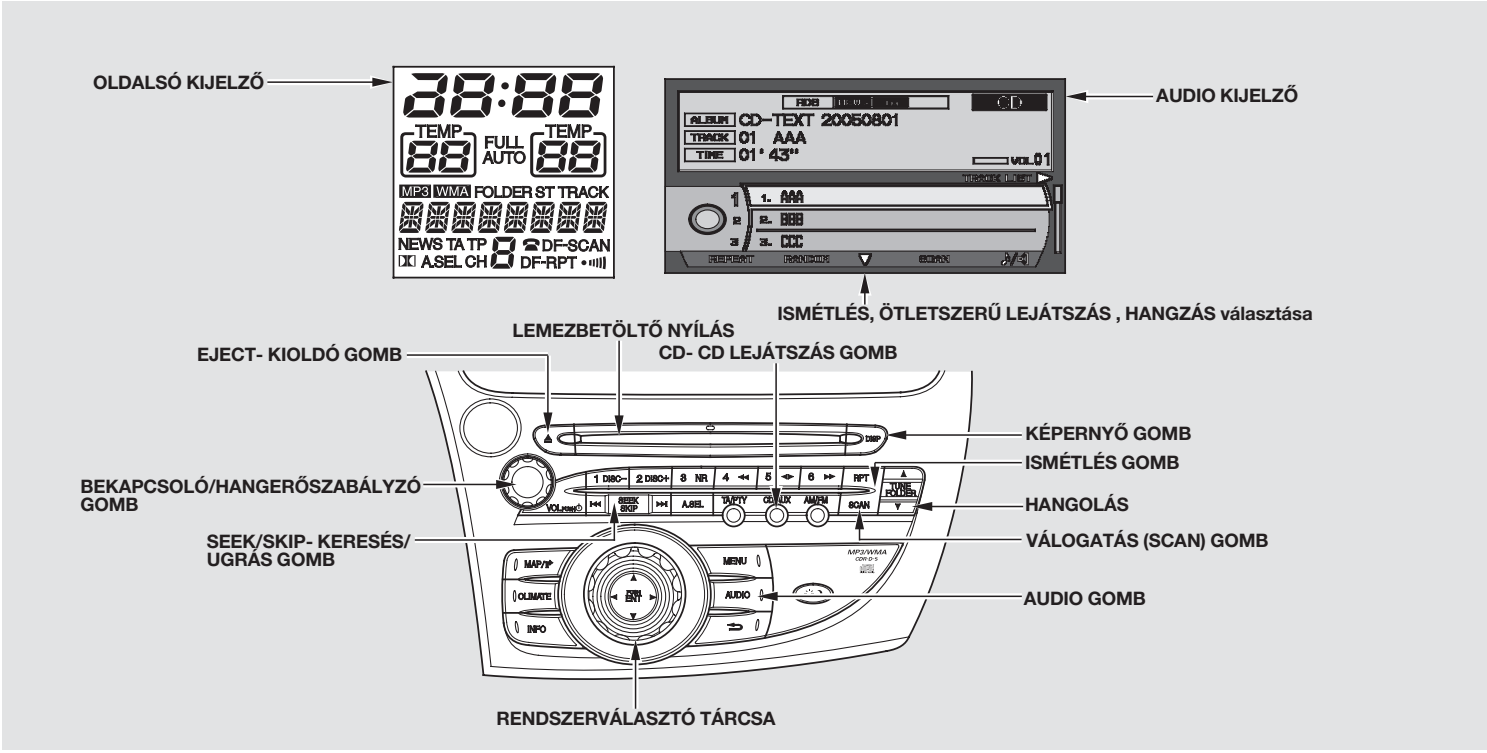

Lemez lejátszása
CD lejátszó ugyanazokkal a gombokkal működtethető, mint a rádió. A CD lemez betöltéséhez és lejátszásához a gyújtáskapcsoló kulcsnak ACCESSORY (I) vagy ON (II) állásban kell lennie.

MEGJEGYZÉS

Ne használjon olyan CD lemezt, amelyen ragasztott címke található. A címke a lejátszás során leválhat és a lemez megszorulását eredményezheti.
Az audio rendszer szintén képes olyan CD-R és CD-RW lemezek lejátszására, amelyek MP3 vagy WMA rendszerű tömörített formátumúak. MP3 formátumú lemez lejátszása során az audio képernyőn és az oldalsó képernyőn az "MP3" felirat látható. WMA formátumú lemez lejátszása során a kijelzőkön az "WMA" felirat látható. Ön összesen 99 mappából, 255 zeneszámot választhat. Ha a lemez struktúrája összetett, akkor lehet, hogy a rendszernek a lejátszás előtt egy kis időre van szüksége a lemez olvasásához.

Video CD és DVD lemezek nem használhatóak ebben az egységben.

A kompatíbilis lejátszható MP3 fájlok specifikációi a következők:
- Mintavételi frekvencia: 34/44,1/48 kHz
- Bit átviteli arány: 32/40/48/56/64/80/96/112/128/160/192/224/256/320 kbps
- Kompatibilis változó bit átviteli arány
- Maximum könyvtárszám (gyökérkönyvtárat is beleértve): 8 könyvtár

A kompatíbilis lejátszható WMA fájlok specifikációi a következők:
- Mintavételi frekvencia: 34/44,1/48 kHz
- Bit átviteli arány: 48/64/80/96/128/160/192 kbps
- Kompatibilis változó bit átviteli arány
- Maximum könyvtárszám (gyökérkönyvtárat is beleértve): 8 könyvtár

A WMA előírásai szerint tömörített CD lemezen DRM fájlok nem játszhatóak le. Ha a rendszer DRM fájlt talál a lemezen, akkor a kijelzőn néhány másodpercig a "CD FORMAT" felirat látható. Ilyenkor a rendszer megkeresi a következő elérhető mappát vagy fájlt és elkezdi lejátszani azt.

FOLYTATÓDIK

Lemez betöltése
Helyezze a CD lemezt a CD lejátszó nyílásába. Nyomja be a lemezt félig, a behúzó mechanizmus teljesen behúzza és elkezdi lejátszani.

Ön 8 cm-es lemezt nem tud betölteni és lejátszani.

Szöveges adatot is tároló CD lemez lejátszása esetén a zeneszám és az album címe is kijelzésre kerül. MP3 vagy WMA rendszerben rögzített CD lemezek lejátszása során az album címe, a fájl sorszáma és elnevezése, a könyvtár sorszáma és elnevezése, illetve a lejátszásból eltelt idő jelenik meg. A rendszer folyamatosan játssza a CD lemezt, amíg át nem vált más üzemmódra. Ha a lemezen nincsenek rögzítve ezek az adatok, akkor az nem is kerül megjelenítésre.

Szöveges adatot nem tároló CD lemez lejátszása esetén a zeneszám sorszáma és a lejátszásból eltelt idő jelenik meg.

Az audio rendszer az audio panelen található vezérlő gombokkal is működtethető, anélkül, hogy a navigációs képernyőn megjelenne az audio szabályzó rész. Az audio rendszer beállításait az oldal képernyőn láthatja. Amikor a navigációs rendszer bekapcsolásra kerül, akkor a az oldal képernyőn láthatóak az audio rendszer beállításai.

A vezérlő panelen nyomja meg az AUDIO gombot, ekkor a navigációs képernyőn megjelenik az audio rész. Ön tudja lapozni a képernyőt és tud kiválasztani beállításokat a szabályzó tárcsa segítségével. Ilyen esetben az alsó képernyőn a ▲ , ▼ , ▶ vagy a ◀ kijelzés látható. Ez jelzi az irányt, amerre a tárcsán található kiválasztó gombot mozgatni lehet. A szabályzó tárcsa működéséhez lapozzon a 180 . oldalra.

Műsorszámok cseréje, kiválasztása
Egy lemez lejátszása során, a KERESÉS/KÖVETKEZŐ SZÁMRA UGRÁS (SEEK/SKIP) gomb megnyomásával tud másik számot kiválasztani vagy tárhelyet váltani (MP3/WMA rendszerű fájlok esetén).

MP3 vagy WMA mód esetén használja az ÁLLÍTÁS (TUNE) gombot a lemezen lévő mappák kiválasztásához és használja a KERESÉS/KÖVETKEZŐ SZÁMRA UGRÁS (SEEK/SKIP) gombot a fájlok közötti váltáshoz.

KERESÉS/KÖVETKEZŐ SZÁMRA UGRÁS – Minden alkalommal, amikor a KERESÉS/KÖVETKEZŐ SZÁMRA UGRÁS gomb ▶▶| részét megnyomja, majd elengedi, akkor a lejátszás a következő zeneszám (fájl MP3 vagy WMA módban) elejére ugrik. Amennyiben a KERESÉS/KÖVETKEZŐ SZÁMRA UGRÁS gomb |◀◀ részét nyomja meg, majd elengedi, akkor a lejátszás a jelenlegi zeneszám (fájl MP3 vagy WMA módban) elejére ugrik vissza. Ha az előző fájl elejére kíván visszaugrani, akkor még egyszer nyomja le a gombot.

Egy zeneszámon vagy fájlon belüli gyors lejátszáshoz nyomja meg és tartsa lenyomva a KERESÉS/KÖVETKEZŐ SZÁMRA UGRÁS gomb ▶▶| vagy |◀◀ oldalát.

Választás a műsorszám listáról

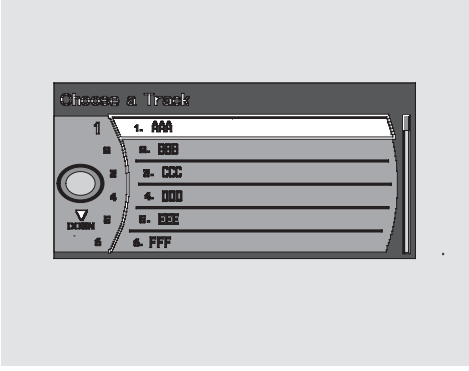

Ön kiválaszthat egy zeneszámot az audio képernyőn megjelenő zeneszám listából. Nyomja meg az AUDIO gombot az audio képernyő megjelenítéséhez, majd nyomja meg a kiválasztó gomb jobb oldalát a szabályzó tárcsán, hogy a zeneszám listák közül választani tudjon. A jelenlegi zeneszám meg van jelölve. Egy zeneszám kiválasztásához forgassa el a szabályzó tárcsát, majd nyomja meg az ENT gombot.

A zeneszám listán egy adott zeneszám címe nem jelenik meg, ha a lemez nem tartalmaz szöveg jellegű adatokat. Ilyen esetben csak a zeneszám sorszáma látható.

A zeneszám listából való kilépéshez nyomja meg az AUDIO gombot vagy a TÖRLÉS (CANCEL) gombot a vezérlő panelen.

MP3, vagy WMA üzemmódban
MAPPA KIVÁLASZTÁS – Minden alkalommal, amikor az ÁLLÍTÁS (TUNE) gomb bármelyik részét megnyomja, akkor a lejátszás a következő mappa elejére ugrik. Amennyiben a ▲ nyomja meg, akkor a következő mappára ugrik, amennyiben a ▼ nyomja meg, akkor a lejátszás a jelenlegi mappa elejére ugrik vissza. Ha az előző mappa elejére kíván visszaugrani, akkor még egyszer nyomja le a gombot.

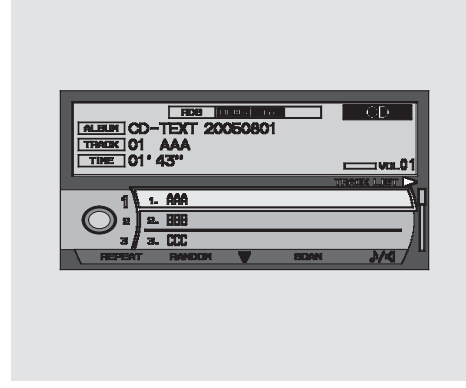

Az audio képernyőn szintén kiválaszthat mappát. Nyomja meg az AUDIO gombot az audio képernyő megjelenítéséhez, majd forgassa el a szabályzó tárcsát jobbra vagy balra a kívánt mappa kiválasztásához. A kiválasztott mappa megjelölésre kerül. A többi mappa megjelenítéséhez a szabályzó tárcsán található kiválasztó gombbal váltson képernyőt. Nyomja felfelé a gombot a következő képernyő, illetve nyomja lefelé az előző képernyő megjelenítéséhez. Nyomja meg a tárcsán lévő ENT gombot a kiválasztás mentéséhez.

FOLYTATÓDIK

ZENESZÁM/FÁJL ISMÉTLÉS – Az ISMÉTLÉS (RPT) gomb megnyomása és elengedése esetén a zeneszám (fájl MP3 vagy WMA módban) lejátszásra és ismétlésre kerül. Az oldalsó képernyőn az ISMÉTLÉS (RPT) felirat látható. Ha megnyomja a gombot ismét, akkor kikapcsolja ezt a funkciót.

A KERESÉS/KÖVETKEZŐ SZÁMRA UGRÁS (SEEK/SKIP) gomb bármelyik oldalának megnyomásával az ismétlés funkció szintén kikapcsolható.

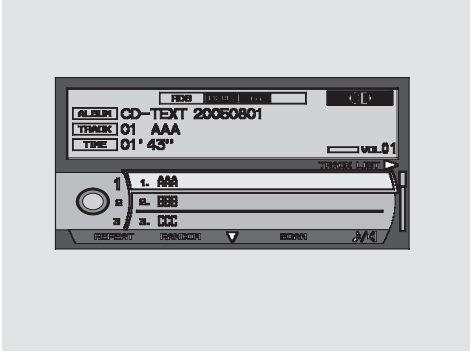

Az audio képernyőn szintén kiválaszthatja az ismétlés funkciót. Nyomja meg az AUDIO gombot az audio képernyő megjelenítéséhez, majd nyomja le a szabályzó tárcsán található kiválasztó gombot. Forgassa el a szabályzó tárcsát a zeneszám ismétlés funkció kiválasztásához. Nyomja meg a tárcsán lévő ENT gombot a kiválasztott funkcióba való belépéshez. A kijelzőn a ZENESZÁM ISMÉTLÉS (TRACK REPEAT) felirat látható. A funkció törléséhez válassza ki a mappa ismétlés funkciót az előzőekben leírtaknak megfelelően, majd nyomja meg az ENT gombot ismét. A vezérlő panelen az ISMÉTLÉS (RPT) gomb többszöri gyors lenyomása szintén törli ezt a funkciót.

MP3, vagy WMA üzemmódban

MAPPA ISMÉTLÉS – A funkció bekapcsolása esetén a kiválasztott mappában található összes fájl lejátszásra és ismétlésre kerül, abban a sorrendben, ahogy tömörítve rögzítésre kerültek MP3 vagy WMA formátumban. A mappa ismétlés funkció működéséhez nyomja meg az ISMÉTLÉS (RPT) gombot. A képernyőn a MAPPA ISMÉTLÉS (F-RPT) felirat látható. A rendszer ilyenkor folyamatosan ismétli a kiválasztott mappát. Ha megnyomja a gombot ismét, akkor kikapcsolja ezt a funkciót. Az ÁLLÍTÁS (TUNE) gomb megnyomásával másik mappa kiválasztása szintén kikapcsolja az ismétlés funkciót.

Az ISMÉTLÉS (RPT) gomb minden megnyomására és elengedésére a rendszer a fájl ismétlés, a mappa ismétlés és a normál lejátszási mód között vált.

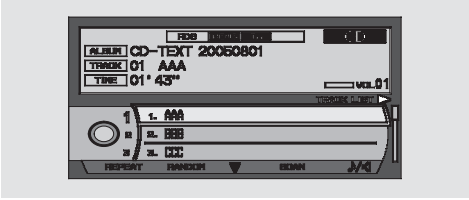

Az audio képernyőn szintén kiválaszthatja a mappa ismétlés funkciót. Nyomja meg az AUDIO gombot az audio képernyő megjelenítéséhez, majd nyomja le a szabályzó tárcsán található kiválasztó gombot. Forgassa el a szabályzó tárcsát a mappa ismétlés funkció kiválasztásához. Nyomja meg a tárcsán lévő ENT gombot a kiválasztott funkcióba való belépéshez. A kijelzőn a MAPPA ISMÉTLÉS (FOLDER REPEAT) felirat látható. A funkció törléséhez válassza ki a mappa ismétlés funkciót az előzőekben leírtaknak megfelelően, majd nyomja meg az ENT gombot ismét. A vezérlő panelen az ISMÉTLÉS (RPT) gomb többszöri gyors lenyomása szintén törli ezt a funkciót.

VÉLETLENSZERŰ LEJÁTSZÁS LEMEZEN BELÜL — A véletlenszerű lejátszás funkció kiválasztásakor a rendszer a lemezen található összes fájlt (az összes MP3 vagy WMA rendszerű fájlt az összes mappában) véletlenszerű sorrendben kezdi el lejátszani.

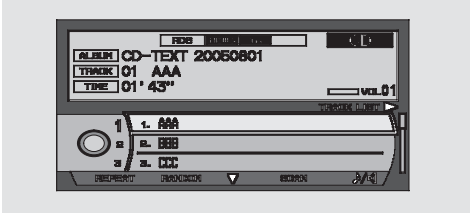

A véletlenszerű lejátszás funkció bekapcsolásánál először nyomja meg az AUDIO gombot az audio képernyő megjelenítéséhez, majd nyomja le a szabályzó tárcsán található kiválasztó gombot. Forgassa el a szabályzó tárcsát a zeneszám véletlenszerű lejátszása kiválasztásához. Nyomja meg a tárcsán lévő ENT gombot a kiválasztott funkcióba való belépéshez. A kijelzőn a VÉLETLENSZERŰ LEJÁTSZÁS (TRACK RANDOM) felirat látható. A funkció törléséhez válassza ki a véletlenszerű lejátszás funkciót az előzőekben leírtaknak megfelelően, majd nyomja meg az ENT gombot ismét.

MP3, vagy WMA üzemmódban

VÉLETLENSZERŰ LEJÁTSZÁS MAPPÁN BELÜL — A véletlenszerű lejátszás funkció kiválasztásakor a rendszer a mappában található fájlokat véletlenszerű sorrendben — nem az eredeti MP3 vagy WMA formátumú sorrendben — kezdi el lejátszani. A mappán belüli véletlenszerű lejátszás funkció bekapcsolásánál először nyomja meg az AUDIO gombot az audio képernyő megjelenítéséhez, majd nyomja le a szabályzó tárcsán található kiválasztó gombot. Forgassa el a szabályzó tárcsát a mappán belüli véletlenszerű lejátszása kiválasztásához. Nyomja meg a tárcsán lévő ENT gombot a kiválasztott funkcióba való belépéshez. A kijelzőn a MAPPÁN BELÜLI VÉLETLENSZERŰ LEJÁTSZÁS (FOLDER RANDOM) felirat látható. A funkció törléséhez válassza ki a mappán belüli véletlenszerű lejátszás funkciót az előzőekben leírtaknak megfelelően, majd nyomja meg az ENT gombot ismét.

Az ÁLLÍTÁS (TUNE) gomb megnyomásával másik mappa kiválasztása szintén kikapcsolja ezt a funkciót.

VÁLOGATÁS (SCAN) – A válogatás funkció segítségével a lemezen található minden zeneszámból egy kicsi rész kerül lejátszásra abban a sorrendben, ahogy azok rögzítve lettek (MP3 vagy WMA mód esetén minden fájlból). A funkció bekapcsolásához nyomja meg és engedje le a VÁLOGATÁS (SCAN) gombot. Az oldalsó kijelzőn a VÁLOGATÁS (SCAN) felirat látható. A rendszer az aktuális CD lemez minden számából/fájljából lejátszik 10 másodpercet. A funkció törléséhez nyomja meg a VÁLOGATÁS (SCAN) gombot ismét, ilyenkor a legutolsó mintavételezett szám lejátszása folytatódik végig.

A KERESÉS/KÖVETKEZŐ SZÁMRA UGRÁS (SEEK/SKIP) gomb bármelyik oldalának megnyomásával a válogatás funkció szintén kikapcsolható.

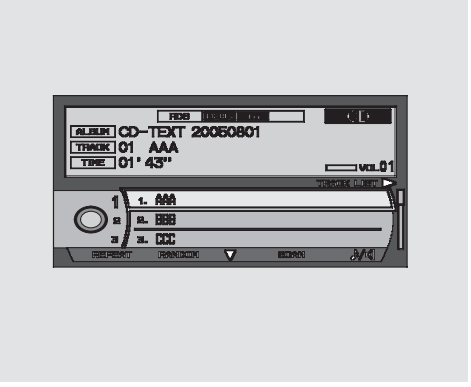

Az audio képernyőn szintén kiválaszthatja a válogatás funkciót. Nyomja meg az AUDIO gombot az audio képernyő megjelenítéséhez, majd nyomja le a szabályzó tárcsán található kiválasztó gombot. Nyomja jobbra a kiválasztó gombot a válogatás funkció kiválasztásához. A kijelzőn a ZENESZÁM VÁLOGATÁS (TRACK SCAN) felirat látható. A funkció törléséhez nyomja a kiválasztó gombot ismét jobbra.

Lemez lejátszásának megállítása

Nyomja meg a KIOLDÓ (⏏) gombot a CD lemez eltávolításához. Ha megnyomja a kioldó gombot, de a CD lemezt nem veszi ki, a rendszer 10 másodperc múlva automatikusan újra betölti a lemezt és szünet üzemmódba állítja a lejátszót. A lejátszás megkezdéséhez nyomja meg a CD gombot.

A CD lemezt akkor is ki tudja venni, ha a gyújtáskapcsoló kikapcsolt állapotban van.

A CD lejátszása közben úgy tud a rádióra váltani, ha megnyomja a HULLÁMSÁVVÁLTÓ (FM/AM) gombot. A CD lemez lejátszásra visszaváltani a CD gomb megnyomásával tud.

Amennyiben egy CD lemez lejátszása alatt úgy dönt, hogy kazettás lejátszót szeretne hallgatni, akkor tegyen be egy kazettát a lejátszóba (opcionális). Ha már van a lejátszóban kazetta, akkor nyomja meg az AUX gombot. Nyomja meg a CD gombot, ha ismét a CD lemezt szeretné hallgatni.

Ha kikapcsolja a CD lejátszót annak lejátszása közben – a bekapcsolás (power)/ hangerőszabályzó (volume) gombbal vagy a gyújtás levételével -, a CD lemez a meghajtó mechanizmusban marad. Így amikor a rendszer ismét bekapcsolásra kerül, a CD lemez lejátszása ott folytatódik, ahol előzőleg abbamaradt.

Az opcionális CD váltó működése

Ön az autójához kiegészítő tartozékként vásárolhat 6 lemezes CD váltót. A CD váltót ugyanazokkal a vezérlő elemekkel kell használni, mint amilyeneket a rádió vagy a CD lejátszó működése során használ.

A navigációs rendszer audio részén nem tud vezérlő elemeket kiválasztani. Az audio rendszer beállításai csak az oldalsó kijelzőn láthatóak. Mivel az oldalsó kijelző nem tud szöveges adatot megjeleníteni, ezen csak CD lemez/fájl sorszáma látható.

Tegye be a kiválasztott CD lemezeket a CD tárba, majd a készülékkel együtt kapott előírásoknak megfelelően a tárat tegye a CD váltóba.

A CD/AUX gomb megnyomásával válassza ki a CD váltót. A kijelzőn látható a CD tárhely/fájl sorszáma. Egy másik CD lemez kiválasztásához nyomja meg az 1. program gombot (DISC –) vagy 2. program gombot (DISC +). Az előző tárhelyen található lemez kiválasztásához nyomja meg az 1. program gombot (DISC –), a sorban következő tárhelyen található lemez kiválasztásához nyomja meg a 2. program gombot (DISC +).

Ha üres tárhelyet választ ki, ahol nincs CD lemez, akkor a rendszer megpróbálja betölteni és lejátszani a következő nem üres tárhelyen található CD lemezt.

Az opciós MD lejátszó/váltó müködése (Néhány modell esetén)
Ön az autójához kiegészítő tartozékként vásárolhat MD lejátszót vagy váltót. Az MD lejátszó/váltó működéséhez ugyanazokat a vezérlő elemeket kell használni, mint amilyeneket a rádió vagy a CD lejátszó működése során használ.

CD lemezek megóvása
A CD lemezek kezeléséről és megóvásáról a 260 . oldalon olvashat.

CD lejátszó hibaüzenetei
Abban az esetben, ha a CD lejátszása során hibaüzenet, kód jelenik meg a kijelzőn, keresse meg a hiba okát a jobboldali táblázatban. Amennyiben a hibakód nem szűnik meg és nem törölhető, lépjen kapcsolatba az Ön Honda Márkakereskedőjével.

Hibaüzenet	Ok	Megoldás
CD DISC	Fókuszálási hiba	Nyomja meg az EJECT gombot és vegye ki a lemezt. Ellenőrizze, hogy helyesen oldalával próbálta-e betölteni a lemezt. Ellenőrizze, sérült vagy deformált-e.
CD ERR	Mechanikus hiba	Nyomja meg az EJECT gombot és vegye ki a lemezt. Ellenőrizze, sérült vagy deformált-e. Ha a CD lemez nem vehető ki, illetve a hibakód nem tűnik el, miután a CD lemezt kivette, akkor keresse fel Honda Márkakereskedőjét.

Az opcionális CD váltó hibakódjai
Abban az esetben, ha a CD lejátszása során hibaüzenet, kód jelenik meg az oldal kijelzőn, keresse meg a hiba okát a jobboldali táblázatban. Amennyiben a hibakód nem szűnik meg és nem törölhető, lépjen kapcsolatba az Ön Honda Márkakereskedőjével.

Hibaüzenet	Ok	Megoldás
CD DISC	Fókuszálási hiba	Nyomja meg az EJECT gombot és vegye ki a CD lemez(eke)t. Ellenőrizze a hibakód meglétét. Töltse vissza a CD lemez(eke)t. Ha a hibakód továbbra is megmarad, vagy a CD lemez(eke)t nem lehet kivenni, forduljon Honda Márkakereskedőjéhez.
CD ERR	Mechanikus hiba	Nyomja meg az EJECT gombot és vegye ki a CD lemez(eke)t. Ellenőrizze a hibakód meglétét. Töltse vissza a CD lemez(eke)t. Ha a hibakód továbbra is megmarad, vagy a CD lemez(eke)t nem lehet kivenni, forduljon Honda Márkakereskedőjéhez.

Kazetta lejátszása (Opcionális)

Az audio kijelző nem működik

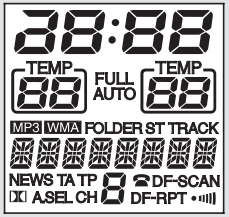

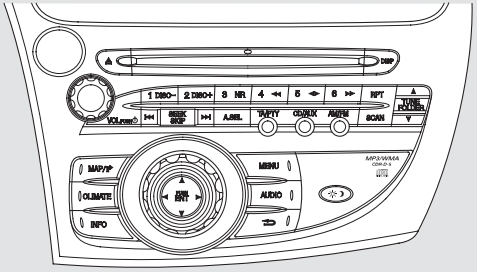

Kazetta lejátszása (Opcionális)

A gyújtáskapcsolónak ACCESSORY (I) vagy ON (II) gyújtás állásban kell lennie. Győződjön meg arról, hogy a kazetta nyitott oldala jobbra néz, majd nyomja a kazetta nagy részét a lejátszó nyílásába. A behúzó mechanizmus teljesen behúzza, majd a magnó lejátszásba kezd.

A lejátszás irányát mutató kijelző világít. Ez jelzi, hogy a kazetta melyik oldalát játssza le. A △ azt jelzi, hogy azt az oldalt játssza le, amelyik a kazetta behelyezésekor felfelé nézett. A kazetta másik oldalának lejátszásához nyomja meg az 5. program (◀ ▶) gombot. A rendszer végtelen lejátszás funkcióval rendelkezik. Ha a szalag végére ért, automatikusan belekezd a másik oldal lejátszásába.

A navigációs rendszer audio részén nem tud vezérlő elemeket kiválasztani. Az audio rendszer beállításai csak az oldalsó kijelzőn láthatóak. Mivel az oldalsó kijelző nem tud szöveges adatot megjeleníteni, ezen csak CD lemez/fájl sorszáma látható.

A Dolby* zajcsökkentő rendszer automatikusan bekapcsolódik, mikor behelyezi a kazettát. A DD kijelző jelzi a zajcsökkentő bekapcsolását. Ha a felvétel nem ennek a rendszernek megfelelően készült, kapcsolja ki a zajcsökkentőt az NR gomb megnyomásával. A zajcsökkentés kikapcsolva marad, amíg újra meg nem nyomja az NR gombot.

* Dolby zajcsökkentés a DOLBY Laboratories Licensing Corporation licence alapján készült. A "DOLBY" és a dupla D szimbólum DD levédett márkajegy.

Kazetta lejátszásának megállítása

A kazetta kivételéhez nyomja meg a KIOLDÓ gombot. A bekapcsolás (power)/ hangerőszabályzó (volume) gombbal vagy a gyújtás levételével kikapcsolja az audio rendszert. Ilyenkor a kazetta a lejátszóban marad. Amikor a rendszert visszakapcsolja, a kazetta lejátszó szünet üzemmódba vált. Nyomja meg 5. program (◀ ▶) gombot a kazetta lejátszásához.

Kazetta lejátszása közben átválthat rádió, vagy CD üzemmódra, az AM/FM, vagy a CD/AUX gomb megnyomásával. A kazetta lejátszásához nyomja meg a CD/AUX gombot ismét.

A kazettát a gyújtáskapcsoló bármely állásában kiveheti a kioldó gombbal, nem szükséges az audio rendszert bekapcsolnia.

Műsorszám keresése

GYORS ELŐRE/HÁTRA CSÉVÉLÉS – Ha a szalagot hátra kívánja csévélni, nyomja meg a 4. program (◄◄) gombot. A kijelzőn a REW felirat látható. A gyors előre csévéléshez nyomja meg 6. program (►►) gombot. A kijelzőn az FF felirat látható. A 4., 5. vagy 6. program gombok megnyomásával befejezheti a gyors előre, illetve hátracsévélést.

UGRÁS (SKIP) – A KERESÉS/ KÖVETKEZŐ SZÁMRA UGRÁS gomb |◄◄ oldalának megnyomásával a jelenlegi szám vagy műsorrész elejére ugorhat. Nyomja meg a ►►| oldalát a következő szám vagy műsorrész elejére való ugráshoz. Ha a rendszer megtalálja a szám vagy műsorrész kezdetét, automatikusan lejátszásba kezd.

ISMÉTLÉS (REPEAT) – Ennek a funkciónak a kiválasztásával folyamatosan ismételheti a pillanatnyilag lejátszott számot vagy műsorrészt. A kijelzőn az ISMÉTLÉS (REPEAT) felirat látható. A zeneszám addig ismétlődik, amíg meg nem nyomja ismét az ISMÉTLÉS (RPT) gombot.

MEGJEGYZÉS: A KÖVETKEZŐ SZÁMRA UGRÁS (SKIP) és az ISMÉTLÉS (REPEAT) funkció a zeneszámok vagy műsorrészek közti szünetekből azonosítja az aktuális számok kezdetét, illetve a végét. Ha a műsorrészek közt nincs szünet a felvételen, vagy nagy a zajszint a felvételek között, illetve a szám közben is szünet van, ez a szolgáltatás nem kielégítően működik.

A kazettás lejátszó megóvása

Sérült kazetta megszorulhat a lejátszó belsejében vagy más problémákat okozhat. A 229 . oldalon olvashat róla, hogy hogyan kezelje és óvja kazettáit.

CD lemezek megóvása

Általános tudnivalók

- CD-R/CD-RW lemezek esetén csak kiváló minőségű lemezeket használjon, melyeket CD lejátszóban történő lejátszásra készítettek.
- CD-R vagy CD-RW lemezek írása után a felvételt mindig be kell fejezni az audio rendszerben való használathoz.
- Minden esetben csak standard, kör alakú CD lemezt használjon. Szabálytalan formájú CD lemezek használat során beszorulhatnak a CD meghajtóba vagy más egyéb problémákat okozhatnak.
- Szakszerűen, az előírásoknak megfelelően tárolja és kezelje CD lemezeit, hogy elkerülje azok sérülését.

MEGJEGYZÉS

Ne használjon olyan CD lemezt, amelyen ragasztott címke található. A címke a lejátszás során leválhat és a lemez megszorulását eredményezheti.

CD lemezek megóvása

Ha egy CD lemezt nem használ, akkor tegye be a tartójába, hogy ne porosodjon vagy szennyeződjön más módon. A vetemedés megelőzése végett tartsa távol lemezeit közvetlen napfénytől, és magas hőmérséklettől.

A lemezek tisztításához finom, puha rongyot használjon. A lemezt a belső élétől elindulva a külső éle felé törölje.

Egy új CD lemez belső és külső élei a gyártás következtében még nyersek lehetnek. Ezért az éleken található apró műanyag darabok letörhetnek és a lemez felületére eshetnek a lejátszás során, ugrást és más problémákat okozva ezzel. Javasolt ilyen esetben a lemez külső és belső éleinek körbe csiszolása egy ceruza vagy toll segítségével.

Soha ne próbáljon meg nem odavaló tárgyat a CD lejátszóba vagy a CD tárba tenni.

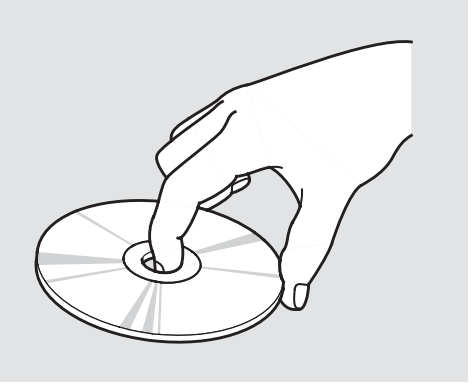

A CD lemezeket mindig az élüknél fogja meg, soha ne érintse meg egyik felületét sem. Az ujjnyomokból származó szennyeződések, folyadékok, zsírnyomok, ceruzahegy nyomok és címkék a CD lemez helytelen lejátszását vagy a lejátszó mechanizmusban való megszorulását eredményezhetik.

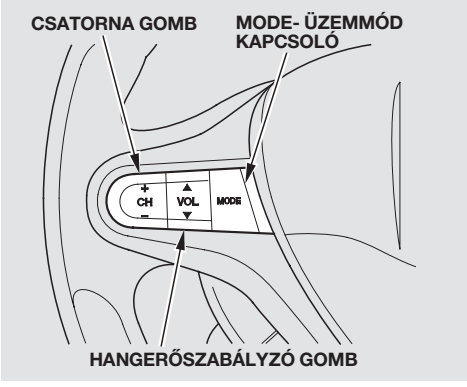

A kormánykeréken az audio rendszer három távirányítója található. Ez a megoldás lehetővé teszi az Ön számára, hogy ezekkel vezérelje az audio rendszerét anélkül, hogy elengedné a kormánykereket.

A HANGERŐ (VOL) gomb a hangerőt vezérli fel (▲) és le (▼). Nyomja meg a gomb felső vagy alsó részét és tartsa úgy, amíg a kívánt hangerőt el nem éri. Ezután engedje el a gombot.
A MÓD (MODE) gombbal a különböző üzemmódok között tud váltani. A gomb ismételt megnyomásával az FM, AM (MW), LW, CD (ha van CD lemez betöltve) vagy kazetta lejátszó (ha felszerelés) között váltogathat. Ha az automata programkeresés funkció nem működik, akkor választhat még az FM1 és FM2 hullámsávok között is.

Amennyiben rádiót hallgat, akkor a CSATORNA (CH) gomb segítségével válthat az állomások között. A gomb felső (+) részének megnyomása és elengedése után a rendszer a következő előre programozott állomás helyre ugrik az adott hullámsávon. A gomb alsó (−) részének megnyomása és elengedése után a rendszer az előző előre programozott állomás helyre ugrik.

A keresés funkció bekapcsolásához nyomja meg és tartsa lenyomva a CSATORNA (CH) gomb felső (+) vagy alsó (−) részét, amíg hangjelzést nem hall. A rendszer ilyenkor a jelenlegi hullámsávon felfelé, illetve lefelé kezd el keresni addig, amíg megfelelő erősségű állomást nem talál.

Ha CD lemezt hallgat, akkor a CSATORNA gomb felső (+) részének minden megnyomására a rendszer a következő zeneszám (fájl MP3 vagy WMA módban) elejére ugrik. A gomb alsó (−) részének megnyomásával a jelenleg hallgatott zeneszám vagy fájl elejére ugrik. Ha kétszer nyomja meg ezt a gombot, akkor az előző zeneszám vagy fájl elejére ugrik vissza. A kijelzőn a zeneszám sorszáma (fájl száma MP3 vagy WMA módban) és a lejátszásból eltelt idő látható. Navigációs rendszerrel felszerelt modellek esetén ez az információ az oldalsó képernyőn látható.

MP3 és WMA módban a keresés funkció segítségével mappát tud kiválasztani. Nyomja meg és tartsa lenyomva a CSATORNA (CH) gomb felső (+) részét, amíg hangjelzést nem hall. Ilyenkor a rendszer a következő mappa első fájljának az elejére ugrik. Nyomja meg a gomb alsó (−) részét az előző mappára való ugráshoz.

FOLYTATÓDIK

Ha az opcionális kazetta lejátszóban kazettát játszik le, nyomja meg a CSATORNA (CH) gomb felső (+) részét a következő szám kiválasztásához. Nyomja meg a gomb alsó (−) részét az előző számra való ugráshoz. A rendszer érzékeli a zeneszámok, műsorrészek közötti üres részt és utána elkezdi a lejátszást.

Az óra beállítása

Audio rendszerrel szerelt modelleknél
(Navigációs rendszer nélkül)

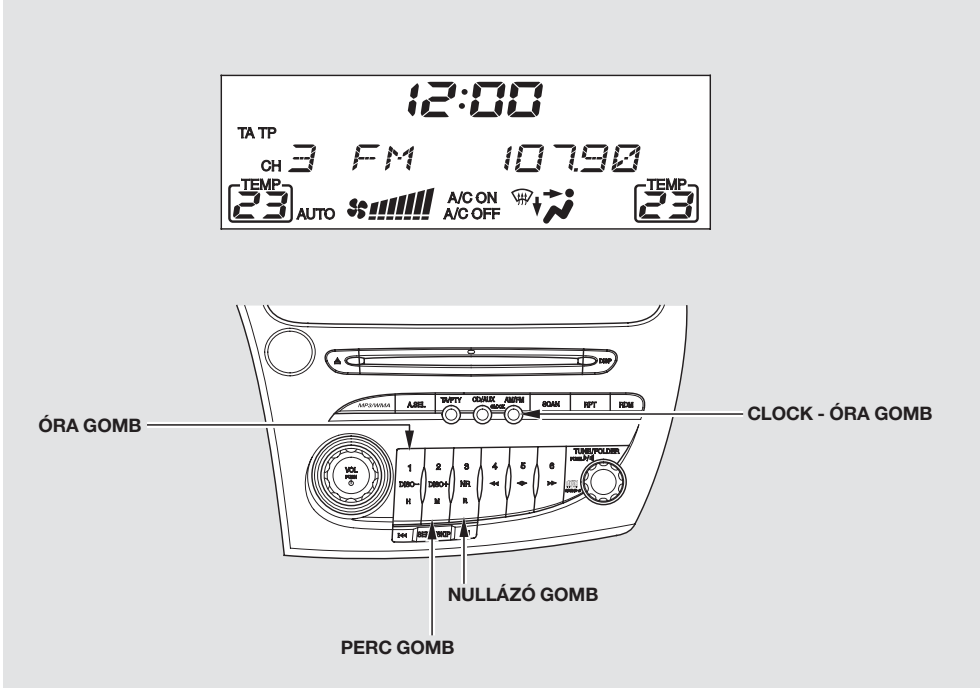

Amennyiben az akkumulátor lemerült vagy a saruk levételre kerültek, akkor el kell végezni az óra beállítását.

Az idő beállításához nyomja meg az IDŐ (CLOCK) gombot, amíg az időkijelzés villogni nem kezd. Ezután engedje el a gombot. A kijelzőn az állítandó érték villogni kezd.

Az órák számának állításához nyomja meg az ÓRA (H) (1. program) gombot mindaddig, míg a beállítandó értékre vált a kijelző. A perc beállításához nyomja meg a PERC (M) (2. program) gombot mindaddig, míg a beállítandó értékre vált a kijelző.

Nyomja meg az IDŐ (CLOCK) gombot ismét a beállított értékek elmentéséhez.

Lehetőség van az idő gyors állítására a legközelebb eső egész órához. Ha az időkijelzés a fél óra előtt van, nyomja meg az IDŐ (CLOCK) gombot, amíg hangjelzést nem hall. Ezután nyomja meg az R (3. program) gombot az előző egész órára való ugráshoz. Ha az időkijelzés a fél óra után van, akkor a gomb megnyomására a következő egész órára ugrik.

Példa: 1:06-ról 1:00-ra vált a kijelző
1:53-ról 2:00-ra vált a kijelző

Navigációs rendszerrel szerelt modelleknél
Navigációs rendszere a GPS műholdas rendszertől folyamatosan kap jeleket, így a kijelzőn látható idő is folyamatosan frissítődik. Az idő beállításához olvassa el a Navigációs rendszer kezelési könyvét.

Audio rendszer nélküli modelleknél

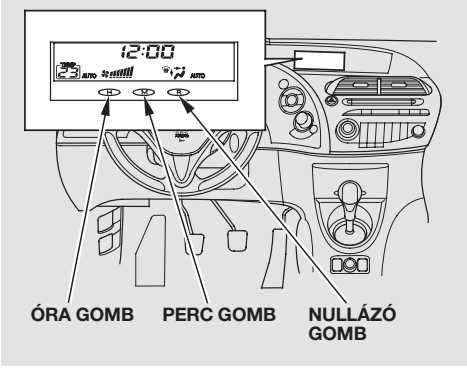

Amennyiben az akkumulátor lemerült vagy a saruk levételre kerültek, akkor el kell végezni az óra beállítását.

Az idő beállításánál, először fordítsa a gyújtáskapcsoló kulcsot ON (II) állásba, hogy az időkijelzés megjelenjen a kijelzőn.

Az órák számának állításához nyomja meg az ÓRA (H) gombot mindaddig, míg a beállítandó értékre vált a kijelző. A perc beállításához nyomja meg a PERC (M) gombot mindaddig, míg a beállítandó értékre vált a kijelző.

Lehetőség van az idő gyors állítására a legközelebb eső egész órához. Ha az időkijelzés a fél óra előtt van, nyomja meg az IDŐ (CLOCK) gombot, amíg hangjelzést nem hall. Ezután nyomja meg az R gombot az előző egész órára való ugráshoz. Ha az időkijelzés a fél óra után van, akkor a gomb megnyomására a következő egész órára ugrik.

Példa: 1:06-ról 1:00-ra vált a kijelző
1:53-ról 2:00-ra vált a kijelző

A riasztórendszer segít megvédeni autóját és értékeit a tolvajoktól. Ha valaki fel akarja törni az autóját vagy kivenni a rádióját, a kürt megszólal és az irányjelzők is elkezdenek villogni. Ez a riasztás 30 másodpercig folytatódik, majd a rendszer kikapcsol.

A riasztási idő 30 másodperc. Ez idő előtt a riasztó kikapcsolása a vezető oldali ajtó kulccsal történő kinyitásával, illetve a távkapcsolóval lehetséges.

Belsőtér érzékelővel ellátott autók esetén csak távirányítóval lehet a riasztást törölni. A vezető oldali ajtó kulccsal történő kinyitására a riasztó rendszer nem fejezi be a riasztást.

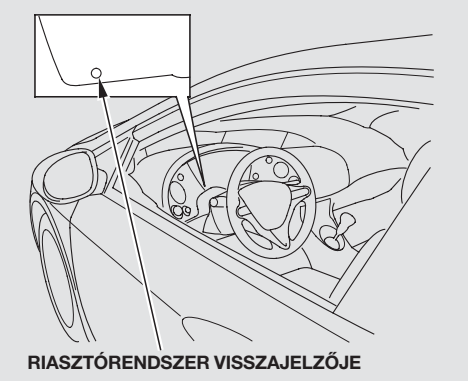

A riasztó az ajtók, motorháztető illetve csomagtér ajtó bezárása után 15 másodperccel (belsőtér érzékelővel ellátott autók esetén 25 másodperccel) automatikusan működni kezd. A riasztó bekapcsolásához vagy kulccsal, vagy az ajtózár gombjával, vagy a távkapcsolóval kell bezárni az ajtókat. A riasztónak a műszerfalon elhelyezett jelzőlámpája azonnal elkezd villogni, ezzel jelezve, hogy a rendszer üzemképes és működik.

Ha a riasztó rendszerrel együtt a belsőtér érzékelőt is élesíteni kívánja, akkor az ajtókat és a csomagtartót kulccsal vagy távirányítóval be kell zárni.

Ha az ajtókat és a csomagtartót kulccsal vagy távirányítóval bezárta, akkor mindegyik irányjelző és a műszerfali irányjelző visszajelzők háromszor villognak egymás után. Ez a megerősítése annak, hogy a riasztó rendszer élesítve van, illetve az ajtók és a csomagtér ajtó zárva vannak. Ha kinyitja a zárakat, akkor az irányjelzők és a visszajelzők egyet villognak.

A risztórendszer akkor is élesedik, ha az ajtót a belső főkapcsolóval lezárja, majd a külső kilincset meghúzva becsukja az ajtót. Az ajtók lezáródnak, és a riasztórendszer élesedik.

FOLYTATÓDIK

Ha a riasztó aktivált állapota mellett valaki (kulcs vagy távirányító nélkül) kinyitja valamelyik ajtót, a motorháztetőt vagy a csomagtér ajtót, riaszt a rendszer. Szintén riaszt, ha valaki a rádiót akarja eltávolítani, vagy a vezetéket elvágja.

A riasztó akkor is jelez, ha az élesített autóban ülő utas elfordítja a gyújtáskapcsoló kulcsot.

A "döglött" zárral szerelt modelleknél
Amennyiben autójában a "döglött" zárat is élesítette a riasztó rendszerrel együtt, akkor a riasztó rendszer nem szólal meg, ha bármelyik ajtót az ajtókapcsoló gombbal, vagy a vezető oldali ajtót a központi zár kapcsolóval kinyitja valaki.

A riasztórendszer nem tud élesedni, ha a motorháztető, a csomagtér ajtó felső üveges része, a csomagtér ajtó vagy valamelyik ajtó nincs rendesen becsukva. Ha a riasztó nem aktiválódik, ellenőrizze az ajtó nyitva vagy a csomagtér nyitva visszajelző lámpát a műszerfalon (lásd 95 . oldal), mert lehet, hogy nyitva vannak. Mivel a motorháztetőnek nincs visszajelzője a műszerfalon, ezért azt közvetlenül ellenőrizze.

Ne kísérletezzen a rendszer megváltoztatásán, illetve ne szereljen kiegészítő funkciókat mellé.

Ultrahangos belsőtér védelem (Néhány modell esetén)

A belsőtér érzékelő csak akkor aktiválódik, ha a riasztó rendszer kulccsal vagy távirányítóval élesítve lett. Ezek folyamatosan figyelik az autó belsejét és működésbe hozzák a riasztót, ha valaki az ablakokon vagy a napfénytetőn (ha felszerelés) keresztül próbál meg behatolni az autóba vagy az autón belül mozog. Ilyenkor a riasztórendszer aktivált állapotában lehet, hogy csak a belsőtér érzékelő riaszt.

MEGJEGYZÉS

Ha a riasztó rendszer úgy lett beélesítve, hogy valamelyik ablak vagy a napfénytető nyitva van, akkor a belsőtér érzékelő téves jeleket érzékelve vagy hangos zajra váratlanul beriaszthat.

Ön beállíthatja a riasztó rendszerét úgy is, hogy a belsőtér érzékelőt kikapcsolja. Vegye ki a gyújtáskapcsoló kulcsot, húzza ki a vezető oldali ajtó külső kilincsét és tartsa úgy, miközben lenyomja a vezető oldali ajtó zárgombot, majd csukja be az ajtót. A riasztónak a műszerfalon elhelyezett jelzőlámpája három másodpercig folyamatosan világít, majd elkezd villogni.

Annak ellenére, hogy a belsőtér érzékelő be vagy ki van kapcsolva, a riasztó rendszer csak a távirányítóval kapcsolható ki, kulccsal nem.

A sebességtartó — más néven tempomat — segít Önnek, a valamely 40 km/h-nál nagyobb kiválasztott sebesség megtartásában a gázpedál nyomása nélkül. A tempomat használata csak egyenes autópályán javasolt, amennyiben a forgalmi helyzet megengedi. A sebességtartó funkciót ne kapcsolja be városi közlekedés során, szeles esős, csúszós úton, illetve rossz időjárási körülmények között, mivel ilyen esetekben szükséges, hogy Ön minden pillanatban uralja az autóját.

⚠ FIGYELMEZTETÉS

A tempomat nem megfelelő körülmények közötti használata balesethez vezethet.

A sebesség tartó automatikát mindig csak autópályán használja, jó időben, megfelelő forgalmi körülmények között.

Sebességszabályzó rendszer

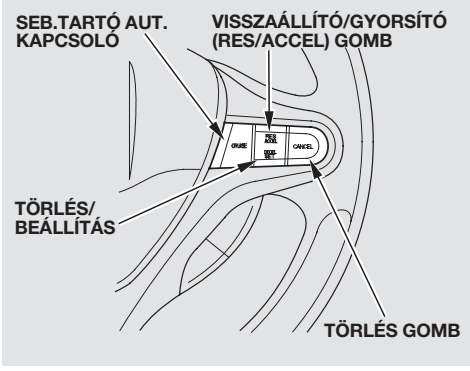

1. Nyomja be a tempomat főkapcsolóját — CRUISE — a kormánykeréken. A rendszer visszajelző lámpája — CRUISE MAIN — kigyullad a műszerfalon.

2. Gyorsítson fel autójával a kívánt — 40 km/h-nál nagyobb — sebességre.

3. Nyomja be és tartsa benyomva a BEÁLLÍTÓ/LASSÍTÓ gombot a kormánykeréken addig, amíg a műszerfalon kigyullad a CRUISE CONTROL feliratú lámpa. Ez mutatja, hogy a rendszer működésbe lépett.

Hegyre fel, vagy lejtőn lefelé autózva előfordulhat, hogy a tempomat nem képes a beállított sebességet tartani. Lejtőn lefelé autózva, ha az autó felgyorsul, akkor a fékpedál lenyomásával lassítsa le az autót a kívánt sebességig. A fékpedál lenyomása törli a sebességtartó funkciót. A sebességtartás ismételt bekapcsolásához nyomja be és tartsa benyomva a TÖRLŐ/GYORSÍTÓ gombot addig, amíg a műszerfalon kigyullad a CRUISE CONTROL feliratú lámpa.

A beállított sebesség változtatása
A beállított sebesség az alábbi módokon növelhető:

- Nyomja meg és tartsa benyomva a TÖRLŐ/GYORSÍTÓ gombot. Az autó lassan gyorsulni fog. Amikor elérte a kívánt sebességet, engedje el a gombot.

- Nyomja le a gázpedált és gyorsítson a kívánt sebesség eléréséig, majd nyomja meg a BEÁLLÍTÓ/LASSÍTÓ gombot.

- Nyomja le a TÖRLŐ/GYORSÍTÓ gombot egymás után többször a sebesség kis lépésekben történő növeléséhez. Minden lenyomás után az autó sebessége körülbelül 1,6 km/h − val növekedni fog.

A beállított sebesség az alábbi módokon csökkenthető:

- Nyomja meg és tartsa benyomva a BEÁLLÍTÓ/LASSÍTÓ gombot. Az autó lassulni fog. Amikor elérte a kívánt sebességet engedje el a gombot.

- Nyomja le a BEÁLLÍTÓ/LASSÍTÓ gombot egymás után többször a sebesség kis lépésekben történő csökkentéséhez. Minden lenyomás után az autó sebessége körülbelül 1,6 km/h − val csökkeni fog.

- Lépjen a fék-, vagy kuplungpedálra könnyedén. A CRUISE CONTROL felirat a műszerfalon elaszik. Amikor az autó lelassult a kívánt sebességre, nyomja meg a BEÁLLÍTÓ/LASSÍTÓ gombot. Ezután a tempomat automatikusan a kívánt értéken tartja az autó sebességét.

A tempomat működése ellenére előzéskor a gázpedál használatával fel tudja gyorsítani az autót az előzéshez szükséges sebességre. Az előzés befejezése után, ha leveszi a lábát a gázpedálról, a tempomat automatikusan visszaállítja az autó sebességét a beállított értékre.

Ha lábát a fék- vagy kuplungpedálon pihenteti, akkor ez a tempomat kikapcsolását eredményezi.

A sebességtartó automatika kikapcsolása
A tempomat kikapcsolható az alábbi módokon:

- A fék- vagy kuplungpedál benyomásával.
- A TÖRLÉS gomb megnyomásával a kormánykeréken.
- Nyomja be a tempomat főkapcsolóját — CRUISE — a kormánykeréken.

Visszatérés a beállított sebességre
Ugyanakkor a tempomat a memóriájában megőrzi az utolsó beállított sebességet. Ha ismét a beállított sebességgel akar hajtani, akkor növelje a gépkocsi sebességét 40 km/h fölé, majd nyomja be a TÖRLŐ/GYORSÍTÓ gombot és tartsa benyomva addig, míg a CRUISE CONTROL lámpa ki nem gyullad. Ezután az autó elkezd gyorsulni a korábban beállított sebesség eléréséig.

A tempomat főkapcsoló benyomása teljesen kikapcsolja a rendszert és törli az utolsó sebességértéket a memóriából.

Opcionális a navigációs rendszerrel szerelt modelleknél

Az Ön autójába telefon kihangosító (HFT) rendszert építettünk, mely a vezeték nélküli ún. Bluetooth technológiát alkalmazva felismeri a Bluetooth kompatibilis telefon típusokat. Amennyiben az Ön telefonja ilyen típusú, az autóban helyet foglalva — a telefon gombjainak érintése nélkül — kezdeményezhet, ill. fogadhat hívást a telefonján. A kihangosító (HFT) rendszer az öt világnyelv : Angol, Francia, Olasz, Német, és Spanyol bármelyikének használatával működtethető. A nyelv kiválasztásához lásd 286. oldal.

Gyárilag beállítva a rendszer női hangon, angolul szólítja meg Önt.

A következőkben a telefon kihangosító (HFT) rendszer főbb szolgáltatásairól olvashat. A rendszer használatáról szóló leírást a 273. oldaltól kezdődően találja.

Hangutasításos vezérlés

A kihangosító (HFT) rendszer egyszerű hangutasításokat ismer fel, úgymint telefonszámokat, illetve neveket. Ezen egyszerű utasításokat használhatja hívások kezdeményezésére, fogadására, illetve automatikus tárcsázásra. A hangparancsok kiadására vonatkozó információkat a “Hangutasításos vezérlés” c. fejezet 273. oldalán találja.

Bluetooth® Vezeték nélküli kommunikáció

A Bluetooth® levédett védjegy a Bluetooth SIG, Inc. Vállalat tulajdona.

A Bluetooth rendszer olyan vezeték nélküli kommunikációs technológiát jelent, melynek segítségével az Ön telefonja kapcsolódik a kihangosító (HFT) rendszerhez. A kihangosító rendszer ún. 3.-as Bluetooth osztályú, mely azt jelenti, hogy maximum 10 méter távolságból képes járműve felismerni az Ön telefonját.

A kihangosító rendszer használatának elengedhetetlen feltétele, hogy az Ön telefonja támogassa a Bluetooth kommunikációs technológiát. Az ilyen típusú telefonok széles skálája elérhető a különböző gyártók és szolgáltatók kínálatából.

Bejövő/kimenő hívások

A felismertetett telefonnal a kihangosító (HFT) rendszer biztosítja Önnek, hogy kezének használata nélkül tudjon hívásokat kezdeményezni, illetve fogadni.

Telefonkönyv
A kihangosító (HFT) rendszer 50 nevet és telefonszámot tud rögzíteni a telefonkönyvben. A felismertetett telefonnal automatikusan tud tárcsázni, és hívást fogadni a telefonkönyvben rögzített nevek és számok közül válogatva.

A HFT- Telefon kihangosító rendszer fő részei:

Mikrofon
A rendszer mikrofonja — melyet megosztva alkalmaz a Navigációs rendszerrel együtt — a tetőkárpit konzoljába van építve.

Audio rendszer
A kihangosító rendszer az audio rendszer első hangszóróit használja fel a beérkező hívások esetén a hangok közvetítésére. Az audio rendszer hallgatása közben kezdeményezett, illetve fogadott hívások esetén, a telefon prioritása felülbírálja az audio rendszert. A hangerő szabályzásához használja a hangerő szabályzó gombot.

HFT- Telefon kihangosító rendszer gombjai

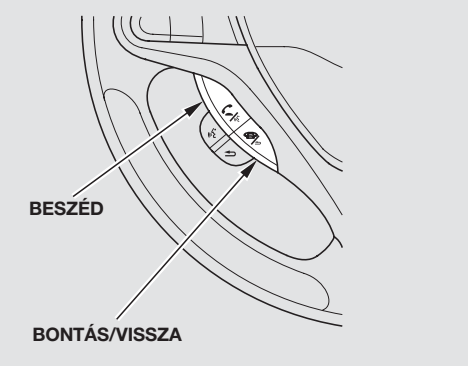

A kihangosító (HFT) rendszer vezérlő gombjait — HFT Talk (Beszéd), illetve Back (Bontás/Vissza) — a kormánykerék baloldalán találja. A Kihangosító rendszer gombjai alatt találja a navigációs rendszer, a klíma szabályzó, és az audio rendszer hangvezérlő gombjait.

A kihangosító (HFT) rendszer vezérlő gombjainak funkciója:

HFT Talk: (Beszéd), Nyomja meg a gombot mielőtt kiadja a hangutasítást a bejövő hívások fogadásához, illetve nyugtázza a rendszer információit.

HFT Back: (Bontás/Vissza), Nyomja meg a gombot a hívás befejezéséhez, illetve ha vissza kíván térni az előző hangutasításhoz.

Információs kijelző

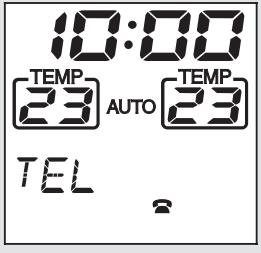

A kihangosító rendszer működése közben — hívások kezdeményezése, illetve fogadása közben — a "TEL" felirat jelenik meg a kijelzőn.

Amennyiben Bluetooth rendszerű telefonját sikeresen felismerte a rendszer a " ☎ " ábra megjelenik a kijelzőn.

Telefon kihangosító rendszer (HFT) használata

A kihangosító rendszer a kormánykerék baloldalán található HFT Talk (Beszéd), és Back (Bontás/Vissza) gombokkal vezérelhető. A következő oldalakon tanácsokat talál a rendszer alapvető szolgáltatásainak igénybevételére.

MEGJEGYZÉS: A rendszer nem kommunikál az összes telefon típussal, illetve előfordulhat, hogy néhány telefon esetében nem teljeskörű a szolgáltatás.

Hangutasításos vezérlés

A hangutasításos vezérlés alkalmazása:

- Nyomja meg a "Talk" (Beszéd) gombot. A hangjelzés után tiszta hangon, természetes hanglejtéssel mondja el az utasítást.
- A legjobb üzemi hatásfok elérése érdekében állítsa a fűtőventillátort a legalacsonyabb fokozatra, és a befúvókat állítsa ellenkező irányba a tetőmikrofontól.
- Amennyiben a rendszer nem ismerné fel a hangutasítást, válaszol Önnek: "Pardon." (Tessék?). Ha másodszorra sem ismerné fel, felkéri Önt: "Please repeat." (Kérem ismételje). Ha ezután is sikertelen lenne az utasítás felismerése, a rendszer a "Súgó" menüt kezdi lejátszani.

FOLYTATÓDIK

- Bármikor választhat az elérhető opciós parancsok közül a ‘‘Talk’’ (Beszéd) gomb megnyomásával, majd a hangjelzés után mondja be ‘‘Hands free help.’’, (Kihangosító segítség).

- Több utasítás egy lépésben is kiadható, például mondja együtt: ‘‘Dial 123-456-7891.’’ (Hívja a 123-456-7891 számot).

- A hívás, illetve hangos számtárcsázáshoz mondja ki egyben a telefonszámot, vagy akár csoportosíthatja a számokat 3-as, 4-es, 7-es 10-es, 11-es bontásban.

- Ha át kívánja ugrani a rendszer hangos utasításait, nyomja meg a TALK (Beszéd) gombot, miközben a kihangosító rendszer beszél. A rendszer ezzel készenléti állapotra vált, várva az újabb hangutasítást.

- A hangutasítás közben visszaléphet az előző lépésre, mondja ki ‘‘Go back,’’ (Lépj vissza), vagy nyomja meg a Vissza gombot.

Amennyiben ezután nem ad ki újabb hangutasítást, a kihangosító (HFT) rendszer készenléti üzemideje lejár, és kikapcsolja a hangfelismerő rendszert. A következő alkalommal újra megnyomva a TALK (Beszéd) gombot, a rendszer az előző alkalommal befejezett utasítástól folytatja a hangfelismerést.

- A hangparancsok kiadása közben bármikor megszakíthatja az utasítások kiadásának sorrendjét, megnyomva a TALK (Beszéd), vagy lenyomva és így tartva a BACK (Vissza) gombot. A hangjelzés után mondja ki: ‘‘Cancel.’’ (Törlés). Következő alkalommal lenyomva a TALK gombot, a rendszer a főmenüjét éri el.

- Az utasítások végére érve a rendszer visszatér a főmenühöz. Pédául, ha rögzítette ‘‘Erik’’ nevét, a rendszer válaszol: ‘‘Eric has been stored.’’ (Erik rögzítve). Megnyomva a Talk (Beszéd) gombot visszatérhet a főmenühöz.

A rendszer beállítása

A HFT- kihangosító rendszert bejövő hívások jelzésére állíthatja ‘‘csengetés’’, ‘‘közlemény’’, vagy ‘‘jelzés nélküli’’ módra.

A rendszer beállítása:

1. Nyomja meg a Talk (Beszéd) gombot. A hangjelzés után mondja ki a ‘‘System’’ (Rendszer) szót. A kihangosító rendszer válaszol: ‘‘System options are setup and clear.’’ (Választható funkciók a ‘‘beállítás’’ és ‘‘törlés’’).

2. Nyomja meg a Talk (Beszéd) gombot. A hangjelzés után mondja ki a ‘‘Setup.’’ (Beállítás) szót. A kihangosító rendszer megkérdezi: ‘‘Would you like an audible notification of an incoming call?’’ (Kívánja beállítani a bejövő hívások jelzését?).

3. Nyomja meg újra a Talk (Beszéd) gombot. Ha a hangjelzés után kimondja a ‘‘Yes’’ (Igen) szót, a rendszer felteszi a kérdést: ‘‘Would you like a ring tone or a prompt?’’ (Csengetést, vagy közleményt választja?). Ha azt mondja ‘‘No’’ (Nem) a hangjelzés után, a rendszer visszatér a főmenühöz, kiválasztva ezzel a hangjelzés nélküli módot. Bejövő hívás esetén üzenet jelenik meg a kijelzőn.

4. Nyomja meg a Talk (Beszéd) gombot. A hangjelzés után mondja ki a ‘‘Ring tone’’ (Csengetés), vagy a ‘‘Prompt.’’ (Közlemény) szót. Ha a csengetést választja, bejövő hívás esetén csengetést hall a hangszórókból, míg a közleményt választva a következő üzenetet hallhatja: ‘‘You have an incoming call.’’ (Bejövő hívást kapott.).

Jelszó választás

A HFT- kihangosító rendszer a titkosításhoz négyszámjegyű számkarakterekből álló jelszót fogad el.

Jelszó választása:

1. A gyújtáskapcsoló ON (II) állásában nyomja meg a kormánykeréken lévő Talk (Beszéd) gombot. A hangjelzés után mondja ki: ‘‘Security.’’ (Titkosítás). A kihangosító rendszer válaszol: ‘‘Security options are lock, unlock, and set password.’’ (Választható opciók: lezár, felold, jelszóváltás).

2. Nyomja meg a Talk (Beszéd) gombot. A hangjelzés után mondja ki: ‘‘Set password.’’ (Jelszóváltás).

3. A kihangosító rendszer felteszi a kérdést: ‘‘What is the new four-digit password?’’ (közölje a négyszámjegyű kódot). (Ha jelszót cserél először a régi jelszót kérdezi a rendszer.)

4. Nyomja meg a Talk (Beszéd) gombot. A hangjelzés után mondja be a kívánt jelszót, pl: ‘‘1, 2, 3, 4.’’. A rendszer visszakérdez: ‘‘1, 2, 3, 4. Is this correct?’’ (1, 2, 3, 4., erősítse meg?).

5. Nyomja meg újra a Talk (Beszéd) gombot. A hangjelzés után válaszoljon: ‘‘Yes.’’ (Igen). A kihangosító rendszer közli: ‘‘The new password has been stored. Returning to the main menu.’’ (Az új jelszó beállítva, visszatérés a főmenühöz.).

A telefon kihangosító rendszer lezárása, ill. feloldása

Ha egyszer a jelszót beállította, ezután csak a jelszó megadásával tudja bárki feloldani, és használni a kihangosító rendszert.

FOLYTATÓDIK

A rendszer lezárása, illetve feloldása:

1. Nyomja meg a Talk (Beszéd) gombot. A hangjelzés után mondja ki: ‘‘Security.’’ (Titkosítás). A kihangosító rendszer válaszol: ‘‘Security options are lock, unlock, and set password.’’ (Választható opciók: lezár, felold, jelszóváltás).

2. Nyomja meg újra a Talk (Beszéd) gombot. A hangjelzés után mondja ki: ‘‘Lock’’ vagy ‘‘unlock.’’ (Lezárás/Feloldás). Minden egyes gyújtás bekapcsolás ON (II) alkalmával egyszer - a Talk (Beszéd) gomb megnyomására - a rendszer bekéri jelszavát. Ha a kihangosító rendszert lezárva van közli: ‘‘System is locked. Each time the vehicle is turned on, the password will be required to use the system.’’ (A rendszer lezárva, adja meg a jelszót a feloldáshoz). Ha feloldotta a rendszer közli: ‘‘System is unlocked. Returning to the main menu.’’ (Rendszer feloldva, visszatérés a főmenühöz.).

Ha elfelejtette jelszavát és nem tudja aktiválni a kihangosító rendszert, forduljon Honda Márkaszervizhez.

Telefonjának felismertetése

Bluetooth kompatibilis telefonját csatlakoztatni kell a HFT- kihangosító rendszerhez, mielőtt a rendszeren keresztül hívásokat kezdeményezhetne, illetve fogadhatna.

FIGYELMEZTETÉS:

- A kihangosító rendszer az autó mozgása közben letiltja a telefon csatlakoztatási műveletét.
- Telefonjának csatlakoztatásához kapcsolja azt a ‘‘Felfedezés’’ módra.
- A HFT- kihangosító rendszerre hat telefon csatlakoztatható.
- A legtöbb telefon esetében a következő leírás alapján járjon el. Ha nem tudja telefonját felismertetni, olvassa el a telefon kezelési útmutatóját, érdeklődjön a forgalmazó cégnél, vagy vegye fel a kapcsolatot a HFT- kihangosító rendszer gyártójának vevőszolgálatával.
- Mielőtt újabb telefont csatlakoztatna, kapcsolja ki az előzőleg felismertetett telefon(oka)t.

1. A gyújtáskapcsoló ACCESSORY (I) vagy ON (II) állásában — bekapcsolt telefonnal — nyomja meg a Talk (Beszéd) gombot. A hangjelzés után mondja ki: ‘‘Phone set up.’’ (Telefon beállítása) szót. A kihangosító rendszer válaszol: ‘‘Phone setup options are status, pair, edit, delete, and list.’’ (Választható opciók: státusz, csatlakoztatás, szerkesztés, törlés, listázás).

2. Nyomja meg a Talk (Beszéd) gombot. A hangjelzés után mondja ki: ‘‘Pair.’’ (Csatlakoztatás). A kihangosító rendszer közli: ‘‘The pairing process requires operation of your mobile phone. For safety, only perform this function while the vehicle is stopped. State a four-digit code for pairing. Note this code. It will be requested by the phone.’’ (Telefonáláshoz először csatlakoztatnia kell a telefont. A biztonság érdekében csak álló helyzetben hajtsa végre a felismertetést. A folyamat során adott négyjegyű kódot jegyezze meg, szüksége lesz a telefonáláshoz.).

3. Nyomja meg a Talk (Beszéd) gombot. A hangjelzés után mondja be a kívánt kódot, pl: ‘‘1, 2, 3, 4.’’. A rendszer visszakérdez: ‘‘1, 2, 3, 4. Is this correct?’’ (1, 2, 3, 4., erősítse meg?).

4. Nyomja meg a Talk (Beszéd) gombot. A hangjelzés után mondja ki: ‘‘Enter.’’ (Végrahajtás). A rendszer közli: ‘‘Searching for a Bluetooth phone.’’ (Bluetooth rendszerű telefon keresése.).

FIGYELEM: Az 5. és 6. lépésben leírtak alapján csatlakoztathatja a ‘‘Felfedezés’’ módra kapcsolt telefonját. Ha ezek alapján nem tudja telefonját felismertetni, olvassa el a telefon kezelési útmutatóját.

5. Kövesse a telefon ‘‘keresés’’ menüjének utasításait. A telefon meg fogja keresni a HFT — telefon kihangosító rendszer azonosító jelét. Miután megtalálta válassza ki a kijelzőn listázott opciók közül a ‘‘Hands-Free Telephone System’’ jelűt.

6. Telefonja kérni fogja a négyjegyű kódot, melyet meghatározott a 3.számú lépésnél. a kód megadása után a rendszer közli: ‘‘A new phone has been found. What would you like to name this phone?’’ (Új telefon csatlakoztatva, mi legyen a neve?).

7. Nevezze el pl, Erik telefonjának, mondja ki: ‘‘Eric’s phone.’’ A rendszer közli: ‘‘Eric’s phone has been successfully paired. Returning to the main menu.’’ (Erik telefonja sikeresen csatlakoztatva, visszatérés a főmenühöz).

8. Ha egy következő telefont akar csatlakoztatni, ismételje a lépéseket 1. — 7.ig.

FOLYTATÓDIK

A csatlakoztatott telefon átnevezése:

1. Nyomja meg a Talk (Beszéd) gombot. A hangjelzés után mondja ki a "Phone setup." (Telefon beállítása) szót. A kihangosító rendszer válaszol: "Phone setup options are status, pair, edit, delete, and list." (Választék: telefon státusz, csatlakoztatás, szerkesztés, törlés, és listázás).

2. Nyomja meg a Talk (Beszéd) gombot. A hangjelzés után mondja ki a "Edit." (Szerkesztés) szót. A kihangosító rendszer válaszol: "Which phone would you like to edit?" (Melyik telefon adatait kívánja szerkeszteni?).

3. Nyomja meg a Talk (Beszéd) gombot. A hangjelzés után mondja ki a szerkesztendő telefon nevét, pl: "Eric's phone." (Erik telefonja). A kihangosító rendszer válaszol: "What is the new name for Eric's phone?" (Mi legyen a neve Erik új telefonjának?)

4. Nyomja meg újra a Talk (Beszéd) gombot. A hangjelzés után mondja ki az új nevét a telefonnak, pl: "Lisa's phone." (Liza telefonja). A kihangosító rendszer válaszol: "The name has been changed. Returning to the main menu." (A név felcserélve, visszatérés a főmenühöz).

A csatlakoztatott telefon törlése a rendszerből:

1. Nyomja meg a Talk (Beszéd) gombot. A hangjelzés után mondja ki a "Phone setup." (Telefon beállítás) szót. A kihangosító rendszer válaszol: "Phone setup options are status, pair, edit, delete, and list." (Választható opciók: státusz, csatlakoztatás, szerkesztés, törlés, listázás).

2. Nyomja meg a Talk (Beszéd) gombot. A hangjelzés után mondja ki a "Delete." (Törlés) szót. A kihangosító rendszer válaszol: "Which phone would you like to delete?" (Melyik telefont kívánja törölni?).

3. Nyomja meg újra a Talk (Beszéd) gombot. A hangjelzés után mondja ki a törlendő telefon nevét, pl: "Eric's phone." (Erik telefonja). A kihangosító rendszer válaszol: "Would you like to delete Eric's phone?" (Kívánja törölni Erik telefonját?)

4. Nyomja meg a Talk (Beszéd) gombot. A hangjelzés után mondja ki a "Yes." (Igen) szót. A kihangosító rendszer válaszol: "Preparing to delete Eric's phone." Say "OK" to continue. Otherwise, say "Go back," or "Cancel." (Előkészületben Erik telefonjának törlése. Végrehajtásához mondja ki "OK", vagy visszatérhet "Go back" vagy "Cancel." paranccsal).

5. Megnyomva a Talk (Beszéd) gombot, majd amennyiben a hangjelzés után kimondta az "OK," parancsot, a kihangosító rendszer válaszol: "The phone has been deleted. Returning to the main menu." (A telefon törlése, visszatérés a főmenühöz). Amennyiben mégse kívánná törölni, adja ki a parancsot: "Go back," vagy "Cancel, ".

A csatlakoztatott telefonok listázása:

1. Nyomja meg a Talk (Beszéd) gombot. A hangjelzés után mondja ki a ‘‘Phone setup.’’ (Telefon beállítás) szót. A kihangosító rendszer válaszol: ‘‘Phone setup options are status, pair, edit, delete, and list.’’ (Választható opciók: státusz, csatlakoztatás, szerkesztés, törlés, listázás).

2. Nyomja meg újra a Talk (Beszéd) gombot. A hangjelzés után mondja ki a ‘‘List.’’ (Listázás) szót, és a rendszer listázni kezdi a csatlakoztatott telefonok nevét. A végére érve a kihangosító rendszer válaszol: ‘‘The entire list has been read. Returning to the main menu.’’ (A lista végére ért, visszatérés a főmenühöz).

A használt telefon státuszának ellenőrzése:

1. Nyomja meg a Talk (Beszéd) gombot. A hangjelzés után mondja ki a ‘‘Phone setup.’’ (Telefon beállítás) szót. A kihangosító rendszer válaszol: ‘‘Phone setup options are status, pair, edit, delete, and list.’’ (Választható opciók: státusz, csatlakoztatás, szerkesztés, törlés, listázás).

2. Nyomja meg a Talk (Beszéd) gombot. A hangjelzés után mondja ki a ‘‘Status.’’ (Státusz) szót. A kihangosító rendszer válaszol: ‘‘Eric’s phone is linked. Battery strength is three bars. Signal strength is five bars, and the phone is roaming. Returning to the main menu.’’ (Erik telefonja csatlakoztatva, az akku töltöttsége hármas, a térerő ötös fokozatú, a telefon ‘‘roaming’’- olva. Visszatérés a főmenühöz.).

Váltás a kihangosító rendszerre csatlakoztatott telefonok között:

1. Nyomja meg újra a Talk (Beszéd) gombot. A hangjelzés után mondja ki a ‘‘Next phone.’’ (Következő telefon) szót. A kihangosító rendszer válaszol: ‘‘Searching for the next phone.’’ (Következő telefon keresése). A rendszer lekapcsolja a csatlakoztatott telefont, és egy következő, már csatlakoztatott telefont keres. Amennyiben nem talál másikat, visszakapcsolja az eredetit.

Hívás kezdeményezése

YHívásokat kezdeményezhet a telefonkönyvben rögzített bármelyik szám, vagy név használatával, vagy a legutolsó hívás újratárcsázásával. Hívás közben a kihangosító rendszer — a gyújtás levétele, és a gyújtáskulcs kivétele után 30 percig — magától nem bontja a hívást.

Hívás kezdeményezése telefonszám megadásával:

1. A gyújtáskapcsoló ACCESSORY (I) vagy ON (II) állásában — bekapcsolt telefonnal — nyomja meg a Talk (Beszéd) gombot. A hangjelzés után mondja ki: ‘‘Call’’ vagy ‘‘Dial’’ (Hívás vagy Tárcsázás) szót. A rendszer a következőt kérdezi: ‘‘What name or number would you like to call/dial?’’ (Milyen nevet vagy számot szeretni hívni/tárcsázni?).
2. Nyomja meg újra a Talk (Beszéd) gombot. A hangjelzés után mondja ki a hívandó számot, pl: ‘‘123 456 7891.’’ . A kihangosító rendszer válaszol: ‘‘123 456 7891. Say call, dial, or continue to add numbers.’’ (123 456 7891. Adjon utasítást: hívás, tárcsázás, vagy szám hozzáadása.).
3. Nyomja meg a Talk (Beszéd) gombot. A hangjelzés után mondja ki: ‘‘Call’’ vagy ‘‘Dial’’ (Hívás vagy Tárcsázás) szót. A kihangosító rendszer válaszol: ‘‘Calling’’ or ‘‘Dialing.’’ (Hívás/tárcsázás) Sikeres kapcsolás esetén a hívott személy hangját az audio rendszer hangszóróin keresztül fogja hallani. A hangerőt az audio rendszer hangerőszabályzójával tudja beállítani.
4. A hívás bontásához nyomja meg a Back (Vissza) gombot.

Hívás kezdeményezése a telefonkönyven tárolt nevek alapján:

1. A gyújtáskapcsoló ACCESSORY (I) vagy ON (II) állásában — bekapcsolt telefonnal — nyomja meg a Talk (Beszéd) gombot. A hangjelzés után mondja ki: ‘‘Call’’ vagy ‘‘Dial’’ (Hívás vagy Tárcsázás) szót. A rendszer a következőt kérdezi: ‘‘What name or number would you like to call/dial?’’ (Milyen nevet vagy számot szeretni hívni/tárcsázni?).
2. Nyomja meg újra a Talk (Beszéd) gombot. A hangjelzés után mondja ki a hívni kívánt nevet pl: Erik. A kihangosító rendszer megkérdezi: ‘‘Would you like to call Eric?’’ (Hívni kívánja Eriket?).
3. Nyomja meg újra a Talk (Beszéd) gombot. A hangjelzés után válaszoljon: ‘‘Yes.’’ (Igen). A kihangosító rendszer közli: ‘‘Calling’’ or ‘‘Dialing.’’ (Hívás/tárcsázás) Sikeres kapcsolás esetén a hívott személy hangját az audio rendszer hangszóróin keresztül fogja hallani. A hangerőt az audio rendszer hangerőszabályzójával tudja beállítani.

4. A hívás bontásához nyomja meg a Back (Vissza) gombot.

Az utolsó hívott szám újratárcsázásához nyomja meg újra a Talk (Beszéd) gombot. A hangjelzés után válaszoljon: ‘‘Redial.’’ (Újrahívás). A kihangosító rendszer közli: ‘‘Redialing.’’ (Újrahívás). Sikeres kapcsolás esetén a hívott személy hangját az audio rendszer hangszóróin keresztül fogja hallani. A hangerőt az audio rendszer hangerőszabályzójával tudja beállítani.

Számok vagy nevek küldése hívás közben

A HFT Kihangosító rendszer lehetővé teszi nevek, ill. számok küldését hívás közben. Ez a funkció főleg akkor hasznos ha a rendszer menüjét használja hívások kezdeményezéséhez. Akár számlaszámokat is programozhat be a telefonkönyben rögzített számokhoz, a gyorsabb előhívás érdekében.

Számok elküldése hívás közben:

1. Nyomja meg a Talk (Beszéd) gombot. A hangjelzés után mondja ki a ‘‘Send.’’ (Küldés) szót. A kihangosító rendszer válaszol: ‘‘What name or number would you like to send?’’ (Milyen számot, ill. nevet küld?).

2. Nyomja meg újra a Talk (Beszéd) gombot. A hangjelzés után mondja ki a küldendő számokat, pl: ‘‘1, 2, 3.’’ . A kihangosító rendszer válaszol: ‘‘1, 2, 3. Say send, or continue to add numbers.’’ (‘‘1, 2, 3.’’. Mondja ki ‘‘Send’’ (küldés) szót, vagy folytassa a számok megadását).

3. Nyomja meg a Talk (Beszéd) gombot. A hangjelzés után mondja ki a ‘‘Send.’’ (Küldés) szót. A tárcsázó jel küldésre kerül, és a hívás folytatódik.

Nevek elküldése hívás közben:

1. Nyomja meg a Talk (Beszéd) gombot. A hangjelzés után mondja ki a ‘‘Send.’’ (Küldés) szót. A kihangosító rendszer válaszol: ‘‘What name or number would you like to send?’’ (Milyen számot, ill. nevet küld?).

2. Nyomja meg újra a Talk (Beszéd) gombot. A hangjelzés után mondja ki a küldendő nevet pl: ‘‘Account number.’’ (Számlaszám). A kihangosító rendszer válaszol: ‘‘Would you like to send account number?’’ (Elküldi a ‘‘számlaszámot’’?).

3. Nyomja meg a Talk (Beszéd) gombot. A hangjelzés után mondja ki a ‘‘Send.’’ (Küldés) szót. A tárcsázó jel küldésre kerül, és a hívás folytatódik.

Hívás fogadása

Ha bejövő hívása érkezik a HFT kihangosító rendszer némítja az audio rendszert — amennyiben az be van kapcsolva — és lejátsza a telefonhívásra figyelmeztető jelet — ha előzőleg aktiválta ezen funkciót. A hívás fogadásához nyomja meg a Talk (Beszéd) gombot, és kezdjen el beszélni. Ha el akarja utasítani a hívást, nyomja meg a Back (Bontás) gombot.

Amennyiben hívása közben új bejövő hívása érkezik, nyomja meg a Talk (Beszéd) gombot egy pillanatra a fogadáshoz. Ezzel eredeti hívását várakoztatja, míg új bejövő hívását bonyolítja. Eredeti hívásának visszavételéhez nyomja meg újra a Talk (Beszéd) gombot. Amennyiben az új bejövő hívását nem akarja fogadni, egyszerűen folytassa megkezdett beszélgetését. Ha időközben mégis úgy dönt, hogy fogadja a hívást, nyomja meg a Back (Vissza) gombot.

Hívás átirányítás

Hívás közben a hívást átirányíthatja a kihangosító rendszerről a telefonjára, vagy fordítva.

Hívások átvétele a kihangosító rendszerről a telefonjára:

1. Nyomja meg a Talk (Beszéd) gombot. A hangjelzés után mondja ki a ‘‘Transfer’’ (Átirányítás) szót. A rendszer lekacsolja a kihangosítást a telefonjára.

Hívások átvétele a telefonjáról a kihangosító rendszerre:

2. Nyomja meg a Talk (Beszéd) gombot. A hangjelzés után mondja ki a ‘‘Transfer’’ (Átirányítás) szót. A rendszer átkapcsol a telefonjáról a kihangosításra.

Hívás némítása

Hívás közben lenémíthatja az Ön hangját a telefonban.

Az Ön hangjának némítása:

1. Nyomja meg a Talk (Beszéd) gombot. A hangjelzés után mondja ki a ‘‘Mute.’’ (Némítás) szót. A kihangosító rendszer válaszol: ‘‘Mute is active.’’ (Némítás aktiválva).

A némítás feloldása:

2. Nyomja meg újra a Talk (Beszéd) gombot. A hangjelzés után mondja ki a ‘‘Mute.’’ (Némítás) szót. A kihangosító rendszer válaszol: ‘‘Mute is cancelled.’’ (Némítás kikapcsolva).

Telefonkönyv létrehozása

A HFT kihangosító rendszer a telefonkönyvben ötven különböző nevet és a hozzájuk tartozó telefonszámot tud memorizálni. Ezek tetszőlegesen lehetnek nevek, telefonszámok, vagy névkártyák. Híváskor használja a telefonkönyvben rögzített módon ezeket.

Név bejegyzése:

1. Nyomja meg a Talk (Beszéd) gombot. A hangjelzés után mondja ki a ‘‘Phonebook.’’ (Telefonkönyv) szót. A kihangosító rendszer válaszol: ‘‘Phonebook options are store, edit, delete, and list.’’ (Választható opciók: tárolás, szerkesztés, törlés, listázás).
2. Nyomja meg újra a Talk (Beszéd) gombot. A hangjelzés után mondja ki a ‘‘Store. ’’ (Tárolás) szót. A kihangosító rendszer válaszol: ‘‘What name would you like to store?’’ (Milyen nevet kíván tárolni?).
3. Nyomja meg a Talk (Beszéd) gombot. A hangjelzés után mondja ki a nevet, amit rögzíteni szeretne. Pl: mondja ki ‘‘Eric’’. A kihangosító rendszer válaszol: ‘‘What is the number for Eric?’’ (Mi a száma Eriknek?).
4. Nyomja meg újra a Talk (Beszéd) gombot. A hangjelzés után mondja ki a számot, pl: ‘‘123 456 7891.’’ . A kihangosító rendszer válaszol: ‘‘123 456 7891. ’’

FOLYTATÓDIK

5. Nyomja meg a Talk (Beszéd) gombot. A hangjelzés után mondja ki az ‘‘Enter.’’ (Rögzítés) szót. A kihangosító rendszer válaszol: ‘‘Eric has been stored. Returning to the main menu.’’ (Erik rögzítve, visszatérés a főmenühöz.).

Telefonszám névhez szerkesztése:

1. Nyomja meg a Talk (Beszéd) gombot. A hangjelzés után mondja ki a ‘‘Phonebook. ’’ (Telefonkönyv) szót. A kihangosító rendszer válaszol: ‘‘Phonebook options are store, edit, delete, and list. ’’ (Választható opciók: tárolás, szerkesztés, törlés, listázás).
2. Nyomja meg újra a Talk (Beszéd) gombot. A hangjelzés után mondja ki az ‘‘Edit. ’’ (Szerkesztés) szót. A kihangosító rendszer válaszol: ‘‘What name would you like to edit? ’’ (Milyen nevet kíván szerkeszteni?).
3. Nyomja meg újra a Talk (Beszéd) gombot. A hangjelzés után mondja ki a szerkesztendő nevet, pl: ‘‘Erik’’. A kihangosító rendszer válaszol: ‘‘What is the new number for Eric?’’ (Mi legyen Erik új száma?)
4. Nyomja meg újra a Talk (Beszéd) gombot. A hangjelzés után mondja ki Erik új számát, pl: ‘‘987 654 3219. ’’. A kihangosító rendszer válaszol: ‘‘987 654 3219. ’’
5. Nyomja meg a Talk (Beszéd) gombot. A hangjelzés után mondja ki az ‘‘Enter.’’ (Rögzítés) szót. A kihangosító rendszer válaszol: ‘‘The number has been changed. Returning to the main menu.’’ (A szám rögzítve, visszatérés a főmenühöz.).

Név törlése:

1. Nyomja meg a Talk (Beszéd) gombot. A hangjelzés után mondja ki a ‘‘Phonebook.’’ (Telefonkönyv) szót. A kihangosító rendszer válaszol: ‘‘Phonebook options are store, edit, delete, and list.’’ (Választható opciók: tárolás, szerkesztés, törlés, listázás).
2. Nyomja meg újra a Talk (Beszéd) gombot. A hangjelzés után mondja ki az ‘‘Delete.’’ (Törlés) szót. A kihangosító rendszer válaszol: ‘‘What name would you like to delete?’’ (Milyen nevet kíván törölni?).
3. Nyomja meg újra a Talk (Beszéd) gombot. A hangjelzés után mondja ki a törlendő nevet, pl: ‘‘Erik’’. A kihangosító rendszer válaszol: ‘‘Do you want to delete Eric?’’ (Kívánja törölni Eriket?)
4. Nyomja meg a Talk (Beszéd) gombot. A hangjelzés után mondja ki a ‘‘Yes.’’ (Igen) szót. A kihangosító rendszer válaszol: ‘‘The name has been deleted. Returning to the main menu.’’ (Név törölve, visszatérés a főmenühöz.).

Telefonkönyvben rögzített nevek listázása:

1. Nyomja meg a Talk (Beszéd) gombot. A hangjelzés után mondja ki a ‘‘Phonebook.’’ (Telefonkönyv) szót. A kihangosító rendszer válaszol: ‘‘Phonebook options are store, edit, delete, and list.’’ (Választható opciók: tárolás, szerkesztés, törlés, listázás).

2. Nyomja meg újra a Talk (Beszéd) gombot. A hangjelzés után mondja ki az ‘‘List.’’ (Listázás) szót, és a rendszer listázni kezdi a bejegyzett neveket a telefonkönyvből. A végére érve a kihangosító rendszer válaszol: ‘‘The entire list has been read. Returning to the main menu.’’ (A lista végére ért, visszatérés a főmenühöz).

Hívás név alapján a telefonkönyvből:

1. Nyomja meg a Talk (Beszéd) gombot. A hangjelzés után mondja ki a ‘‘Phonebook.’’ (Telefonkönyv) szót. A kihangosító rendszer válaszol: ‘‘Phonebook options are store, edit, delete, and list.’’ (Választható opciók: tárolás, szerkesztés, törlés, listázás).
2. Nyomja meg újra a Talk (Beszéd) gombot. A hangjelzés után mondja ki az ‘‘List.’’ (Listázás) szót, és a rendszer listázni kezdi a bejegyzett neveket a telefonkönyvből. Amikor a kívánt névhez ér, pl: Erik, nyomja meg újra a Talk gombot, és mondja ki a ‘‘Call.’’ (Hívás) szót. A kihangosító rendszer válaszol: ‘‘Would you like to call Eric?’’ (Hívni kívánja Eriket?).
3. Nyomja meg a Talk (Beszéd) gombot. A hangjelzés után mondja ki a ‘‘Yes.’’ (Igen) szót. A kihangosító rendszer válaszol: ‘‘Calling.’’ (Hívás). Sikeres kapcsolás esetén a hívott személy hangját az audio rendszer hangszóróin keresztül fogja hallani. A hangerőt az audio rendszer hangerőszabályzójával tudja beállítani.

A rendszer memóriájának törlése

Ez a művelet törli a kihangosító rendszerből az összes csatlakoztatott telefont, jelszavát, és az összes telefonkönyv bejegyzését. Ajánlatos ezen műveletet végrehajtani, mielőtt autóját eladná.

A rendszer memóriájának törlése:

1. Nyomja meg a Talk (Beszéd) gombot. A hangjelzés után mondja ki a ‘‘System’’ (Rendszer) szót. A kihangosító rendszer válaszol: ‘‘System options are setup and clear.’’ (Választható funkciók a ‘‘beállítás’’ és ‘‘törlés’’).
2. Nyomja meg újra a Talk (Beszéd) gombot. A hangjelzés után mondja ki a ‘‘Clear.’’ (Törlés) szót. A kihangosító rendszer válaszol: ‘‘This process will clear all paired phones, clear all entries in the phonebook, and clear the password and restore the defaults in the system set up. Is this what you would like to do?’’ (Ez a parancs törli az összes csatlakoztatott telefont, bejegyzéseket, jelszót, és visszaállítja a gyári beállításokat. Kívánja végrehajtani?).
3. Nyomja meg újra a Talk (Beszéd) gombot. A hangjelzés után mondja ki a ‘‘Yes.’’ (Igen) szót. A kihangosító rendszer válaszol:‘‘Preparing to clear all paired phones, all phonebook entries, and the password, and restore the defaults in the system set up. This may take up to 2 minutes to complete.’’ Say ‘‘OK’’ to proceed, otherwise say ‘‘Go back’’ or ‘‘Cancel.’’ (Előkészületben az összes csatlakoztatott telefon, bejegyzés, jelszó, törlése és a a gyári beállítások visszaállítása. Ez a művelet akár két percig is eltarthat. Végrehajtásához mondja ki ‘‘OK’’, vagy visszatérhet ‘‘Go back’’ vagy ‘‘Cancel.’’ paranccsal).
4. Amennyiben kimondta az ‘‘OK,’’ parancsot, a kihangosító rendszer válaszol:‘‘System has been cleared. Returning to the main menu.’’ (A rendszer törölve, visszatérés a főmenühöz).

Váltás a nyelvek közt

Választás az öt – Angol, Francia, Olasz, Német, vagy Spanyol – nyelv közül:

Példa: angolról francia nyelvre.

1. Nyomja meg a Talk (Beszéd) gombot. A hangjelzés után mondja ki a "Change language." (Nyelv csere) szót. A kihangosító rendszer válaszol: English, French, Italian, German, or Spanish? (Angol, Francia, Olasz, Német, vagy Spanyol?).

2. Nyomja meg a Talk (Beszéd) gombot. A hangjelzés után mondja ki a "French." (Francia) szót. A kihangosító rendszer válaszol: "You have selected French. Name tags that were stored while in another language will not be accessible in French mode. Would you like to continue?", (A Francia nyelvet választotta, az eddigiekben más nyelven rögzített nevek, kifejezések, nem kerülnek felismerésre. Kívánja folytatni?), majd a rendszer ugyanezt elismétli az újonnan választott nyelven.

3. Nyomja meg újra a Talk (Beszéd) gombot. A hangjelzés után mondja ki az "Igen." szót a választandó nyelven. Amennyiben csatlakoztatott telefonja(i) támogatják a kiválasztandó nyelvet, a kihangosító rendszer válaszol a kívánt nyelven (Angol példa): "The language has been changed," then "Returning to the main menu." (A nyelv kiválasztva, visszatérés a főmenühöz). Ezután a rendszer csak a kiválasztott nyelven kiadott utasításaira válaszol.

   Amennyiben a rendszer olyan telefont talál csatlakoztatva, amely nem támogatja a Francia nyelvet, a rendszer a kiválasztott nyelven közli: "A rendszer olyan telefont ismert fel, amely más nyelven lett csatlakoztatva. Kérem adja meg újra a telefon nevét a kiválasztott nyelven".

   FIGYELEM: Amennyiben a csatlakoztatott telefon nem franciául lett elnevezve tegye a következőket.

4. A kihangosító rendszer felteszi a kérdést: "What is the French name for <Paul's phone>?" (Hogyan ejtik franciául <Pál telefonja>?. Nyomja meg a Talk (Beszéd) gombot. A hangjelzés után mondja ki a "Pál telefonja" szóösszetételt a választott nyelven. A kihangosító rendszer ezután felteszi a kérdést: "What is the French name for <Pat's phone>?" (Hogyan ejtik franciául <Pat telefonja>?. Nyomja meg a Talk (Beszéd) gombot. A hangjelzés után mondja ki a "Pat telefonja" szóösszetételt a választott nyelven. Miután az összes nem támogatott telefont felismertette az adott nyelven, a kihangosító rendszer visszatér a főmenühöz.

Váltás francia nyelvről angolra:

1. Nyomja meg a Talk (Beszéd) gombot. A hangjelzés után mondja ki a ‘‘Nyelv csere.’’ (‘‘Change language’’) szót az előzőleg kiválasztott nyelven. A kihangosító rendszer válaszol a jelenlegi nyelven: English, French, Italian, German, or Spanish? (Angol, Francia, Olasz, Német, vagy Spanyol?).

2. Nyomja meg a Talk (Beszéd) gombot. A hangjelzés után mondja ki az ‘‘English’’ (Angol) szót a jelenlegi nyelven. A kihangosító rendszer válaszol: ‘‘You have selected English. Name tags that were stored while in French mode will not be accessible in English mode. Would you like to continue?’’, (Az angol nyelvet választotta, az eddigiekben más nyelven rögzített nevek, kifejezések, nem kerülnek felismerésre. Kívánja folytatni?), majd a rendszer ugyanezt elismétli az újonnan választott nyelven.

3. Nyomja meg újra a Talk (Beszéd) gombot. A hangjelzés után mondja ki az ‘‘Igen.’’ szót a választandó nyelven. Amennyiben nincs olyan csatlakoztatott telefonja(i) amely előzőleg nem lett elnevezve angolul, a kihangosító rendszer válaszol: ‘‘The language has been changed, then Returning to the main menu.’’ (A nyelv kiválasztva, visszatérés a főmenühöz).

Amennyiben a rendszer olyan telefont talál csatlakoztatva, amely nem angolul lett elnevezve, a rendszer a kiválasztott nyelven közli: ‘‘A rendszer olyan telefont ismert fel, amely más nyelven lett csatlakoztatva. Kérem adja meg újra a telefon nevét a kiválasztott nyelven’’.

FIGYELEM: Amennyiben a csatlakoztatott telefon nem angolul lett elnevezve tegye a következőket.

4. A kihangosító rendszer felteszi a kérdést: ‘‘What is the English name for <Paul’s phone>?’’ (Hogyan ejtik angolul <Pál telefonja>?. Nyomja meg a Talk (Beszéd) gombot. A hangjelzés után mondja ki a ‘‘Pál telefonja’’ szóösszetételt a választott nyelven. A kihangosító rendszer ezután felteszi a kérdést: ‘‘What is the English name for <Pat’s phone>?’’ (Hogyan ejtik angolul <Pat telefonja>?. Nyomja meg a Talk (Beszéd) gombot. A hangjelzés után mondja ki a ‘‘Pat telefonja’’ szóösszetételt a választott nyelven. Miután az összes nem támogatott telefont felismertette az adott nyelven, a kihangosító rendszer visszatér a főmenühöz.

FOLYTATÓDIK

Gyors nyelvválasztás

Gyors nyelvválasztás:

Példa: angol nyelvről franciára.

1. Nyomja meg a Talk (Beszéd) gombot. A hangjelzés után mondja ki a ‘‘francia’’ (French) szót a választandó nyelven.

2. A kihangosító rendszer válaszol a jelenleg kiválasztott nyelven: ‘‘You have selected French. Name tags that were stored while in another language will not be accessible in French mode. Would you like to continue?’’, (A francia nyelvet választotta, az eddigiekben más nyelven rögzített nevek, kifejezések, nem kerülnek felismerésre. Kívánja folytatni?), majd a rendszer ugyanezt elismétli az újonnan választott nyelven.

3. Ha folytatni kívánja, kövesse a 286. oldalon a 3. és 4. pontban leírtakat.

A HFT kihangosító rendszer korlátozásai

Hangvezérléses utasítások kiadása közben a kihangosító (HFT) rendszer készenlét üzemmódra kapcsol, és leállítja a hangfelismerés funkcióját. A hangutasítások kiadása után a rendszer folytatja a hívások kezelését. A kihangosító rendszer aktiváláshoz nyomja meg a A Talk (Beszéd) gombot, majd a hangjelzés után mondja ki a vonatkozó hangutasítást.

Nem tudja használni a kihangosító rendszert a PTY- riasztás vétele közben.

Minőségi tanúsítvány

Európai modellek

A Johnson Controls Automotive ezúton kijelenti, hogy a Honda Hands-Free Telephone System (Honda telefon kihangosító rendszer) megfelel az 1995/5/EC. direktívában előírt összes paraméternek.

www.jciblueconnect.com/faq/EU DoC.pdf

Európai modellek kivételével

További információk: www.jciblueconnect.com/faq

Mielőtt elindulna Hondájával, tudnia kell, hogy milyen üzemanyagot használjon, s hogyan kell ellenőriznie a különböző fontos folyadékszinteket. Szintén tudnia kell, mily módon kell helyesen elhelyeznie a szállítandó csomagokat. Ha bármilyen tartozékkal szeretné kiegészíteni autója felszereltségét, kérjük, először olvassa el az ebben a fejezetben található információkat.

Bejáratási időszak 290
Ajánlott üzemanyag..... 290
Benzines modellek..... 290
Dízel modellek 291
Teendők benzinkútnál 291
Tankolás..... 291
A gépháztató nyitása és zárása 293
Olajszint ellenőrzés..... 294
Hűtő folyadék ellenőrzés..... 296
Üzemanyag vezeték elzáró rendszer..... 298
Üzemanyag gazdaságosság..... 299
Kiegészítők felszerelése és módosítások .. 300
Csomagok szállítása..... 302

Bejáratási időszak
Járuljon hozzá autója későbbi megbízhatóságához és teljesítményéhez azzal, hogy az első ezer kilométer során különösen figyelmesen vezet. Ezen időszak alatt:

- Tartózkodjon a teljes gázzal való indulástól és az erős gyorsításoktól.
- Kerülje az erős fékezéseket. Az új fékbetéteket óvatos használattal kell bekoptatni az első 300 km-en.
- Ne cserélje le a motorolajat a karbantartási tervben javasolt idő és kilométer intervallum előtt.
- Ne vontasson utánfutót.

Ugyanezen tanácsokat tartsa be motorfelújítás, motorcsere illetve új fékek beszerelése után is.

Ajánlott üzemanyag
Benzines modellek
Európai modellek
Az Ön autójának a legmegfelelőbb üzemanyag a 95- ös (vagy annál magasabb) oktánszámú (Premium/Super) ólommentes benzin.

Európai modellek kivételével
Az Ön autójának a legmegfelelőbb üzemanyag a 91-es (vagy annál magasabb) oktánszámú ólommentes benzin.

Az ajánlott (RON) üzemanyag néhány országban nem elérhető. Ebben az esetben alacsonyabb oktánszámú üzemanyag is használható, amennyiben nem okoz fémes zajt a motorban. Ebben az esetben azonban teljesítmény csökkenésre számítson.

Ólmozott benzin használata tönkreteszi az autó motorját és katalizátorát, megnövelve a károsanyag kibocsátást.

Dízel modellek

Az Ön autója csak Dízel üzemanyaggal (gázolajjal) üzemel.

Az Ön autójában nem használható RME üzemanyag. További információért vegye fel a kapcsolatot Honda Márkakereskedőjével.

A dízel üzemanyagok minősége országonként változhat, de Ön csak tiszta és jó minőségű üzemanyagot használhat.

Önnek az EN590 szabvány szerinti üzemanyagot kell használnia. A dízel üzemanyag összetétele évszakonként változhat.
Mindig az adott területi vagy éghajlati körülményeknek megfelelő üzemanyagot válasszon. A nem megfelelő üzemanyag használata csökkentheti a motor teljesítményét. Ebben az esetben az izzítás visszajelző lámpa villog.

Ekerülendő a téves üzemanyag betöltést az üzemanyag betöltő sapkán “DIESEL” felirat figyelmeztet.

MEGJEGYZÉS

Dízel motorokban benzin használata súlyos károsodással járhat.

Tankolás

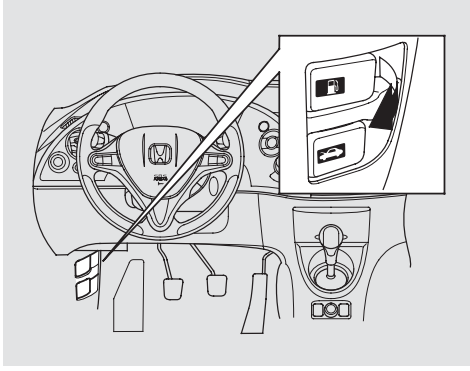

1. Mivel az üzemanyag betöltőnyílása az autó bal oldalán van, ezért parkoljon a kútfej ezen oldalára, minél közelebb ahhoz.

2. Nyissa ki a töltőnyílás fedelét a vezetőülés ajtó felőli oldalán, a műszerfal bal alsó sarkában található kar meghúzásával.

FOLYTATÓDIK

⚠ FIGYELMEZTETÉS

Az üzemanyag helytelen kezelése tüzet vagy robbanást okozhat, amitől súlyosan vagy életveszélyesen megsérülhet.

- **Mindig oltsa el a cigarettát vagy egyéb égő anyagot, amikor benzin közelében van és állítsa le a motort.**
- **Nyílt lánggal vagy szikrázó anyaggal sohase közelítsen benzinhez.**
- **Csak szabadtérben tankoljon, az esetleges kiömlött üzemanyagot azonnal törölje le.**

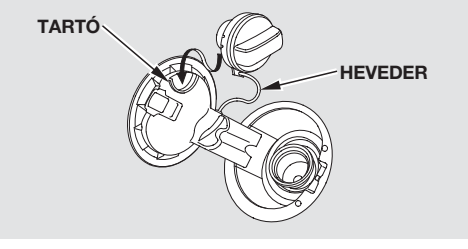

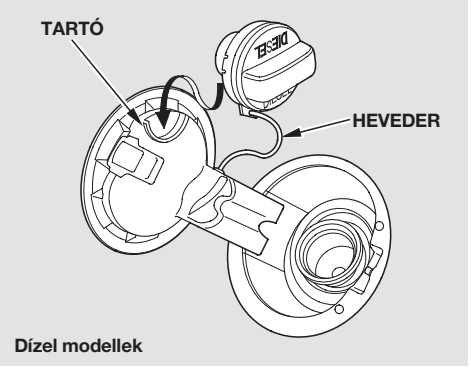

Dízel modellek

3. Lassan csavarja le a tanksapkát. A nyomáskülönbség miatt sziszegő hangot hallhat.

   A lecsavart betöltő sapkát helyezze a betöltő nyílás ajtajának tartójára. A tanksapka elvesztésének megakadályozása végett a tanksapka egy biztosító kötéllel a betöltő csonkhoz van rögzítve.

4. Ha a töltőpisztoly önműködően lezár, ne töltsön több üzemanyagot a tankba, hagyjon helyet a folyadék hőmérséklettől függő térfogatváltozásának.

5. Csavarja vissza a tanksapkát úgy, hogy legalább egyszer kattanjon.

6. Teljes záródásig nyomja be a töltőnyílás fedelét.

A gépháztató nyitása és zárása

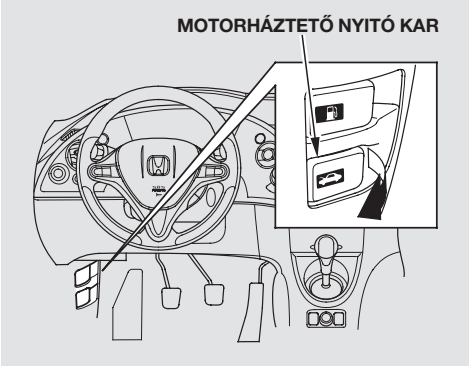

1. Álljon meg az autóval és húzza be a kéziféket. Húzza meg a műszerfal bal sarka alatti nyitó kart. A motorháztető kissé kinyílik.

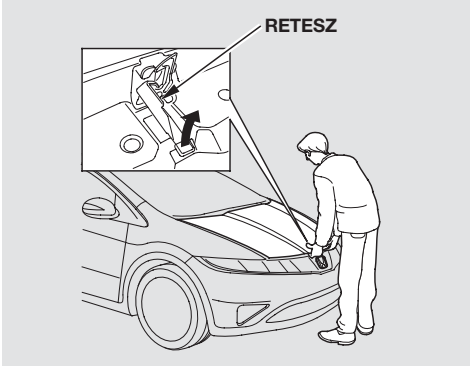

2. Az autó előtt állva, helyezze ujjait a motorháztető alsó pereme és díszrács közé. A retesz a ‘‘H’’ embléma felett található. Húzza fel addig, amíg el nem éri a motorháztetőt. Emelje fel a motorháztetőt.

   Ha a motorháztető nem nyílik a retesz felhúzásával, esetleg a retesz karja nem mozdul vagy nem ugrik vissza a helyére felhúzás után, akkor a zárat meg kell tisztítani, majd bezsírozni.

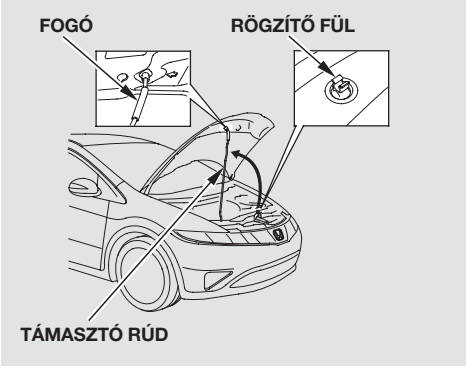

3. Húzza ki a támasztó rudat a rögzítő kapocsból a kialakított fogójánál megfogva — meleg lehet a motor működése közben — és akassza be a motorháztető elülső részén található lyukba.

FOLYTATÓDIK

A tető lezárásakor emelje azt meg kissé, majd vegye ki a támasztó rudat a lyukból. Nyomja vissza a rudat a helyére. A motorháztetőt a zár fölött körülbelül 30 cm-rel engedje el, hagyja magától becsukódni.

MEGJEGYZÉS

Dízel modellek esetén
Ne nyomja erővel a motorborítást. Ez a motorborítás és alkatrészeinek sérülését okozhatja.

Olajszint ellenőrzés
Mivel a motor a normál működése során olajat használ el, ezért az olajszintet rendszeresen ellenőrizni kell, például tankoláskor. Hosszabb utazás előtt mindig ellenőrizze az olajszintet.

Az olajfogyasztás mértéke sok mindentől függ: hogyan vezeti Ön az autót, az éghajlati és hőmérsékleti viszonyok, utak állapota. Az olajfogyasztás mértéke akár az 1 litert is elérheti 1 000 km levezetése alatt. Az olajfogyasztás valószínűleg magasabb, mint az általában megszokott, amikor a motor még új és bejáratás alatt van.

A motor leállítása után várjon legalább három percet, mielőtt ellenőrizné az olajszintet. Mindig győződjön meg arról, hogy az autó vízszintesen áll.

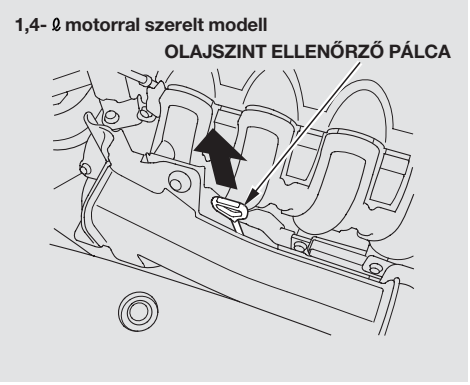

1. Húzza ki a pálcát (narancssárga fogantyú).

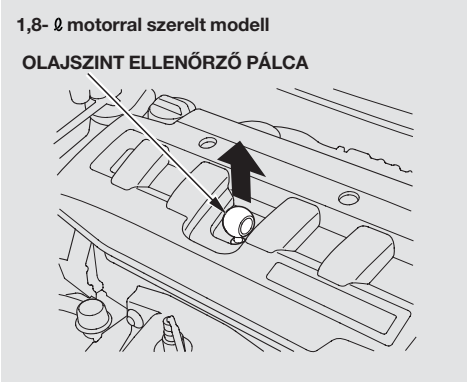

Vigyázzon, hogy az olajszint ellenőrző pálca kihúzása során ne cseppenjen olaj a motortérben található alkatrészekre és egységekre.

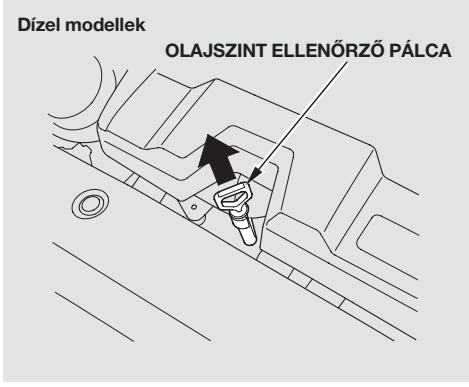

2. Törölje meg a pálcát tiszta ruhával vagy puha papírtörlővel.

3. Csúsztassa vissza a pálcát teljesen a helyére.

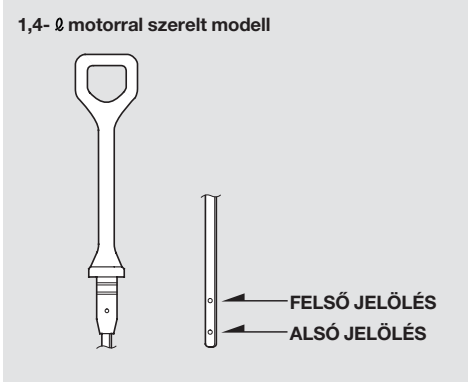

4. Húzza ki ismét, majd ellenőrizze a szintet. Az a jó, ha az alsó és felső jel között hagy nyomot az olaj a pálcán.

FOLYTATÓDIK

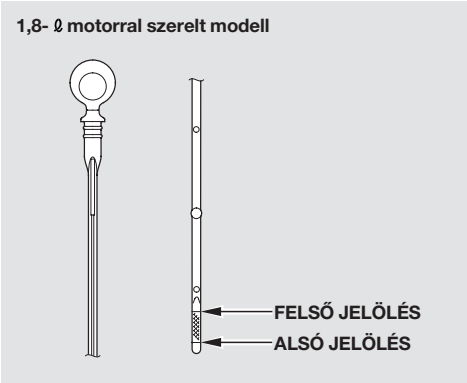

Ha az olajnyom az alsó jel közelében van vagy alatta, olvassa el benzines modellek esetén a 345 oldalon, dízel modellek esetén a 347 oldalon található **Olaj utántöltése** fejezetben felsorolt tudnivalókat.

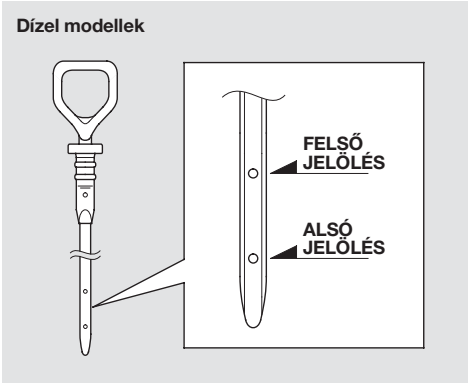

Hűtő folyadék ellenőrzés

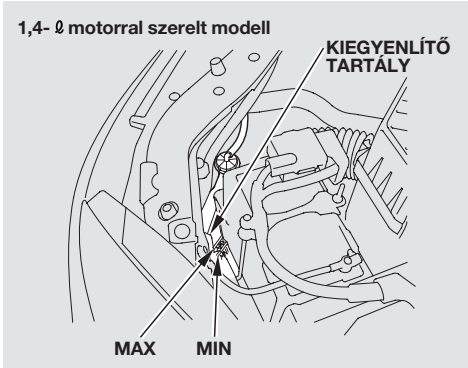

Benzines modelleknél

Ellenőrizze a hűtőfolyadék szintjét a tartályban; a MAX és MIN között kell lennie. Ha a MIN vonal alatt van, a 349 oldalon a **Hűtőfolyadék feltöltése** fejezetben leírtak szerint az előírt hűtőfolyadékból töltsön utána.

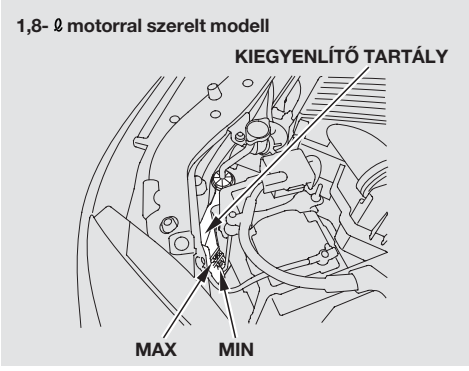

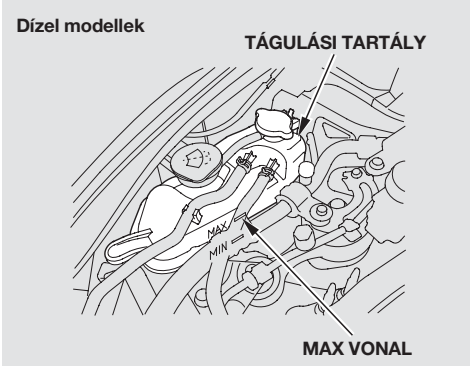

Dízel modelleknél

A hűtőfolyadék szintjét csak a motor hideg állapotában ellenőrizze.

Ellenőrizze a hűtőfolyadék szintjét a tartályban; a MAX és MIN között kell lennie. Ha a MIN szinten van, a 351 oldalon a **Hűtőfolyadék feltöltése** fejezetben leírtak szerint az előírt hűtőfolyadékból töltsön utána.

A 334 oldalon a **Tulajdonos által elvégzendő karbantartások** fejezetben további ellenőrzésekről olvashat, amelyeket időközönként el kell végeznie.

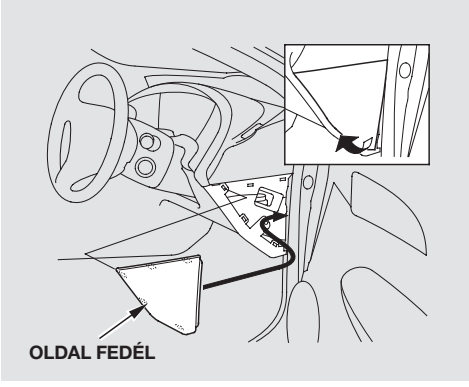

A vezető oldali légbefúvó mögött helyezték el az üzemanyag vezeték lezáró kapcsolót. Hozzáférése:

1. Nyissa ki a vezető ajtaját.

2. A fedél — ajtószigetelő gumi felé eső — első alsó szélénél fogva óvatosan pattintsa ki a fedelet.

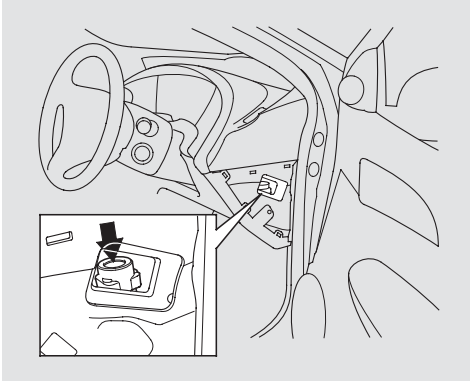

3. Óvatosan emelje le az oldalsó takaró fedelet.

4. Az üzemanyag vezeték lezáró kapcsolót a szélső befúvó mögött találja.

Erősebb ütközéskor vagy hirtelen fékezéskor ez a kapcsoló automatikusan elzárja a motor üzemanyag ellátását.

A kapcsoló leoldása után csak azután tudja a motort újraindítani, ha a kapcsolót annak megnyomásával alapállapotba helyezte.

⚠ FIGYELMEZTETÉS

A kifolyó benzin meggyulladhat, illetve felrobbanhat!

Mindig ellenőrizze, hogy nem szivárog-e valahol üzemanyag, mielőtt az üzemanyag ellátást a kapcsolóval visszaállítja.

Gazdaságos vezetés

- A karbantartás egyik legfontosabb része a **Tulajdonos által elvégzendő karbantartások** (lásd 334 . oldal).

  Például, ha alacsony a nyomás a gumiban, akkor a nagyobb ‘‘gördülési ellenállás’’ miatt megnő a fogyasztás.

  Télen az autó aljára rakódó hó szintén növeli a fogyasztást, mert többletsúlyt jelent, ill. növelheti a gördülési ellenállást. Az autó gyakori tisztítása csökkenti a fogyasztást és megelőzi a korróziót.

- Nyugodt vezetéssel gazdaságosabban közlekedhet. A sok gyorsítás, erőteljes fékezés megnöveli az üzemanyag fogyasztást.

- Lehetőleg mindig abban a legnagyobb sebességi fokozatban autózzon, ahol a motor még nem rángat.

- A forgalom függvényében próbáljon minél tovább azonos sebességgel haladni. Minden egyes lelassulás és újbóli felgyorsulás plusz üzemanyagot igényel. Használja a sebességtartó automatikát (néhány modell esetén), ha a forgalmi körülmények megengedik, ezáltal csökkentve a fogyasztást.

- A hidegindítások lecsökkentése érdekében próbáljon több rövid utat egyszerre elintézni.

- A légkondicionáló külön megterhelést jelent a motornak, ez többlet üzemanyag fogyasztást jelent. Nincs szükség a légkondicionáló állandó működtetésére, ilyenkor kapcsolja ki a légkondicionáló kapcsolót. Megfelelő külső hőmérséklet esetén a természetes szellőzés is hatásos.

Az autó módosítása, ill. nem eredeti Honda tartozék beszerelése megváltoztathatja az autó menetstabilitását, biztonságát. Mielőtt döntene ezen termékek megvásárlásáról vagy bármilyen módosítás végrehajtásáról, olvassa el a következő fejezetet.

Kiegészítő felszerelések
Honda márkakereskedőjénél számtalan olyan eredeti Honda tartozékot vásárolhat, amellyel saját igényei szerint felszerelheti Hondáját, egyéniséget adhat autójának. Ezeket a tartozékokat az Ön Honda gépkocsijához tervezték, ahhoz tökéletesen illeszkednek.

A nem eredeti Honda kiegészítők általános felhasználásra készültek. Bár ezek a termékek felszerelhetők az autójára, de nem biztos, hogy megfelelnek a szigorú gyári előírásoknak. A nem megfelelő kiegészítők felszerelése jelentősen rontja autója kezelhetőségét, stabilitását.

⚠ FIGYELMEZTETÉS

Nem megfelelő kiegészítők beépítése, helytelen átalakítások végrehajtása ronthatják autója kezelhetőségét, stabilitását, csökkenthetik a teljesítményét, sérüléssel esetleg halállal járó balesetet okozhatnak.

Tartsa be a kezelési könyv összes utasítását, a kiegészítők beszerelésére és az átalakításokra vonatkozóan.

A szakszerűen beépített kiegészítők (mobil telefon, riasztó, autórádió, stb.) nem zavarják az autó számítógép vezérlésű rendszereinek (például SRS, ABS rendszerek) működését.

Bármilyen kiegészítő beszerelése előtt:

- Győződjön meg, hogy a beszerelt tartozék nem befolyásolja az autó világítását, illetve nem zavarja az autó rendszereinek normális működését.
- Győződjön meg, hogy az elektromos berendezések energiaigénye nem haladja meg az autó elektromos hálózatának terhelhetőségét (lásd 448 . oldal).
- Bármilyen elektromos berendezés beszerelése előtt a beszerelést végző lépjen kapcsolatba az Ön Honda márkakereskedőjével. Ha lehetséges, akkor a márkakereskedője végezze el a berendezés beszerelése utáni utóellenőrzést.
- Ne szereljen kiegészítő felszereléseket az oldalsó oszlopokra és a hátsó szélvédőnél keresztbe, mert ezek akadályozhatják a függöny légzsákok helyes működését.

Járművének átalakítása
Az autó eredeti berendezéseinek, részegységeinek, alkatrészeinek eltávolítása vagy utángyártott, nem eredeti Honda alkatrészre való cseréje súlyosan veszélyezteti az autó kezelhetőségét, menetstabilitását és megbízhatóságát.

Például:

- Süllyesztett nem gyári felfüggesztések az autó szabadmagasságát csökkentik és az ezzel járó átalakítások megnövelik a veszélyét annak, hogy az autó alja nekiütődik az útfelületnek, vagy a gépkocsi felakad a "fekvőrendőrön", járdaszegélyen. Ha ez nagyobb sebességnél következik be, a légzsákok kinyílhatnak.

- Emelt, nem gyári felfüggesztések csökkentik az autó kezelhetőségét és stabilitását.

- Az utángyártott univerzális keréktárcsák használata jelentős terhelést okozhatnak a felfüggesztés elemeinél.

- Az eredetitől eltérő méretű keréktárcsák, gumiabroncsok jelentősen csökkentik az autó kezelhetőségét, károsan befolyásolják a blokkolásgátló (ABS) és az autó egyéb rendszereinek működését.

- A kormánykerék vagy a légzsákrendszer (SRS) egyéb alkatrészeinek módosítása a rendszer működésképességét veszélyeztetik.

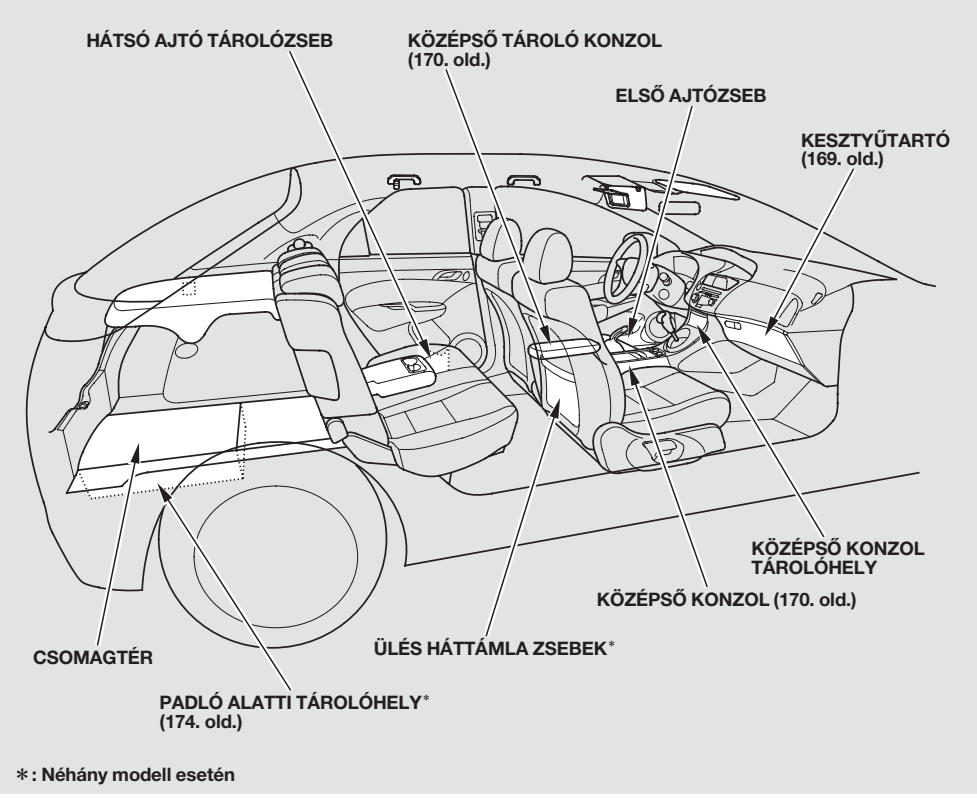

Az Ön autójában számos olyan tároló helyet alakítottak ki, ahol biztonságosan elhelyezheti csomagjait, illetve személyes tárgyait.

- Kesztyűtartó
- Ajtó és ülés tárolózsebek
- Csomagtér (a hátsó üléstámlák lehajtásával a csomagtér tovább növelhető), és a hátsó ülés alatti tárolótér.
- Középső konzol tárolórekesz
- Középső tárolórekesz
- Tetőcsomagtartó (ha felszerelés)

Túl sok csomag szállítása, vagy a szállított csomagok nem megfelelő elhelyezése veszélyeztetik az autó stabilitását, vezethetőségét. Mielőtt bármilyen csomagot szállítana autójában, figyelmesen olvassa el a következő fejezetet.

Terhelhetőség
Az autóba való rakodáskor kérjük, vegye figyelembe azt, hogy annak össztömege utasokkal, csomagokkal, vonóhorog terhelésével együtt sem haladhatja meg a jármű megengedett legnagyobb össztömegét. Az első és a hátsó tengelyek terhelése szintén nem haladhatja meg a maximálisan megengedett tengelyterhelési értékeket.
A megengedett legnagyobb össztömeg és az ebből adódó tengelyterhelési értékek a 466 oldalon olvashatók.

⚠ FIGYELMEZTETÉS

A jármű túlterhelése, a rakomány szakszerűtlen elhelyezése rontja az autó kezelhetőségét, stabilitását, ugyanakkor súlyos sérülésekkel járó balesetet okozhat.

Mindig tartsa be a kezelési könyvben leírt terhelési határértékeket és a rakodási utasításokat.

Csomagok szállítása az utastérben

- Minden olyan tárgyat megfelelően helyezzen el és rögzítsen, amely egy esetleges balesetnél elszabadulva sérüléseket okozhat.
- Győződjön meg arról, hogy az első ülések mögé, a padlóra helyezett tárgyak nem tudnak előre gurulni az ülések alatt, ezzel akadályozva a vezetőt a pedálok kezelésében, az ülés beállításában.
- Menetközben mindig tartsa zárva a kesztyűtartót. Balesetnél, vagy hirtelen fékezésnél a nyitott kesztyűtartó az első utas térdsérüléseit okozhatja.

Csomagok szállítása a csomagtartóban, vagy a tetőcsomagtartón

- A szállítandó csomagokat egyenletesen rendezze el a csomagtartó padlóján úgy, hogy a nehezebbek kerüljenek legalulra és lehetőleg a csomagtartó legbelső részére.
  A berakodott tárgyakat próbálja meg hevederrel vagy kötéllel rögzíteni, hogy azok vezetés közben ne mozduljanak el.

- Ha a hátsó üléstámlák lehajtásával, vagy az ülőlap felhajtásával szállít csomagokat autójában, minden olyan tárgyat megfelelően kötözzön le, amely egy esetleges balesetnél, vagy egy hirtelen fékezésnél előre repülhet.
  A berakodott tárgyakat próbálja meg zsinórral vagy kötéllel rögzíteni, hogy azok vezetés közben ne mozduljanak el.
  Az első ülések háttámlájánál magasabbra ne pakoljon.

  Hátsó üléstámlák ledöntését lásd 156 . oldalon.

- Amennyiben úgy szállít csomagot, hogy a hátsó üléslapot felhajtja, vegye figyelembe, hogy a tárgy magassága ne haladja meg a hátsó ablak alsó szélét. Ellenkező esetben akadályozza a függönylégzsák működését.

- Ne tegyen semmilyen tárgyat a kalaptartóra, illetve ne szállítson olyan tárgyat, amely magasabb a hátsó ülések háttámlájánál. Ezek gátolják a hátsó kilátást, illetve egy esetleges balesetnél, vagy egy hirtelen fékezésnél előre repülhetnek.

- Ha olyan nagyméretű tárgyakat szállít, hogy a csomagtér ajtót nem lehet becsukni, a kipufogó gáz beáramolhat az utastérbe.
  A **szén-monoxid mérgezés** elkerülése érdekében kövesse a 65 . oldalon leírt utasításokat.

- Ha a tetőcsomagtartón szállít csomagokat, bizonyosodjon meg arról, hogy a tetőcsomagtartó tömege és a rárakott teher tömege együtt nem haladja meg a tető terhelhetőségét. További információért lépjen kapcsolatba Honda márkakereskedőjével.

Egyes kiegészítő felszerelésként vásárolható tetőcsomagtartók esetén a csomagtartó terhelése alacsonyabb is lehet. Kérjük, ellenőrizze ezt a tetőcsomagtartó kezelési leírásában.

Az eredeti Honda kiegészítők között széles választékban találhatók különféle csomagrögzítő eszközök. Ezeket beszerezheti az Ön Honda márkakereskedőjénél.

MEGJEGYZÉS

Normál kerékpár tartó nem szerelhető a csomagtér ajtóra.

Csomagrögzítő kampók

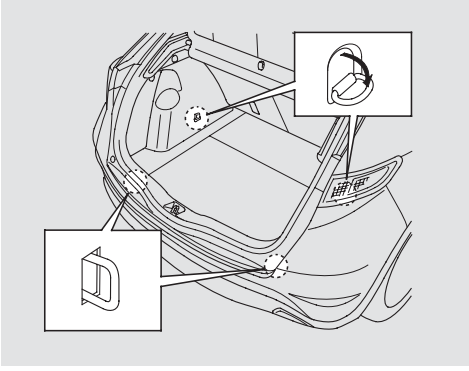

A biztonságos autózáshoz a csomagtartó padlójába épített horgokhoz rögzítheti csomagjait.

Normál pótkerékkel szerelt modelleknél
A defektes kerék hálóval való rögzítéséhez is használhatja ezeket a horgokat (lásd 415 . oldal).

Ebben a fejezetben tanácsokat adunk a különböző körülmények közötti indításra, bemutatjuk a 6 sebességes kézi sebességváltók kezelését. Ismertetjük a parkolásnál szükséges tennivalókat, az autójának fékrendszerét, menetstabilizáló (VSA) rendszerét, és a teendőket utánfutó vontatásakor.

Vezetési tanácsok 308
Vezetés előkészületei 309
A motor indítása (Benzines modellek)..... 310
A motor indítása (Dízel modellek) 311
Kézi sebességváltó 313
Parkolás 317
Fékrendszer 318
Blokkolásgátló berendezés (ABS) 319
Jármű Stabilitást Segítő Rendszer (VSA) 321
Vezetés rosszidőben 323
Utánfutó vontatása 325

Autójának súlypontját alacsonyra terveztük a teljesítmény kihasználás, és az optimális kezelhetőség érdekében. Az alacsony szabadmagasság, és az alacsony profilú gumiabroncsok miatt, csak jól karbantartott utakon használja.

- Ne hajtson túlzott sebességgel gödrös, rossz minőségű utakon. Az autó alját leütve, megsérülhet a felfüggesztés, vagy a padlólemez. A ‘‘fekvő rendőrökön’’ való gyors áthajtás is megsértheti autóját.

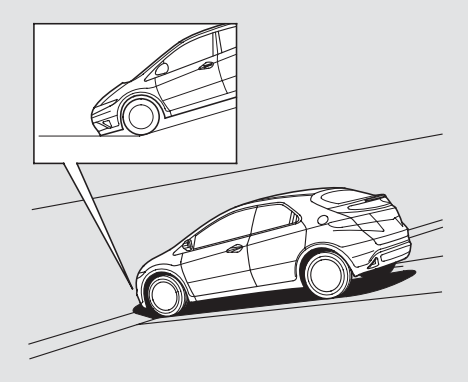

- Figyelmesen hajtson le a felhajtókról és a járda szegélyekről, mert az első és hátsó lökhárítók megsérülhetnek. Ugyancsak figyeljen erre az autó mentésekor, az autómentőre való fel- illetve levontatásakor.

Mielőtt autóját elindítja, minden nap ellenőriznie és beállítania kell a következőket:

1. Ellenőrizze az ablakok, a tükrök és a lámpaüvegek tisztaságát. Ha szükséges távolítsa el a párát, havat vagy a jeget.

2. Ellenőrizze, hogy a motorháztető teljesen le van-e zárva.

3. Ellenőrizze, hogy a csomagtérajtó teljesen bezáródott-e.

4. Szemrevételezéssel ellenőrizze a gumik állapotát. Ha laposnak tűnnek, állítsa be a guminyomásokat.

5. Ellenőrizze az autó belsejében levő tárgyak megfelelő tárolását és rögzítését.

6. Ellenőrizze az ülések beállítását (153 . oldal).

7. Ellenőrizze a külső és belső tükrök beállítását (165 . oldal).

8. Ellenőrizze a kormánykerék beállítását (139 . oldal).

9. Ellenőrizze az ajtók becsukását.

10. Kapcsolja be biztonsági övét. Ellenőrizze, hogy az utasok is bekötötték-e magukat (17 . oldal).

11. Ellenőrizze a műszerfal műszereit és jelzőlámpáit (72 . oldal).

1. Húzza be a kéziféket.

2. Hideg időben minden elektromos fogyasztót kapcsoljon ki, hogy csökkentse az akkumulátor terhelését.

3. Nyomja be a kuplungpedált és tegye a sebességváltót üresbe.

4. Kapcsolja be a gyújtást, ON (II).

5. A gázpedál benyomása nélkül indítsa be a motort, nyomja meg az ENGINE START (MOTOR INDÍTÓ) gombot . Ha a motor nem indul be azonnal, ne nyomja a gombot tovább 15 másodpercnél. Tartson 10 másodperc szünetet, majd próbálja meg újra.

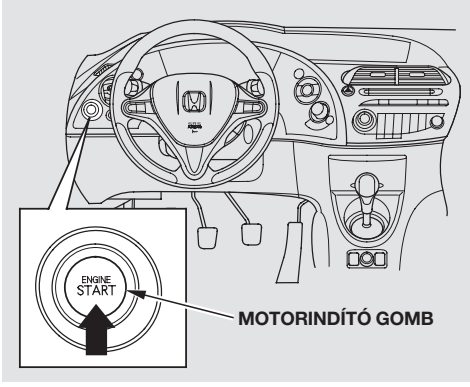

MEGJEGYZÉS

Az immobilizer rendszer segít megvédeni az autóját a lopástól. Ha egy nem megfelelő kóddal ellátott kulcsot (vagy egyéb eszközt) használ, akkor az autó üzemanyag rendszere nem működik. Lásd **Immobilizer rendszer fejezetet** a 141. oldalon.

6. Amennyiben a motor nem indult be 15 másodpercen belül, vagy beindult ugyan, de le is állt, akkor próbálkozzon újra a 5. lépésben leírtakkal, a gázpedált félig benyomva. Ha a motor beindult, engedje fel a gázpedált, így a motor nem pörög fel nagy fordulatszámra.

7. Ha nem indulna a motor, nyomja be teljesen a gázpedált és tartsa ebben a helyzetben indítás közben. Ha a motor most sem indulna, térjen vissza a 6. pont szerinti eljáráshoz.

MEGJEGYZÉS

Hideg időben nehezebb a motor indítása. A ritka levegő (2.400 m felett) fokozza az indítási nehézséget.

Ha a külső hőmérséklet fagypont alatti vagy több napon át nem használta az autót, néhány percig álló helyzetben melegítse a motort (Németországban tilos! § 30 StVO).

1. Húzza be a kéziféket.

2. Minden elektromos fogyasztót kapcsoljon ki, hogy csökkentse az akkumulátor terhelését.

3. Nyomja be a kuplungpedált és tegye a sebességváltót üresbe.

4. Fordítsa a gyújtáskapcsoló kulcsot ON (II) állásba. Várja meg, amíg az izzítást visszajelző lámpa ki nem alszik.

5. A gázpedál benyomása nélkül indítsa be a motort, nyomja meg az ENGINE START (MOTOR INDÍTÓ) gombot . Ha a motor nem indul be azonnal, ne nyomja a gombot tovább 15 másodpercnél (20 másodperc hideg időben). Tartson 20 másodperc szünetet, majd próbálja meg újra.

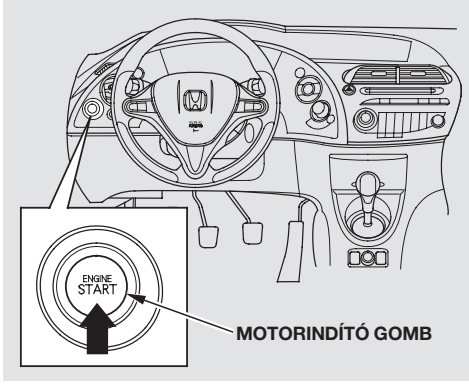

MEGJEGYZÉS

Az immobilizer rendszer segít megvédeni az autóját a lopástól. Ha egy nem megfelelő kóddal ellátott kulcsot (vagy egyéb eszközt) használ, akkor az autó üzemanyag rendszere nem működik. Lásd **Immobilizer rendszer fejezetet** a 141 . oldalon.

Hideg időben

Nagy hidegben az akkumulátor töltés és az olajnyomás visszajelző lámpa csak hosszabb idő múlva alszik ki. Hasonlóképpen a motor indításához szükséges idő is növekszik.

Bemelegítés

Az üzemanyag gazdaságosságra való tekintettel tanácsos az autó beindítása után azonnal elindulni, ugyanakkor figyelembe kell venni, hogy a motor normál üzemi hőmérsékletének elérése előtt a nagy gázzal történő gyorsítások vagy a motor nagy fordulatszámon történő járatása a motor tönkremeneteléhez vezethetnek.

FOLYTATÓDIK

MEGJEGYZÉS

Amíg az olajnyomás visszajelző lámpa világít, addig a motor fordulatszáma nem lépheti túl az indításkor jellemző alapjárati fordulatszámot. Ez biztosítja azt, hogy a normál üzemmód és elindulás előtt a turbó feltöltő csapágyai megfelelő kenést kapjanak.

Gyújtás lekapcsolása
Ahhoz, hogy a turbó feltöltő csapágyai nehogy sérüljenek a nem hatékony kenés következtében, leállítás előtt MINDEN ESETBEN járassa a motort alapjáraton legalább 10 másodpercig.

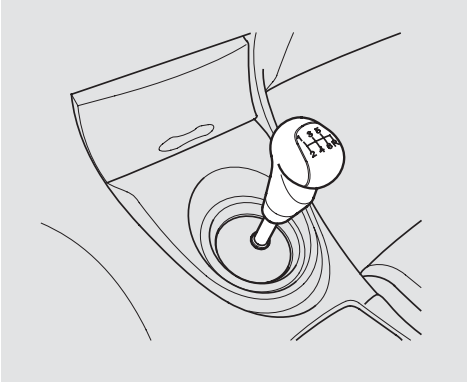

A kézi sebességváltó minden előremeneti fokozata szinkronizált. Retesz biztosítja, hogy az ötödik fokozatból ne tudjon hátramenetbe kapcsolni a hatodik fokozat helyett (lásd 316 . oldal).

Váltáskor nyomja be teljesen a tengelykapcsoló pedálját, váltson, majd lassan engedje fel a pedált. Ha nem vált, ne tartsa a lábát a kuplungkapcsoló pedálján, mert azzal idő előtti elhasználódást okoz.

Mielőtt hátramenetbe kapcsol, teljesen álljon meg az autóval. Ha mozgó autóban kapcsol hátramenetbe, akkor tönkreteheti a sebességváltót. Mielőtt hátramenetbe kapcsol, nyomja be a tengelykapcsoló-pedált és tartson rövid szünetet. Ebben a pillanatban bármelyik előrementi fokozatba is beteheti a váltót. Ezzel a módszerrel reccsenés mentesen kapcsolhat.

Lassításkor alacsonyabb fokozatba kapcsolva kihasználhatja a motor fékező hatását is. A motorfék hatása lejtőn lefelé biztonságos autózást biztosít, használatával megelőzheti a fékek felmelegedését. Ne váltson úgy vissza, hogy attól a motor fordulatszáma a tilos (vörös) tartományba kerüljön. Ha nincs az autóban fordulatszámmérő, akkor úgy váltson vissza, hogy a sebesség soha ne lépje túl az alacsonyabb sebességi fokozatban megengedett legnagyobb sebességet. Nézze meg az egyes fokozatokhoz tartozó maximális sebességekről szóló részt.

⚠ FIGYELMEZTETÉS

Csúszós úton hirtelen lassításkor vagy gyorsításkor elveszítheti uralmát az autó felett. Ha ütközik, megsérülhet.

Ha csúszós úton vezet, legyen különösen óvatos.

FOLYTATÓDIK

MEGJEGYZÉS

Ne pihentesse kezét a váltókaron, mert kezének súlya továbbítódik a sebváltó kapcsoló mechanizmusára, annak idő elötti kopását előidézve.

Egyes modellek esetén
Autójába alumínium sebváltógombot szereltünk, ezért előfordulhat, hogy a tűző napon hagyott autóba szállva a gombot forrónak találja. Legyen óvatos mielőtt elindul, nehogy megégesse a kezét. Fagyos időben a váltógombot túlságosan hidegnek találja.

Ajánlott kapcsolási tartomány
Lehetőleg abban a legmagasabb fokozatban vezessen, amelyben még nem rángat a motor, és finoman gyorsítson. Ilyenkor takarékosan vezet, és a motor üzeme is tisztább. A szokásos gyorsítást figyelembe véve a következő sebességeknél ajánlatos feljebb kapcsolni.

1,4 ℓ és 1,8 ℓ motorral szerelt modellek

Felkapcsolás	Normál gyorsítás
1-ből 2-be	15 km/h
2-ből 3-ba	35 km/h
3-ból 4-be	50 km/h
4-ből 5-be	75 km/h
5-ből 6-ba	100 km/h

Dízel motorral szerelt modelleknél

Felkapcsolás	Normál gyorsítás
1-ből 2-be	15 km/h
2-ből 3-ba	35 km/h
3-ból 4-be	55 km/h
4-ből 5-be	70 km/h
5-ből 6-ba	85 km/h

A műszerfalon lévő fordulatszám visszajelző figyelmezteti, ha közelít a maximális motor fordulatszámhoz — piros zóna — (lásd 85 . oldal).

Maximálisan megengedett sebesség
A táblázatban megadott értékek az egyes fokozatokban megengedett legnagyobb sebességet jelentik. Ha ezeket túllépi, a motor túlpörög, a fordulatszámláló műszer mutatója a vörös mezőbe ér. Ilyenkor a motort vezérlő elektronika leszabályozza a fordulatszámot. Ha lecsökkenti a motor fordulatszámát, a motor újra szabályosan működik.

Mielőtt visszaváltana legyen biztos abban, hogy nem lépi át a táblázatban szereplő sebességi értékeket. Ellenkező esetben a motor tönkremehet.

1,4- ℓ motorral szerelt modell

Sebességi fokozat	Maximálisan megengedett sebesség
1.	41 km/h
2.	77 km/h
3.	117 km/h
4.	153 km/h
5.	179 km/h

1,8- ℓ motorral szerelt modell

Sebességi fokozat	Maximálisan megengedett sebesség
1.	57 km/h
2.	97 km/h
3.	139 km/h
4.	172 km/h
5.	213 km/h

2,2- ℓ motorral szerelt modell (dízel)

Sebességi fokozat	Maximálisan megengedett sebesség*4
1.	40 km/h
2.	77 km/h
3.	119 km/h
4.	161 km/h
5.	202 km/h

*4 : A jelölt értékek a motor 4.500-as fordulatszámánál mérve.

Hátramenet reteszelés
A kézi sebességváltó hátramenet reteszeléssel rendelkezik, biztosítva ezzel azt, hogy előre mozgás közben ne tudjon hátramenetbe kapcsolni. Amennyiben nem tud hátramenetbe kapcsolni az autó megállása után:

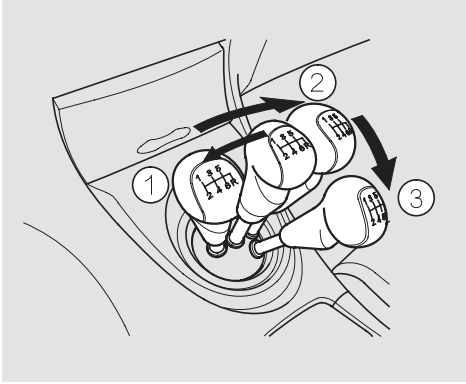

1. Nyomja le és tartsa lenyomva a kuplung pedált, miközben a váltókart az üres fokozat síkjában az egyes és kettes sebességi fokozatok irányába mozgatja, majd tegye hátramenetbe.
2. Ha továbbra sem tud hátramenetbe kapcsolni, akkor húzza be a kéziféket és fordítsa a gyújtáskulcsot ACCESSORY (I) vagy LOCK (0) állásba.
3. Nyomja le a kuplung pedált és kapcsoljon hátramenetbe.
4. A kuplungpedált továbbra is lenyomva tartva indítsa el az autót.

Amennyiben az autójában csak ily módon lehetséges a hátramenet kapcsolása, akkor az autóban valamilyen meghibásodás lehetséges. Keresse fel Honda Márkakereskedőjét.

Parkolásnál mindig húzza be a kéziféket. Lejtőn parkolva mindig bizonyosodjon meg arról, hogy behúzta a kéziféket, ellenkező esetben az autója könnyen elgurulhat.

Parkolási ötletek

- Ellenőrizze, hogy az ablakok fel vannak-e húzva.
- Kapcsolja le a világítást.
- A csomagjait, értékeit vigye magával, vagy legalább helyezze be a csomagtartóba.
- Zárja be az ajtókat.

  Riasztó rendszerrel szerelt modellek esetén
  Ellenőrizze a műszerfalon található kijelzőt, amely azt mutatja, hogy a riasztó rendszer élesítve lett.
- Soha ne parkoljon kiszáradt füves részen, vagy más gyúlékony anyag közelében. A katalizátor, üzeméből adódóan nagyon meleg, lángra lobbanthatja környezetét.
- Ha emelkedőn orral felfelé parkol, kormányozza a járdaszegélytől kifelé a kerekeket, és kapcsoljon első sebességi fokozatba.
- Ha lejtőn orral lefelé parkol, kormányozza a járdaszegély felé az első kerekeket és kapcsoljon hátrameneti fokozatba.
- Elindulás előtt győződjön meg arról, hogy a kéziféket teljesen kiengedte. A nem teljesen kiengedett kézifékkel autózva a hátsó fék túlmelegedhet, károsodhat.

MEGJEGYZÉS

Ne helyezzen el napvédőt a felső és az alsó kijelző közé, mert nagy melegben tönkre mehet a felső kijelző a túlzott hőterheléstől.

Autójának első féke hűtött féktárcsával szerelt, míg hátul — modelltől függően — tárcsa, illetve dobféket talál. A fékpedálra kifejtendő erőt szervo berendezés segíti. Blokkolásgátló, ABS segíti megtartani az autó kormányozhatóságát különösen erős fékezések esetén.

Ha állandóan a fékpedálon tartja a lábát, a fék felmelegszik, ami csökkenti hatékonyságát, egyúttal folyamatosan égnek a hátsó féklámpák, megtévesztve az Ön mögött közlekedőket.

A lejtőn való hosszabb fékezéskor a fékek felmelegednek, ami csökkenti a hatásosságukat. Ezért alacsonyabb fokozatba kapcsolva használja ki a motor fékező erejét, vegye le lábát a gázpedálról.

Ha mély vízen haladt keresztül, próbálja ki a fékeket. Óvatosan lépjen a fékre, és ellenőrizze a fékhatást. Ha nem működnének kellően, lépjen a fékpedálra többször egymás után addig, amíg a fékek ismét jól működnek. A vizes fékek megnövelik a fékutat, ezért ilyenkor különösen óvatosan vezessen.

A fékrendszer felépítése
A fékrendszer hidraulikus, kétkörös felépítésű. Mindegyik rendszer átlósan működik (a bal első fék a jobb hátsóval van összekötve, stb.). Ha az egyik rendszer meghibásodna, a másik kör még működik.

Fékbetét kopásjelző
A négy keréken lévő tárcsafékekre akusztikus visszajelzőket szereltek.

Amikor a fékbetéteket már cserélni kell, jellegzetes fémes, csikorgó hangot hall fékezéskor. Ha nem cseréli ki a betéteket, a hangjelenség állandósul. A fék egyébként néha enyhén csikorgó hangot adhat, finom fékezésekkor.

Az ABS segít fenntartani a kormányozhatóságot. Működése a kerekek blokkolásának és megcsúszásának megakadályozásán alapul.

Az ABS elosztja továbbá az első és hátsó fékekhez jutó erőt a jármű terhelésének függvényében.

Soha ne pumpálja a fékpedált, hiszen ez a funkciója az ABS berendezésnek. Fékezzen egyenletes határozott erővel, ahogy azt a forgalmi szituációk megkövetelik. Vetkőzze le a régi beidegződést: ‘‘kanyar közben nem fékezni’’.

Az ABS működése során — teljesen normális jelenség — hangot hallat. Ugyancsak érezni fogja a pedál ‘‘visszarúgását’’. Ezek normális visszajelzések működés közben, mivel az ABS rendszer pumpálja a féket. Havon, vagy jeges úton erősen fékezve az ABS szinte azonnal működésbe lép.

ABS visszajelző

Ha az ABS ellenőrzőlámpa kigyullad a műszerfalon, a blokkolásgátló rendszer kikapcsol. A fékrendszer azonban hagyományos fékként továbbra is működik és a szokásos fékhatást nyújtja. Hiba esetén azonnal forduljon Honda márkakereskedőjéhez.

Ha felgyullad az ABS hibajelző, minden esetben ellenőrizze a fék hatásosságát a 447 . oldalon leírtaknak megfelelően.

FOLYTATÓDIK

Ha az ABS ellenőrző lámpa és a kézifék-fékrendszer ellenőrző lámpa együtt kigyullad teljesen kiengedett kézifék mellett, akkor az első-hátsó tengely közötti elektronikus fékerő elosztás sem működik.

Ellenőrizze fékrendszerét a 447. oldalon leírtaknak megfelelően. Ha a fékrendszer hibátlannak tűnik, lassan hajtson és minél előbb javíttassa meg autóját az Ön Honda márkakereskedőjével. Kerülje a hirtelen fékezéseket, mert a hátsó kerekek könnyen blokkolhatnak és az autó megpördülhet.

A VSA rendszer visszajelző lámpa az ABS visszajelző lámpával együtt gyullad ki.

Fontos biztonsági emlékeztető
Az ABS nem csökkenti le a megállásig szükséges időt, illetve nem rövidíti le a fékutat. Funkcióját tekintve a kormányozhatóságot hivatott biztosítani fékezés közben.

Az ABS nem gátolja meg az autó megpördülését, ha túl nagy sebességgel kanyarodik, vagy hirtelen vált sávot. Mindig az útviszonyoknak megfelelő sebességgel vezessen.

Az ABS nem tudja megelőzni a stabilitás elvesztését, ha Ön nagy sebességgel kanyarodva erősen fékez. A hirtelen kormánymozdulatok miatt szintén megpördülhet.

Az ABS rendszerrel felszerelt autó laza vagy egyenetlen talajon hosszabb úton állhat meg, mint egy hasonló autó ABS nélkül. Az ABS rendszer nem ismeri a forgalmi helyzetet, nem hozza helyre a hibás döntéseket. Az Ön felelőssége, hogy az út- és időjárási viszonyoknak megfelelően vezesse járművét. Vezessen mindig biztonságosan.

A VSA rendszer segít megőrizni az autó irányíthatóságát, stabilitását kanyarodás közben, ha a kanyarodás túl élesre vagy túl nagy ívűre sikerül az ideálishoz képest. Szintén elősegíti a jobb tapadást laza vagy csúszós talajon történő gyorsítás közben. Mindezt a motor szabályozásával, illetve szükség szerint alkalmazott és elosztott fékezéssel éri el.

Amikor a VSA rendszer működik, akkor az autó nem a megszokott módon reagál a gázpedál használatára, és bizonyos hangot is hallhat az aktuátor felöl. Ilyenkor a VSA rendszer működés visszajelző lámpa is villog.

A VSA rendszer nem tudja biztosítani az autó irányíthatóságát és stabilitását minden helyzetben és nem képes az autó fékrendszerének teljes körű szabályozására. Továbbra is az Ön felelőssége marad az útviszonyoknak megfelelő sebességgel történő haladás és kanyarodás, illetve a követési távolság betartása.

Ha a VSA rendszer ki van kapcsolva és Ön álló helyzetből gyorsítani kezd, akkor az autója valamelyik irányba elhúzhat, továbbá nagyobb kormányerőre van szüksége a kormánykerék középső helyzetbe való visszafordításához.

Menetstabilizáló rendszer (VSA) aktivált visszajelző

Amikor a VSA rendszer működésbe lép, akkor a VSA működés visszajelző lámpa villogni kezd.

Menetstabilizáló rendszer (VSA) visszajelző

A VSA rendszer visszajelző lámpa (lásd 79 . oldal) kigyullad, amennyiben a VSA rendszer meghibásodik. Ilyenkor a VSA rendszer működés visszajelző lámpa szintén kigyullad.

Ha vezetés közben a VSA rendszer visszajelző lámpa kigyullad, akkor húzódjon az út szélére olyan helyen, ahol biztonságos megállni. Állítsa le, majd indítsa újra a motort és figyelje a VSA rendszer visszajelző lámpát. Ha a lámpa továbbra is világít, vagy az elindulás után ismét kigyullad, akkor az autóval keresse fel Honda Márkakereskedését.

FOLYTATÓDIK

Amennyiben a gyújtás ráadása ON (II) után a VSA rendszer visszajelző lámpa nem gyullad ki, akkor a VSA rendszer működésével probléma lehet. Ilyenkor haladéktalanul keresse fel a Honda Márkakereskedőjét az autó javítása céljából.

A VSA rendszer meghibásodása esetén az autójában a normál fékrendszer természetesen működik és az autó is normálisan tud kanyarodni, de a VSA rendszer által nyújtott és hozzáadott tapadási és stabilitási tulajdonságok elvesznek.

Menetstabilizáló rendszer (VSA) kikapcsoló gomb

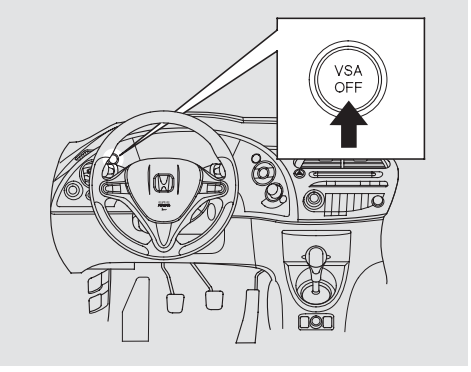

A kapcsoló a vezető oldali légbefúvó mellett található. Nyomja be, ha a VSA rendszert ki, illetve be kívánja kapcsolni.

Ha a VSA rendszer ki van kapcsolva, akkor a VSA rendszer működés visszajelző lámpa emlékeztetőül kigyullad.

Az autó beindítása esetén a VSA rendszer mindig automatikusan bekapcsol, akkor is, ha az autó leállítása előtt ki lett kapcsolva.

VSA és a gumiméretek

A különböző gumi és keréktárcsa méretek a VSA rendszer meghibásodását okozhatják. Ha gumit cserél, akkor mindig az eredeti gyárival megegyező méretű és típusú gumit használjon (lásd 389 . oldal).

Ha téli gumit szerel az autójára, akkor az eredeti gyárival megegyező méretűt használjon. Idézze fel a téli vezetésnél szükséges óvintézkedéseket, amelyeket akkor használna, ha az autó nem lenne VSA rendszerrel felszerelve.

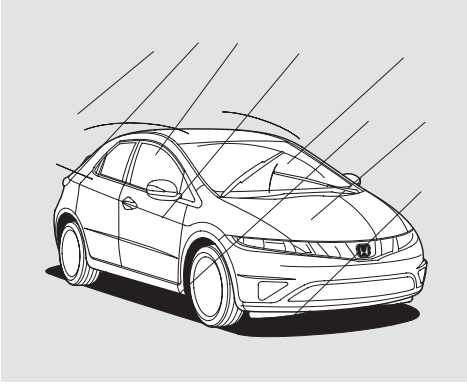

Esőben, ködben és hóban mindig más és más vezetési technika szükséges, mert a látótávolság csökken és megváltozik a gumik tapadása. Autója legyen mindig kifogástalan műszaki állapotban; rossz időben vezessen fokozott óvatossággal. A sebességtartó automatikát (néhány modell esetén) ilyen körülmények között ne használja.

Vezetési technika — Vezessen mindig lassabban, mint kedvező útviszonyok esetén. Csúszós úton az autó nehezebben engedelmeskedik parancsainak. Erős fékezés, gyors kormánymozdulat a kocsi megcsúszását eredményezheti nedves úton. Különösen óvatosan vezessen az első néhány kilométeren, amíg meg nem tapasztalja az útviszonyokat. Ez főként havas úton lényeges. A nyári hónapok alatt könnyen elfelejti az ember, a hóban való vezetés technikáját. Javasoljuk, hogy a tél beállta előtt frissítse fel ismereteit.

Ha hosszantartó szárazság után esőben vezet, legyen nagyon óvatos, mert az első esők olajat mosnak az útburkolatra, s az útfelület csúszóssá válik.

FOLYTATÓDIK

Láthatóság — Látni és látszani minden időjárási körülmények között igen fontos. Fokozottan érvényes ez rossz időjárási körülmények között. A tompított fénnyel való közlekedés még nappal is ajánlatos (lakott területen kívül kötelező).

Gyakran ellenőrizze az ablaktörlőt és a mosófolyadék tartályát. Legyen mindig elegendő folyadék a tartályban. Ha az ablaktörlők az üveg egyes részeit nem törlik le vagy csíkosan törölnek, cserélje ki őket. Az ablakok bepárásodásának megelőzésére használja a szélvédő párátlanítót és a légkondicionálót (néhány modell esetén) (lásd 137 . és 197 . oldalak).

Tapadás — Gyakran ellenőrizze a guminyomást és a köpenyek kopását. Mindkettő igen lényeges az aquaplaning - a kerék alatti vízfilm képződése - megelőzésében. Télen mind a négy keréken a téli gumik használata a legcélszerűbb.

Figyelje az útviszonyokat és ennek megfelelően vezessen. Az útviszonyok egyik pillanatról a másikra is megváltozhatnak. A nedves levelek olyan csúszósak lehetnek, akár a jég. A tisztának látszó úton vékony jégréteg rakódhat le. Ha a külső hőmérséklet fagypont közelében van, az útviszonyok igen veszélyesek lehetnek. Az út felületén víz és jég keveredhet, így minden előjel nélkül megváltozhat a kerekek tapadása.

Visszaváltáskor is legyen óvatos. Ha rossz a tapadás, akkor a meghajtott kerekek kismértékű forgási sebességváltozása is megcsúszással járhat.

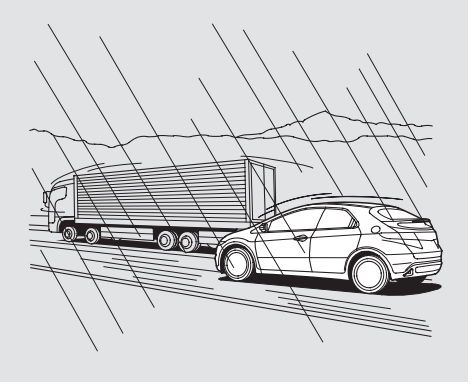

Legyen óvatos ha előz, vagy Önt előzik. A nagyobb járművek által felfröcskölt víz váratlanul ront a látási viszonyokon.

VIGYÁZAT: Ne vezessen olyan úton, amelyen mély víz áll. Ez a motor és az elektromos berendezések meghibásodásához, az autó tönkremeneteléhez vezethet.

Autóját elsősorban utasok és csomagjaik szállítására tervezték. Használhatja utánfutó vontatására is, ha a terhelhetőségi határértékeket betartja, megfelelő eszközöket használ és ha néhány általános szabályt az alábbiakban leírt módon gondosan betart.

⚠ FIGYELMEZTETÉS

A helytelenül terhelt autó és utánfutó csökkenti a kormányozhatóságot és a fékek hatását. Ez balesethez és súlyos sérüléshez vezethet.

Mielőtt útnak indul, gondosan ellenőrizze az autó és az utánfutó terhelését.

Terhelhetőség

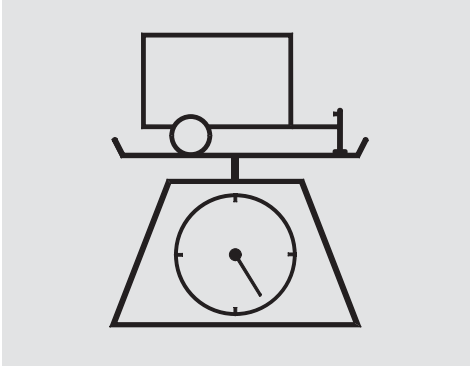

- A vonóhorog és az utánfutó (fékezett/ nem fékezett) tömege a csomagokkal együtt nem lehet több a maximális vontatható tömegnél (lásd 466 . oldal).

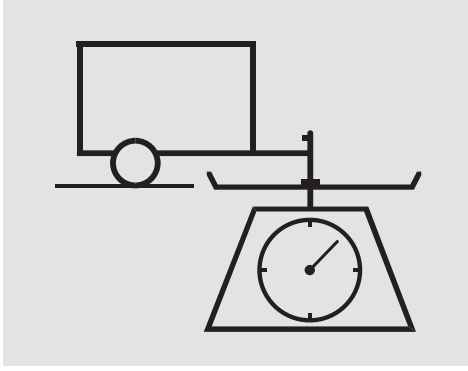

- A vonóhorog terhelése sohasem haladhatja meg a 75 kg-ot. Ez az az érték, amit a teljesen terhelt utánfutó fejt ki a horogra. Szabályként megállapítható, hogy 750 kg, alatti egytengelyes utánfutó terhelés esetén a vonóhorog terhelése az utánfutó terhelése tíz százaléka lehet.

FOLYTATÓDIK

- Például, ha az utánfutó és a terhelése 225 kg, a vonóhorog terhelése ennek tíz százaléka, azaz 22,5 kg. Ha szükséges, változtassa a csomagok helyzetét az utánfutóban, ezáltal a vonóhorog terhelése is megváltozik. A csomagok mintegy 60 százalékát helyezze előre és 40 százalékát hátra. Ha az utánfutó terhelése több mint 750 kg, tolja el a csomagokat a hátulsó rész felé. Sohase terhelje meg az utánfutót úgy, hogy a hátsó rész nehezebb legyen, mint az elülső. Ha így tenne, akkor megemelné az autó hátsó felfüggesztését, tengelyét, és csökkentené az úthoz tapadását.

- A megengedett legnagyobb tömeg soha nem lehet több, mint amennyi a 466 oldalon meg van adva.

- A megengedett legnagyobb tömeg az autó teljes tömege, a vezető, az utasok, a csomagok tömegének és a vonóhorog terhelésének összegzett értéke.

- Vegye figyelembe, hogy a kiegészítők felszerelése (beleértve a vonóhorgot is utánfutó esetén) csökkenti az autó terhelhetőségét.

Túlságosan nagy teher vontatása kihatással lehet az Ön autójának kezelhetőségére és teljesítményére. Ilyen esetben könnyen megsérülhet a motor és a hajtáslánc.

Terhelhetőség

Az össztömeg ellenőrzésének legjobb módja, ha leméri az autót és az utánfutót egy hitelesített mérleggel és összehasonlítja a gyári adatokkal.

Megfelelő mérleggel vagy speciális vonóhorog terhelés mérővel ellenőrizze az össztömeget, a tengelyterheléseket és a vonóhorogra jutó erőt első alkalommal (teljesen terhelt autó és utánfutó) és újra ellenőrizze, valahányszor a terhelési feltételek változnak.

Vonóhorog és tartozékai
A vontatáshoz sokféle berendezés vagy eszköz szükséges, az utánfutó méretétől, használati módjától és a vontatott tömegtől függően.

Az Ön részére szükséges berendezések kiválasztásához keresse fel a Honda Márkakereskedőjét, valamint kövesse a továbbiakban leírtakat. Győződjön meg arról, hogy minden berendezés az előírásoknak megfelelően lett felszerelve és kielégíti annak az országnak a szabályait, ahol az autót vezeti.

Vonóhorog
A vonóhorgot az autó alvázához kell erősíteni oly módon, hogy a terhelés nagy felületen oszoljon el.
A vonóhorog rögzítési pontjait a 465 . oldalon találja meg.

Biztonsági láncok
Ha utánfutót vontat, mindig használjon biztonsági láncot. A láncot mindkét végén biztonságosan rögzítse. Úgy tegye fel, hogy biztosan megtartsa az utánfutót akkor is, ha a vonófej leesne a horogról. A lánc ne lógjon a földre, de túl feszes se legyen, mert éles kanyarokban ez akadályozhatja a fordulást.

Utánfutó fékrendszere
Amikor az utánfutót kiválasztja, vegye figyelembe, hogy autója csak elektromosan működtethető fékkel rendelkező utánfutót képes vontatni. Nincs lehetőség hidraulikus fékrendszer működtetésére, az autó hidraulikus fékrendszeréhez való csatlakoztatására. Minden ilyen irányú próbálkozás csak autója fékrendszerének hatásosságát gyengíti, működését teszi bizonytalanná.

Vegye fel a kapcsolatot a Honda Márkakereskedőjével az elektromos fékek felszerelésével kapcsolatos további információkért.

FOLYTATÓDIK

Utánfutó világítás
A vontatmány világítótesteinek, és egyéb felszereléseinek meg kell felelni az adott országban érvényes előírásoknak. Ha külföldre utazik, nézzen utána a helyi előírásoknak.

Amennyiben szükséges Honda Márkakereskedőjénél beszerezhet autójához opcionális utánfutó világítás csatlakozót.

Mivel a különböző típusú utánfutók vezetékei és világítása különbözőek, ezért tapasztalt szerelő segítségével módosítsa a világítás csatlakozót. Esetlegesen egy köztes csatlakozó is szükséges lehet az autó és az utánfutó világításrendszere között.

Minden olyan esetben, ha utánfutó világítást akar az autója világítási rendszeréhez csatlakoztatni, feltétlenül keresse fel az Ön Honda Márkakereskedőjét.

További utánfutó felszerelés
Sok országban törvény szabályozza az utánfutót vontató autók tükreinek nagyságát, elhelyezését. Mindig vegye figyelembe az előírásokat. Ha jogszabály nem is írja elő, javasoljuk a tükrök felszerelését. Kapcsolja fel az utánfutót autójához, és nézze meg az eredeti tükörben, mennyire rontja a hátralátást. Ha nem lát kellően hátra - nagy a holttér, nem lát az autó mögé - akkor kiegészítő tükröket kell felszerelnie.

Vegye fel a kapcsolatot a Honda Márkakereskedőjével a vontatáshoz szükséges további felszerelések beszerzésével kapcsolatban.

Vontatás előtti ellenőrzés
Ellenőrizze a következőket vontatás előtt:

- Az autó karbantartása el lett végezve, továbbá a gumik, fékek, felfüggesztés elemei és a hűtési rendszer megfelelően működnek.
- Az utánfutó megfelelően karban van tartva és kifogástalan állapotban van.
- Az összes tömeg és terhelési adat a megadott határértékeket nem lépi túl.
- A horog, a biztonsági lánc és az egyéb berendezések biztosan rögzítve vannak.
- Az utánfutóhoz tartozó és azon található minden tárgy megfelelően rögzítve van és vezetés közben nem tud elmozdulni.

- Az autó és az utánfutó világítása és a fékek megfelelően működnek.

- A guminyomásokat az autón és a pótkeréken (amennyiben gyárilag szerelt), valamint az utánfutó kerekein és a pótkeréken is a gyártó előírásainak megfelelőek.

- Legyen tisztában a vontatásra vonatkozó közlekedési szabályokkal, az előírt sebességkorlátozásokkal. Amennyiben külföldre utazik, előre tájékozódjon a cél országban érvényes előírásokról. Ha utánfutót vontatva több országon utazik keresztül, tájékozódjon az érintendő országokban érvényben lévő jogszabályokról. A különböző országok előírásai eltérőek lehetnek.

Utánfutót vontató gépjármű sebessége 100 km/h - ra van korlátozva.

Biztonságos vontatás

A vontatás következtében megnövekedett súly, hossz és magasság mind hatással van az autó kezelhetőségére és teljesítményére, így a vontatás különleges vezetési tudást és képességet kíván meg.

Az Ön és mások biztonsága érdekében, mielőtt normál útra hajt, ne sajnálja az időt a különböző vezetési manőverek, helyzetek begyakorlására és olvassa el a következő tanácsokat, javaslatokat.

Sebességi fokozatok és sebesség kiválasztása vontatáskor

Minden vezetési körülmény között lassabban vezessen és tartsa be a vontatásra előírt sebességhatárokat.

Minden vezetési körülmény között lassabban vezessen és tartsa be a vontatásra előírt sebességhatárokat. (lásd következő oszlop, **Vezetés emelkedőn** és lejtőn fejezetben leírtak).

Kanyarodás és fékezés

Soha ne felejtse el, hogy járműve hosszabb a megszokottnál, kanyarodásnál nagyobb helyre van szüksége. Kanyarodjon mindig lassabban. Kanyarodáskor az utánfutó kanyarodási íve kisebb, mint az autóé, ezért az utánfutó ütközhet azzal, amit az autó még ki tudott kerülni. Másik jármű előzésekor ügyeljen arra, hogy nagyobb szabad távolság szükséges. Autója nem áll meg olyan gyorsan, mint utánfutó nélkül. Ezért növelje meg a követési távolságot. Kerülje a hirtelen fékezést és kanyarodást, amelyek az utánfutó felborulását és ráfutását eredményezhetik.

Vezetés emelkedőn

Felfelé haladáskor figyelje a hűtővíz hőmérsékletét. Ha a felforrás veszélye fenyeget, kapcsolja ki a légkondicionálót (amennyiben üzemel). Ha nem csökken a hűtővíz hőmérséklete, húzódjék az út szélére, álljon meg és várjon, amíg a motor lehűl.

Ha lejtőn lefelé vezet, csökkentse a sebességet és váltson vissza, kihasználva a motorfékhatást. Nagyon meredek lejtőn váltson vissza 1.-es sebességi fokozatba.

FOLYTATÓDIK

Ne használja folyamatosan a fékeket és ne felejtse el, hogy utánfutó vontatása esetén sokkal hosszabb ideig tart lelassítani és megállni.

12%-nál nagyobb emelkedőn nem javasolt a felfelé való vezetés.

Javasoljuk, hogy olyan úton vontasson utánfutót, amelyet az adott ország megfelelő szervezete javasol.

Oldalszél és széllökések kezelése

Az autó és utánfutó együttese sokkal érzékenyebb az oldalszélre, széllökésekre és a teherautók előzése után keletkező légörvényekre, mint az autó önmagában. Ez megzavarhatja a kormányzást és az utánfutó belengését okozhatja. Amikor nagyobb jármű előzi, tartson állandó sebességet, és ügyeljen az egyenes kormányzásra. Ha túl nagyok a másik jármű okozta széllökések, lassítson, de ne tegyen gyors kormánymozdulatokat, illetve ne fékezgessen.

Tolatás

Az utánfutóval való tolatás nehéz művelet, sok gyakorlatot igényel. Vezessen lassan, apránként forgassa a kormányt, és kérjen meg valakit, hogy kintről irányítsa a manővert. Fogja lejjebb a kormány kereket, mint egyébként. Ha azt akarja, hogy az utánfutó balra kanyarodjon, kormányozzon balra, ha jobbra akarja irányítani az utánfutót, kormányozzon jobbra.

Parkolás

Amikor leparkol autójával és utánfutójával — különösen emelkedőn — tartsa be az előírt óvatossági rendszabályokat. Az első kerekeket fordítsa a járda felé, erősen húzza be a kéziféket, és a sebességváltót 1-es vagy hátrameneti, fokozatba kapcsolja. Az utánfutó kerekeit ékekkel támassza ki.

Csak a dízel modelleknél

Az autó leállítása előtt hagyja a motort alapjáraton járni körülbelül 2 percig (Alapjáraton járatás néhány országban tilos. Mindig kövesse annak az országnak az előírásait, ahol éppen vezet.).

Autójának rendszeres karbantartása a legjobb módja annak, hogy megóvja e nagy értékű befektetését, hogy biztonságosabban, gazdaságosabban, és hibáktól mentesen autózhasson. Ebben a fejezetben megismerheti a rendszeresen ellenőrizendő tételeket, s az ellenőrzési módokat is. Néhány egyszerűbb feladatot saját maga is megcsinálhat. A karbantartási terv ismerteti, hogy az egyes ellenőrzések során mit kell elvégezni.

Biztonsági előírások 332
Karbantartási terv 333
Karbantartási feljegyzések 341
Feltöltési helyek 342
Motorolaj utántöltés
(Benzines modellek)..... 345
Motorolaj utántöltés
(Dízel modellek) 347
Motor hűtőfolyadék
(Benzines modellek)..... 349
Motor hűtőfolyadék
(Dízel modellek) 351
Ablakmosó..... 353
Manuális sebességváltó olaj 354
Fék és tengelykapcsoló folyadék..... 355
Levegőszűrő
(Benzines modelleknél) 357
Levegőszűrő
(Dízel modelleknél)..... 359
Üzemanyagszűrő..... 360
Világítás..... 361
Légkondícionáló rendszer 380
Pollenszűrő..... 381
Ablaktörlő..... 383
Gumiabroncsok 385
Az akkumulátor ellenőrzése 393
A jármű tárolása..... 395

Minden olyan karbantartási vagy javítási tevékenységet, amelynek a leírását nem találja meg ebben a fejezetben, szakképzett és gyakorlott szerelőnek kell elvégeznie.

Fontos biztonsági óvintézkedések
A lehetséges veszélyek megelőzése céljából olvassa el a szükséges előírásokat és győződjön meg arról, hogy az összes szükséges szerszám valamint szakképzettség a rendelkezésére áll.

- Autójával vízszintesen álljon, a kéziféket húzza be valamint a motort állítsa le.
- Az alkatrészek tisztításához ne benzint használjon, hanem a kereskedelemben kapható mosószereket, illetve alkatrész tisztító anyagokat.
- A tűz és a robbanás kockázatának a csökkentése céljából az akkumulátor és az üzemanyag rendszerrel kapcsolatos alkatrészek közelében ne dohányozzon, ne használjon szikrát és lángot.
- Viseljen védőszemüveget és védőruházatot az akkumulátorral vagy sűrített levegővel történő munkavégzés közben.

⚠ FIGYELMEZTETÉS

A helytelen karbantartás vagy hibás javítás miatt az autóval balesetet okozhat, amelyben súlyosan megsérülhet vagy meghalhat.

Minden esetben tartsa be az átvizsgálási és karbantartási előírásokat, valamint az ebben a Kezelési Könyvben/az autó Szervizkönyvében található karbantartási időintervallumokat.

Potenciális vészhelyzetek

- **Kipufogó gáztól történő szén-monoxid mérgezés.** A motor működtetése során mindig gondoskodjon a kellő szellőztetésről.
- **Forró alkatrészek miatt történő égési sérülések.** Hagyja a motort és kipufogó rendszert lehűlni, mielőtt bármilyen alkatrészüket megfogja.
- **Mozgó alkatrészek miatti sérülések.** Soha ne járass a motort, hacsak a leírás nem utasítja erre.

⚠ FIGYELMEZTETÉS

A karbantartási előírások és figyelmeztetések figyelmen kívül hagyása vagy nem kellő követése miatt súlyosan megsérülhet vagy meghalhat.

A Kezelési Könyvben található folyamatokat és előírásokat minden esetben kövesse és tartsa be.

A legfontosabb biztonsági előírásokat megtalálhatja ebben a könyvben, ugyanakkor nincs lehetőségünk felhívni a figyelmét a karbantartások során felmerülő összes veszélyre. Csak Ön tudja eldönteni, hogy képes-e, tudja-e az adott műveletet elvégezni.

Az előírt karbantartási terv határozza meg, milyen gyakran kell autóját szervizeltetnie ahhoz, hogy annak kifogástalan műszaki állapotát fenntartsa. A karbantartási munkákat olyan képzett szerelővel végeztesse el, aki ismeri a Honda műszaki előírásai és szabványait. Az Ön Honda márkaszervizének munkatársai megfelelnek ezeknek a kívánalmaknak.

Ebben a kezelési könyvben kétféle karbantartási tervet talál. A (335 . — 337 . oldalig) benzines, míg a (338 . — 340 . oldalig) dízel modellekre vonatkozót találja.

EU országok esetén a pontos karbantartási táblázatot az autó Jótállási (Szerviz) könyve tartalmazza.

A karbantartási tervben szereplő kilométer- és időintervallumok, illetve az előírt szervizmunkák átlagos autóhasználatot feltételeznek (utas és poggyász):

- Ne terhelje túl autóját, mert az túlzott igénybevételt jelent a motor, a fékrendszer és az autó egyéb alkatrészei számára.
- Autóját jó minőségű utakon, a megengedett sebességhatárok betartásával használja.
- Rendszeresen tegyen meg néhány kilométernél hosszabb utakat.

Benzines modellek esetén

- Mindig csak az előírt üzemanyagot használja (lásd 290 . oldal).

Dízel modellek esetén

- Mindig csak az előírt dízel üzemanyagot használja (lásd 291 . oldal).

Ajánljuk, hogy mindig eredeti Honda alkatrészeket és folyadékokat, illetve azokkal egyenértékű jó minőségű termékeket használjon karbantartáskor. A gyári alkatrészek megegyeznek a gyártáskor autójába szereltekkel. Így Ön nyugodt lehet, hogy pontosan illeszkednek autójába és kifogástalanul működnek.

MEGJEGYZÉS

Dízel modellek esetén

Ne nyomja erővel a motorborítást. Ez a motorborítás és alkatrészeinek sérülését okozhatja.

Tulajdonos karbantartási kötelezettsége
Alkalmanként vagy a megadott időközönként ellenőriznie kell a felsorolt tételeket.

- Motorolaj szint ellenőrzés — Az olajszintet minden tankoláskor ellenőrizni kell. Lásd 294 . oldal.

- Hűtőfolyadék —
  Benzines modellek esetén
  Szintjének ellenőrzése a kiegyenlítő tartályban minden tankolás alkalmával (lásd 296 . oldal).

  Dízel modellek esetén
  Szintjének ellenőrzése a tágulási tartályban minden tankolás alkalmával (lásd 297. oldal).

- Ablakmosó folyadék — Szintjének ellenőrzése a tartályban havonta. Ha az időjárási körülmények miatt az ablakmosót gyakrabban kell használni, akkor minden tankoláskor ellenőrizze (lásd 353 . oldal).

- Ablaktörlők állapota — Ellenőrizze havonta. Ha csíkosan töröl ellenőrizze le, hogy a gumi kopása, sérülése vagy egyéb sérülés okozza.

- Fék és tengelykapcsoló folyadék — Szintjeit havonta ellenőrizze (lásd 355 . oldal).

- Fékpedál — Ellenőrizze akadás mentes működését.

- Kézifékkar — Ellenőrizze akadás mentes működését.

- Gumik — Nyomásukat havonta ellenőrizze. Figyelje meg a gumiköpeny futófelületét kopás szempontjából, illetve nem lát-e benne idegen tárgyat beékelődve. (lásd 385 . oldal).

- Akkumulátor — Ellenőrizze állapotát és saruit havonta, hogy nem korrodálódnak-e (lásd 392 . oldal).

- Légkondicionáló — Ellenőrizze működését hetenként. Lásd 380 . oldal.

- Szélvédő párátlanító — Ellenőrizze havonta működését, a fűtés és a légkondicionáló bekapcsolásával.

- Világítás — ellenőrizze havonta a fényszórók, helyzetjelzők, hátsó lámpák, pótféklámpa, irányjelzők, féklámpák és a rendszámtábla világítását (lásd 361 . oldal).

- Ajtók — Ellenőrizze az összes ajtót, beleértve a csomagtér ajtók és a motorháztető könnyű és biztonságos zárhatóságát.

- Kürt — Rendszeresen ellenőrizze működését.

A megadott távolság vagy időintervallumnak - amelyik előbb bekövetkezik - megfelelően ellenőrizze vagy cserélje.	km x 1 000	20	40	60	80	100	120	140	160	180	200
	hónapok	12	24	36	48	60	72	84	96	108	120
Cserélje a motorolajat*1	Normál	Minden 10 000 km után vagy évente									
	Fokozott*2	Minden 5 000 km után vagy 6 havonta									
Cserélje a motorolaj szűrőt*1	Normál	●	●	●	●	●	●	●	●	●	●
	Fokozott*2	Minden 10 000 km után vagy 6 havonta									
Tisztítsa a levegőszűrőt (Csak a száraz típus esetén)		Minden 10 000 km után									
Cserélje a levegőszűrőt (Nedves és száraz szűrő esetén)		Minden 20 000 km után									
Ellenőrizze a szelephézagot		Minden 40 000 km után									
Cserélje az üzemanyagszűrőt*3					●				●		
Cserélje a gyújtógyertyákat	Irrídium típusú	Minden 100 000 km megtétele után									
Ellenőrizze, szükség esetén állítsa az ékszíjak feszességét			●		●		●		●		●
Ellenőrizze az alapjáratot							●				
Cserélje le a hűtőfolyadékot		200 000 km vagy 10 év után, utána minden 100 000 km után vagy 5 évente									

∗1 : Néhány országban csak a fokozott igénybevételhez kapcsolódó karbantartási terv a mérvadó: kérjük vegye alapul az autóhoz szállított garancia füzet előírásait.

∗2 : Fokozott igénybevétel esetén a cserével kapcsolatban olvassa el a 337. oldalt.

∗3 : Fokozott igénybevétel esetén a cserével kapcsolatban olvassa el a 360. oldalt.

A karbantartási tervben található tételek azt a minimálisan elvégzendő karbantartást jelentik, amely amellett biztos lehet az autója hibamentes működésében. Különböző területi és éghajlati különbségek miatt további karbantartási feladatok is adódhatnak. Kérjük, hogy részletesebb leírásért lapozza át az autó Szervizkönyvét.

FOLYTATÓDIK

Karbantartási terv benzines modellek esetén (EU-n kívüli modellek)

A megadott távolság vagy időintervallumnak - amelyik előbb bekövetkezik - megfelelően ellenőrizze vagy cserélje.	km x 1 000	20	40	60	80	100	120	140	160	180	200
	hónapok	12	24	36	48	60	72	84	96	108	120
Cserélje a sebességváltó olajat*1 M/T	Normál						●				
	Fokozott			●			●			●	
Ellenőrizze az első, hátsó fékek állapotát		Minden 10 000 km után vagy 6 havonta									
Cserélje le a fékfolyadékot		3 évente (futásteljesítménytől függetlenül)									
Ellenőrizze a kézifék beállítását		●	●		●		●		●		●
Cserélje ki a pollenszűrőt (amennyiben van az autójában)		●	●	●	●	●	●	●	●	●	●
Ellenőrizze a defektjavító spray (TRK) szavatossági dátumát (amennyiben van az autójában)		●	●	●	●	●	●	●	●	●	●
Forgassa meg a gumikat (Ellenőrizze a gumik állapotát, és a légnyomást legalább havonta)		Cserélje fel minden 10 000 km után.									
Szemrevételezéssel ellenőrizze a következő tételeket:											
Kormánymű, gumiharangok, szélső összekötők Futómű alkotórészei Féltengely gumiharangok		Minden 10 000 km után vagy 6 havonta									
Fékcsövek (ABS nagynyomású csövei is) Az összes folyadékszint, beleértve állaguk ellenőrzése Kipufogó rendszer Üzemanyag csövek és csatlakozók		●	●	●	●	●	●	●	●	●	●

*1: Fokozott igénybevétel esetén a cserével kapcsolatban olvassa el a 337. oldalt.

FIGYELMEZTETÉS:
Amennyiben autóját egy vagy több szempont szerint fokozott igénybevétel szerint vezeti, akkor az alábbiakban felsorolt tételeket a fokozott igénybevétel szerinti karbantartási tervnek megfelelően szervizelje.

Fokozott igénybevétel:
A: Egy út során kevesebb, mint 8 km megtétele, fagyáspont alatti hőmérsékleten kevesebb, mint 16 km megtétele.
B: Különösen magas hőmérsékleten [35°C] vezetés.
C: Túlságosan hosszú alapjárati működés, vagy rendszeresen hosszantartó megállás-haladás típusú közlekedésben való részvétel.
D: Utánfutó vontatása, tetőcsomagtartóval való vezetés vagy magashegyi körülmények közötti vezetés.
E: Vezetés sáros, piszkos vagy lefagyott úton.

Karbantartási tétel	Feltétel
Motorolaj és olajszűrő	A, B, C, D, E
Sebességváltó olaj	B, D

Karbantartási terv dízel modellek esetén (EU-n kívüli modellek)

A megadott távolság vagy időintervallumnak - amelyik előbb bekövetkezik - megfelelően ellenőrizze vagy cserélje.	km x 1 000	20	40	60	80	100	120	140	160	180	200
	hónapok	12	24	36	48	60	72	84	96	108	120
Cserélje a motorolajat és a motorolaj szűrőt*1	Normál	Minden 10 000 km után vagy évente									
	Fokozott	Minden 5 000 km után vagy 6 havonta									
Cserélje a levegőszűrőt*1 (Nedves szűrő esetén)	Normál	Minden 20 000 km-nél									
	Fokozott	Minden 10 000 km-nél									
Cserélje az üzemanyagszűrőt		●	●	●	●	●	●	●	●	●	●
Ellenőrizze, szükség esetén állítsa az ékszíjak feszességét			●		●		●		●		●
Cserélje le a hűtőfolyadékot						●			●		
Cserélje le a sebességváltó olajat*1	Normál						●				
	Fokozott			●			●			●	
Ellenőrizze az első, hátsó fékek állapotát		Minden 10 000 km után vagy 6 havonta									

*1: Fokozott igénybevétel esetén a cserével kapcsolatban olvassa el a 340. oldalt.

A karbantartási tervben található tételek azt a minimálisan elvégzendő karbantartást jelentik, amely amellett biztos lehet az autója hibamentes működésében. Különböző területi és éghajlati különbségek miatt további karbantartási feladatok is adódhatnak. Kérjük, hogy részletesebb leírásért lapozza át az autó Szervizkönyvét.

A megadott távolság vagy időintervallumnak - amelyik előbb bekövetkezik - megfelelően ellenőrizze vagy cserélje.	km x 1 000	20	40	60	80	100	120	140	160	180	200
	hónapok	12	24	36	48	60	72	84	96	108	120
Cserélje le a fékfolyadékot		3 évente (futásteljesítménytől függetlenül)									
Ellenőrizze a kézifék beállítását		●	●		●		●		●		●
Cserélje ki a pollenszűrőt (amennyiben van az autójában)		●	●	●	●	●	●	●	●	●	●
Ellenőrizze a defektjavító spray (TRK) szavatossági dátumát (amennyiben van az autójában)		●	●	●	●	●	●	●	●	●	●
Forgassa meg a gumikat (Ellenőrizze a gumik állapotát, és a légnyomást legalább havonta)		Cserélje fel minden 10 000 km után.									
Szemrevételezéssel ellenőrizze a következő tételeket:											
Kormánymű, gumiharangok, szélső összekötők Futómű alkotórészei Féltengely gumiharangok		Minden 10 000 km után vagy 6 havonta									
Fékcsövek (ABS nagynyomású csövei is) Az összes folyadékszint, beleértve állaguk ellenőrzése Kipufogó rendszer Üzemanyag csövek és csatlakozók		●	●	●	●	●	●	●	●	●	●

∗1 : Fokozott igénybevétel esetén a cserével kapcsolatban olvassa el a 340. oldalt.

FOLYTATÓDIK

Karbantartási terv dízel modellek esetén (EU-n kívüli modellek)

FIGYELMEZTETÉS:
Amennyiben autóját egy vagy több szempont szerint fokozott igénybevétel szerint vezeti, akkor az alábbiakban felsorolt tételeket a fokozott igénybevétel szerinti karbantartási tervnek megfelelően szervizelje.

Fokozott igénybevétel:
A: Egy út során kevesebb, mint 8 km megtétele, fagyáspont alatti hőmérsékleten kevesebb, mint 16 km megtétele.
B: Különösen magas hőmérsékleten [35°C] vezetés.
C: Túlságosan hosszú alapjárati működés, vagy rendszeresen hosszantartó megállás-haladás típusú közlekedésben való részvétel.
D: Utánfutó vontatása, tetőcsomagtartóval való vezetés vagy magashegyi körülmények közötti vezetés.
E: Vezetés sáros, piszkos vagy lefagyott úton.

Karbantartási tétel	Feltétel
Motorolaj és olajszűrő	A, B, C, D, E
Légszűrő betét	D, E
Sebességváltó olaj	B, D

Az alábbiakban részletezett és szükséges karbantartási tételeket a Márkakereskedője rögzíti. Tartsa meg az összes elvégezett munkáról megkapott elismervényeket, számlákat, nyugtákat.

20 000 km (vagy 12 hónap)	(Aláírás vagy pecsét)	Km vagy Hónap Dátum
40 000 km (vagy 24 hónap)	(Aláírás vagy pecsét)	Km vagy Hónap Dátum
60 000 km (vagy 36 hónap)	(Aláírás vagy pecsét)	Km vagy Hónap Dátum
80 000 km (vagy 48 hónap)	(Aláírás vagy pecsét)	Km vagy Hónap Dátum
100 000 km (vagy 60 hónap)	(Aláírás vagy pecsét)	Km vagy Hónap Dátum

120 000 km (vagy 72 hónap)	(Aláírás vagy pecsét)	Km vagy Hónap Dátum
140 000 km (vagy 84 hónap)	(Aláírás vagy pecsét)	Km vagy Hónap Dátum
160 000 km (vagy 96 hónap)	(Aláírás vagy pecsét)	Km vagy Hónap Dátum
180 000 km (vagy 108 hónap)	(Aláírás vagy pecsét)	Km vagy Hónap Dátum
200 000 km (vagy 120 hónap)	(Aláírás vagy pecsét)	Km vagy Hónap Dátum

Feltöltési helyek (Benzines modellek)

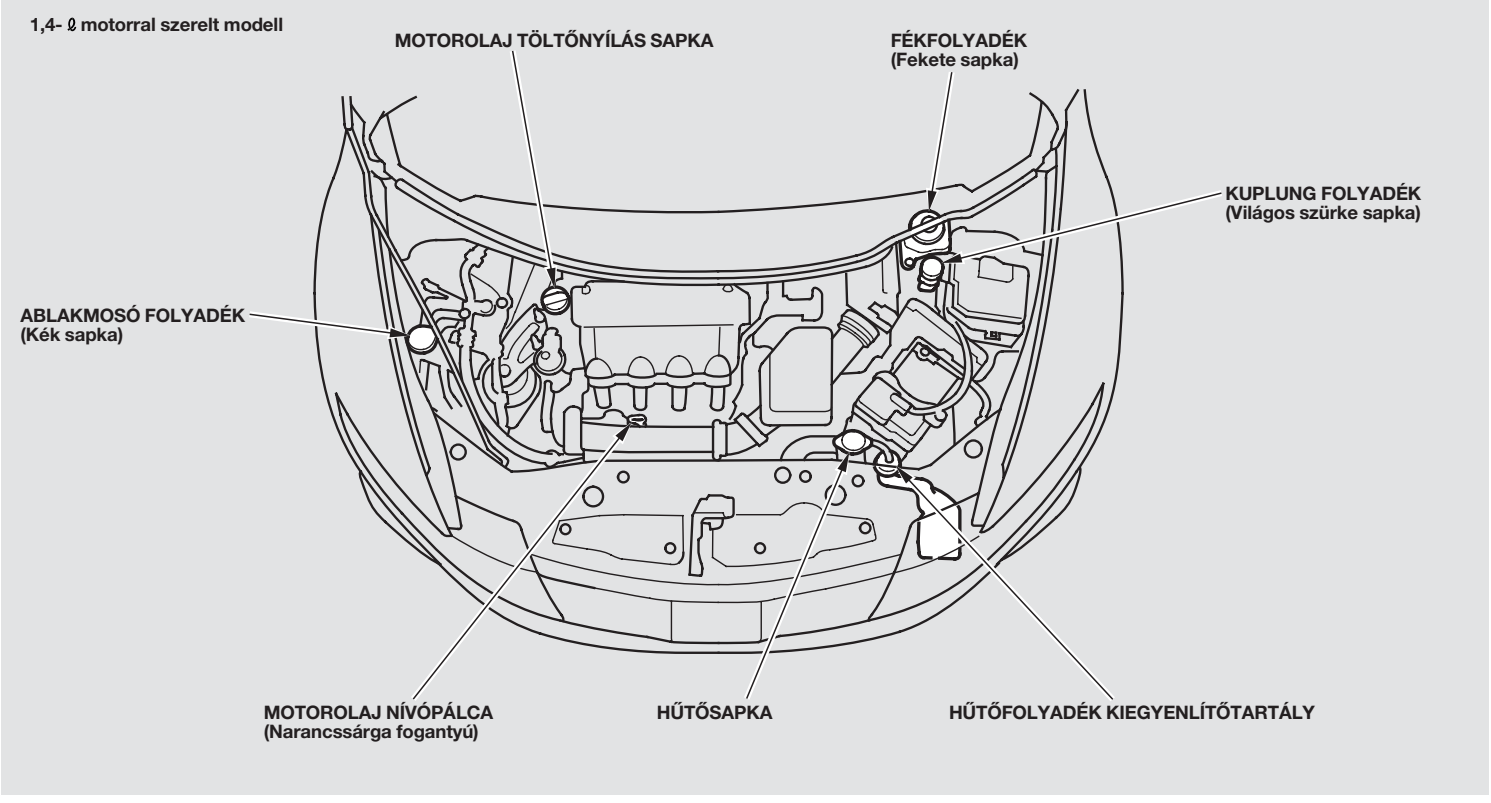

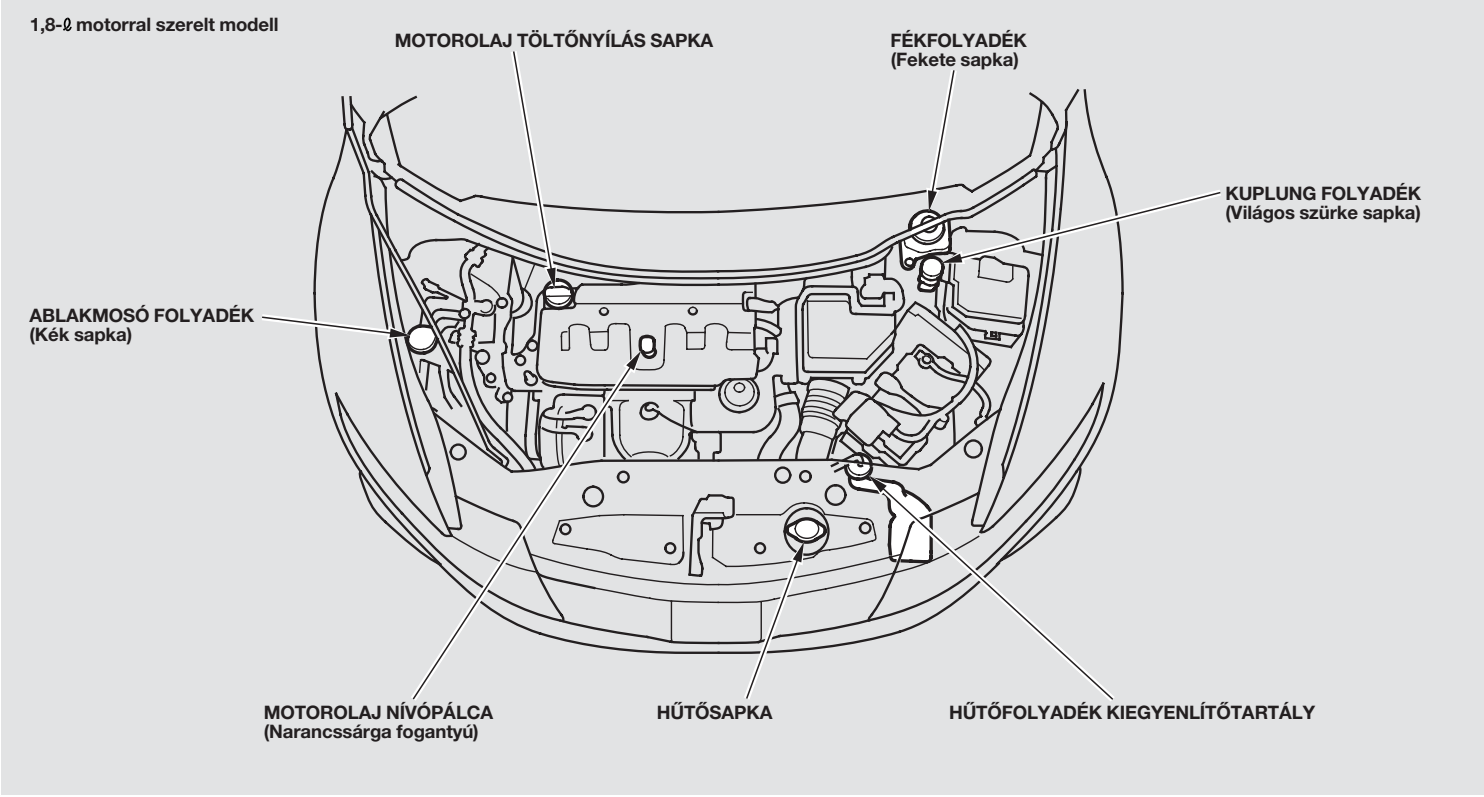
1,8-ℓ motorral szerelt modell
MOTOROLAJ TÖLTŐNYÍLÁS SAPKA
FÉKFOLYADÉK
(Fekete sapka)
KUPLUNG FOLYADÉK
(Világos szürke sapka)
ABLAKMOSÓ FOLYADÉK
(Kék sapka)
MOTOROLAJ NÍVÓPÁLCA
(Narancssárga fogantyú)
HŰTŐSAPKA
HŰTŐFOLYADÉK KIEGYENLÍTŐTARTÁLY

Feltöltési helyek (Dízel modellek)

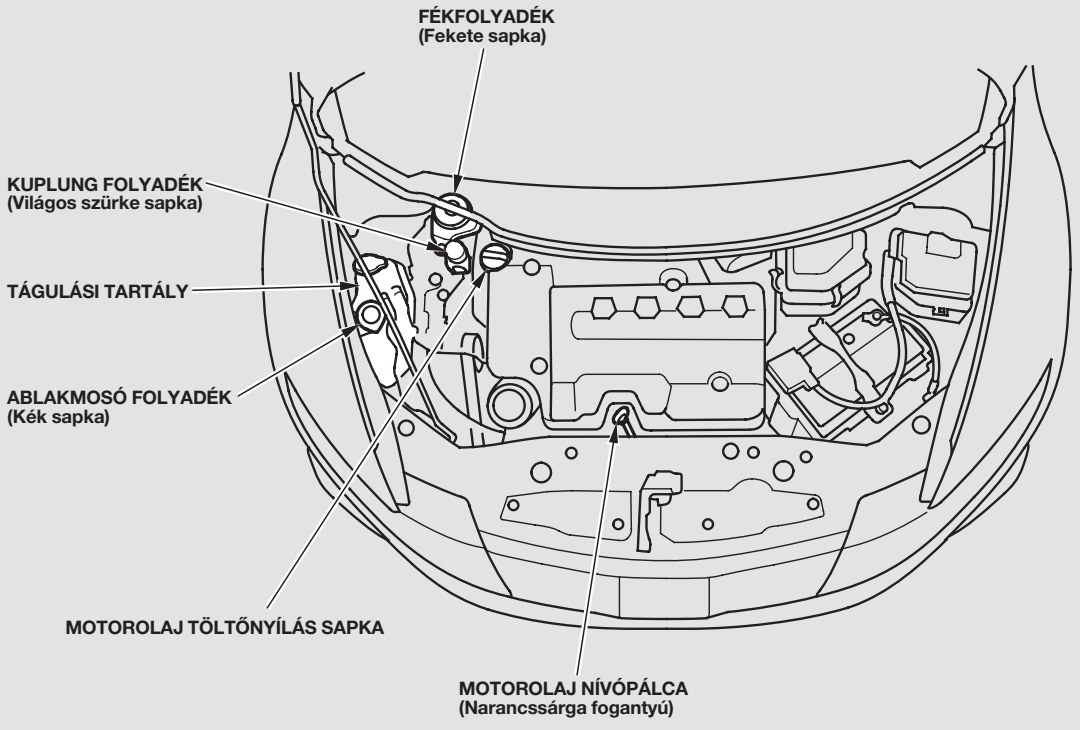

Az ábrán jobb kormányos modell látható.

1,4-ℓ motorral szerelt modell

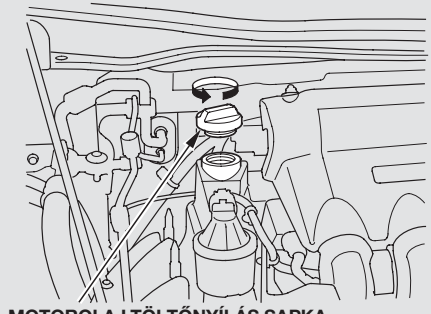

MOTOROLAJ TÖLTŐNYÍLÁS SAPKA

Az olajbetöltéshez csavarja le a töltőnyílás sapkáját. Öntse az olajt lassan és óvatosan, így nem folyik mellé. A szétfolyt olajt azonnal törölje le, mivel károsíthatja a motortérben található egységeket.

1,8-ℓ motorral szerelt modell

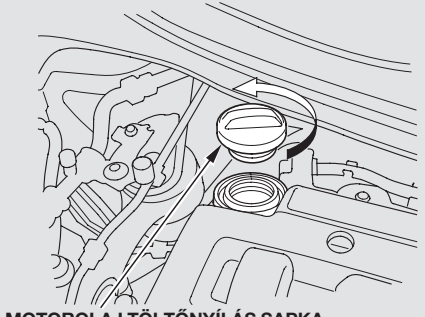

MOTOROLAJ TÖLTŐNYÍLÁS SAPKA

Csavarja vissza a sapkát. Húzza meg biztonságosan. Várjon néhány percet és újra ellenőrizze az olajszintet. Ne öntse túl az olajat a felső jelzés fölé, mert ez károsíthatja a motort.

Javasolt motorolaj

Európai modellek

A motorolaj az egyik legfontosabb tényező a motor teljesítménye és élettartama szempontjából. Csak jó minőségű, előírt viszkozitású olajt használjon. Az eredeti Honda motorolaj ‘‘ACEA A1/B1,’’ vagy ‘‘ACEA A3/B3’’ használata a leginkább javasolt.

FOLYTATÓDIK

Válassza ki a SAE/ACEA viszkozitási szabványnak megfelelő olajat az alábbi táblázatból:

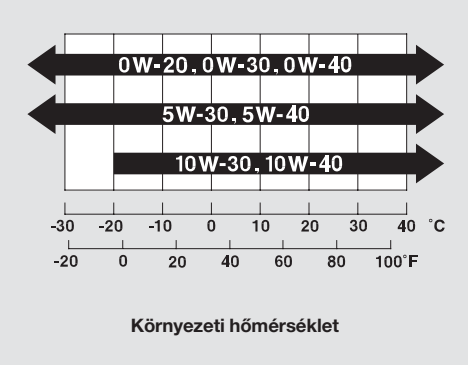

Használjon Honda Eredeti Motorolajat, vagy annak megfelelő üzemanyag takarékos "ACEA A1/B1" or "ACEA A3/B3." minősítésű olajat. Ezek az olajak üzem közben csökkentve a belső súrlódást, üzemanyagot takarítanak meg.

Európai modellek kivételével

A motorolaj az egyik legfontosabb tényező a motor teljesítménye és élettartama szempontjából. Csak jó minőségű, előírt viszkozitású olajt használjon. Az eredeti Honda motorolaj használata a leginkább javasolt.

Válassza ki a SAE viszkozitási szabványnak megfelelő olajat az alábbi táblázatból.

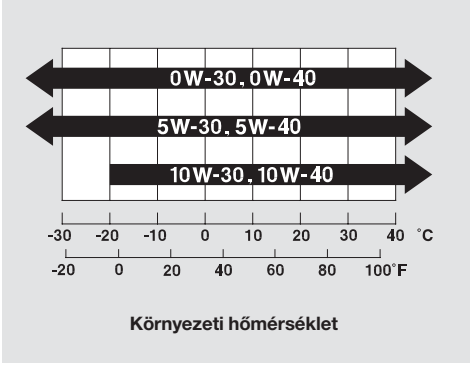

Mindig az úgynevezett üzemanyag-takarékos olajak közül válasszon (API Service SL, vagy magasabb fokozatok). Ezek az olajak üzem közben csökkentve a belső súrlódást, üzemanyagot takarítanak meg.

Motorolaj adalékok

Autójának nincs szüksége olajadalékokra. A motorban vagy a váltóban való használatuk nem autójának teljesítményét, hanem az üzemben tartási költségeket növeli meg.

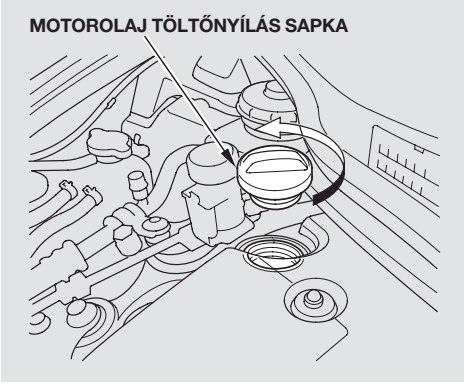

Az olajbetöltéshez csavarja le a töltőnyílás sapkáját. Öntse az olajt lassan és óvatosan, így nem folyik mellé. A szétfolyt olajt azonnal törölje le, mivel károsíthatja a motortérben található egységeket.

Csavarja vissza a sapkát. Húzza meg biztonságosan. Várjon néhány percet és újra ellenőrizze az olajszintet. Ne öntse túl az olajat a felső jelzés fölé, mert ez károsíthatja a motort.

Javasolt motorolaj

A motorolaj az egyik legfontosabb tényező a motor teljesítménye és élettartama szempontjából. Csak olyan szintetikus motorolajat használjon, amely megfelel az ACEA által előírt specifikációknak. Szintetikus motorolaj használata esetén kövesse a karbantartási tervben meghatározott olaj- és olajszűrő csere intervallumokat.

Javasoljuk, hogy Ön az autójába vagy eredeti Honda motorolajat töltsön vagy olyan szintetikus olajat, amelynek a viszkozitása 0W-30 és megfelel az ‘‘ACEA A1/B1’’ specifikációnak.

FOLYTATÓDIK

Választhat a SAE/ACEA viszkozitási szabványnak megfelelő olajat az alábbi táblázatból:

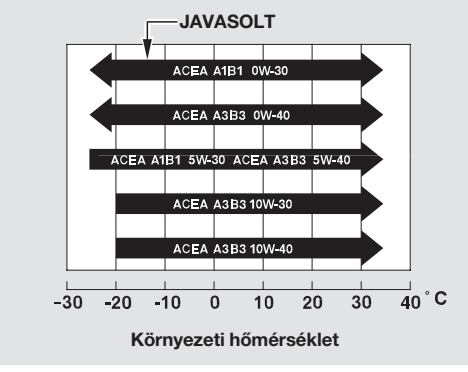

MEGJEGYZÉS: a javasolt viszkozitásútól eltérő olaj használata hatással van az üzemanyag fogyasztásra.

Motorolaj adalékok

Autójának nincs szüksége olajadalékokra. A motorban vagy a váltóban való használatuk nem autójának teljesítményét, hanem az üzemben tartási költségeket növeli meg.

Motor hűtőfolyadékának utántöltése

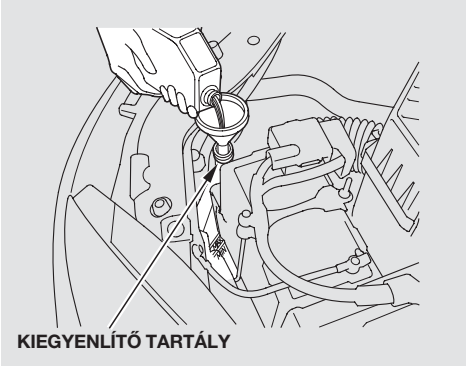

A hűtőfolyadék szintjét a kiegyenlítő tartályban tudja ellenőrizni. Ha a folyadékszint a MIN alatt van, töltse fel a MAX jelig. Ellenőrizze, hogy nincs-e szivárgás a hűtőrendszerben.

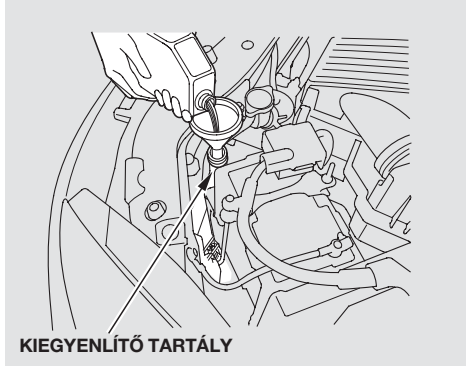

Mindig eredeti Honda hűtőfolyadékot használjon (Honda négy évszakos hűtőfolyadék/típus 2). Ez a hűtőfolyadék 50% fagyálló és 50% desztillált víz keverékéből áll. Soha ne töltsön tiszta fagyállót vagy vizet a tartályba.

A hűtőrendszer sok alumínium alkatrészt tartalmaz, amelyek korrodálódhatnak, ha nem megfelelő fagyállót használ. Néhány fagyálló folyadék - annak ellenére, hogy alumíniumra nem károsnak hirdetik - mégis megrongálhatja a hűtőrendszert.

Ha a kiegyenlítő tartály teljesen üres, a hűtőfolyadék szintjét a hűtőben is ellenőrizni kell.

⚠ FIGYELMEZTETÉS

Amíg meleg a motor, tilos a hűtősapkát eltávolítani, mert a kiáramló forró gőz és folyadék égési sérülést okozhat.

A feltöltéssel a motor és a hűtő lehűlését meg kell várni.

FOLYTATÓDIK

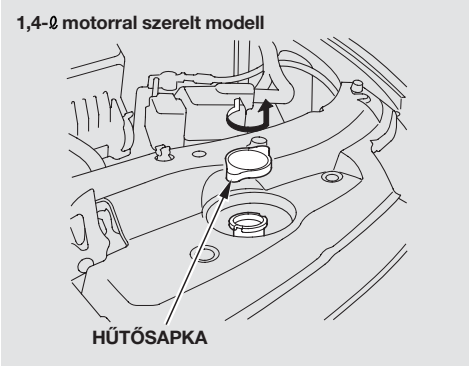

1. Győződjön meg arról, hogy a motor és a hűtő lehűlt.

2. Fordítsa el a hűtősapkát az óramutató járásával ellentétes irányban, míg akadályba nem ütközik. Közben ne nyomja le. Ez alatt megszűnik a hűtő esetleges túlnyomása.

3. Távolítsa el a hűtősapkát úgy, hogy lenyomja és tovább fordítja az óramutató járásával ellenkező irányban.

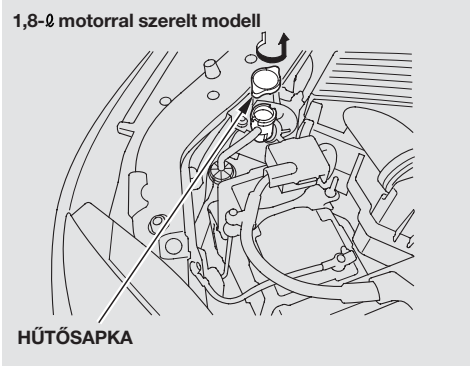

4. A hűtőfolyadéknak a töltőnyílás nyakának aljáig kell érnie. Ha a szint alacsony, töltsön utána hűtőfolyadékot.

   A hűtőfolyadékot lassan és óvatosan töltse. Ha melléfolyik, akkor azonnal törölje le, mert az a motortérben található alkatrészeket tönkreteheti.

5. Tegye vissza a sapkát. Húzza meg erősen.

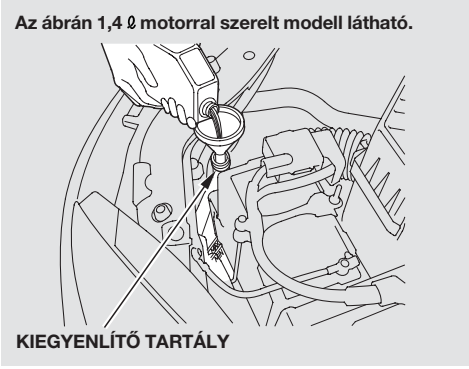

6. Töltsön hűtőfolyadékot a kiegyenlítő tartályba. Töltse meg a MAX és a MIN jelzések közötti távolság feléig. Helyezze vissza a tartály sapkáját.

Ne öntsön a hűtőrendszerbe rozsdásodás gátló vagy egyéb adalékanyagokat. Ezek néha nem felelnek meg a motor egyes részeinek.

Motor hűtőfolyadékának utántöltése

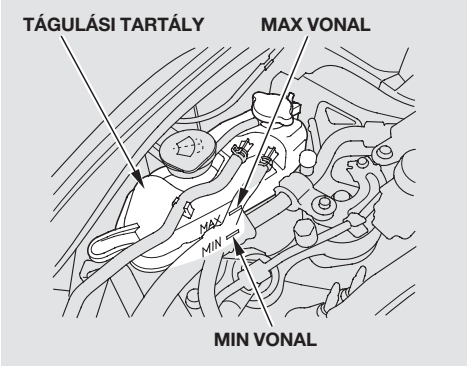

A hűtőfolyadék szintjét a tágulási tartályban tudja ellenőrizni. Ha a folyadékszint a MIN alatt van, töltse fel a MAX jelig. Ellenőrizze, hogy nincs-e szivárgás a hűtőrendszerben.

Mindig eredeti Honda hűtőfolyadékot használjon (Honda négy évszakos hűtőfolyadék/típus 2). Ez a hűtőfolyadék 50% fagyálló és 50% desztillált víz keverékéből áll. Soha ne töltsön tiszta fagyállót vagy vizet a tartályba.

A hűtőrendszer sok alumínium alkatrészt tartalmaz, amelyek korrodálódhatnak, ha nem megfelelő fagyállót használ. Néhány fagyálló folyadék - annak ellenére, hogy alumíniumra nem károsnak hirdetik - mégis megrongálhatja a hűtőrendszert.

⚠ FIGYELMEZTETÉS

Amíg meleg a motor, tilos a tágulási tartály sapkát eltávolítani, mert a kiáramló forró gőz és folyadék égési sérülést okozhat.

A feltöltéssel a motor és a hűtő lehűlését meg kell várni.

FOLYTATÓDIK

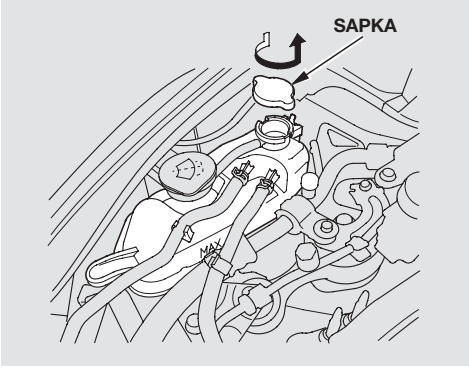

1. Győződjön meg arról, hogy a motor és a hűtő lehűlt.

2. Fordítsa el a hűtősapkát az óramutató járásával ellentétes irányban 1/8 fordulattal. Ezalatt megszűnik a hűtő esetleges túlnyomása.

3. Vegye le a tágulási tartály sapkáját oly módon, hogy a sapkát lenyomva tartva az óramutató járásával ellentétes irányba elforgatja.

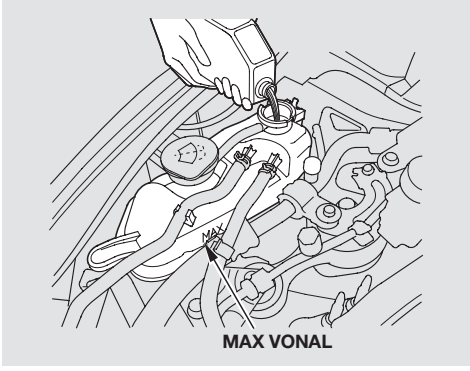

4. A hűtőfolyadéknak a MAX vonalig kell érnie. Ha a szint alacsony, töltsön utána hűtőfolyadékot.

   A hűtőfolyadékot lassan és óvatosan töltse. Ha melléfolyik, akkor azonnal törölje le, mert az a motortérben található alkatrészeket tönkreteheti.

5. Tegye vissza a sapkát. Húzza meg erősen.

Ne öntsön a hűtőrendszerbe rozsdásodás gátló vagy egyéb adalékanyagokat. Ezek néha nem felelnek meg a motor egyes részeinek.

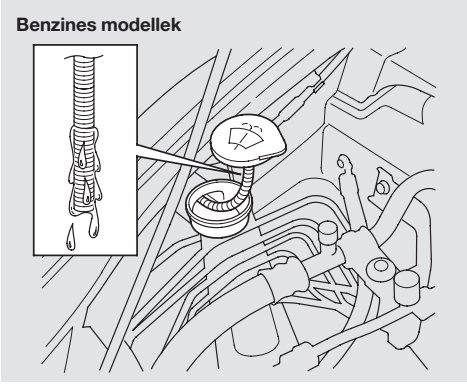

Normál használat mellett legalább havonta ellenőrizze az ablakmosó folyadék szintjét a tartályban.

A folyadékszintet az alábbi módon ellenőrizze:

1. Lazítsa meg az ablakmosó tartály sapkáját.

2. Húzza felfelé a sapkát, amíg a sapkához rögzített folyadékszint mérő cső teljesen ki nem jön.

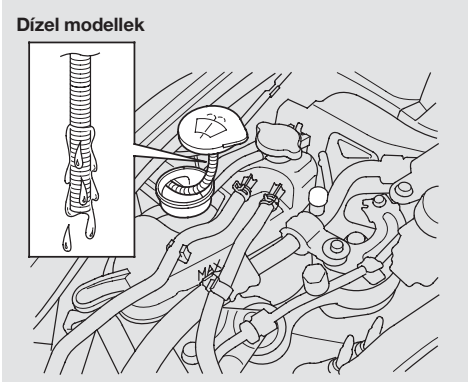

3. A sapkához rögzített folyadékszint mérőn olvassa le az ablakmosó folyadékszintet. Amennyiben a folyadékszint alacsony, akkor ablakmosó folyadékkal töltse fel a tartályt.

A tartályt mindig jó minőségű ablakmosó folyadékkal töltse fel; ez javítja a tisztítási képességet és a folyadék hideg időben nem fagy be.

A tartály újratöltésekor tisztítsa meg az ablaktörlő gumik törlő élét egy ablakmosó folyadékkal nedvesített tiszta ruhával. Ez segít megfelelő állapotban tartani az ablaktörlő gumik élét.

MEGJEGYZÉS

Ne használjon motorba való fagyálló folyadékot vagy ecet-víz keveréket.
A motorba való fagyálló megrongálhatja az autó fényezését, az ecet-víz keverék árthat az ablakmosó szivattyúnak. Csak a kereskedelemben kapható ablakmosó folyadékot használjon.

Manuális sebességváltó olaj

A kézi sebességváltó olajat az autó Szervizkönyvében meghatározott kilométer- vagy időintervallumoknak megfelelően kell ellenőrizni és cserélni.

Mindig eredeti Honda Kézi Sebességváltó Olajat (MTF) használjon. Amennyiben Honda MTF nem érhető el, akkor ideiglenesen használhat SAE 10W-30 vagy 10W-40 viszkozitású, SJ vagy magasabb osztályú motorolajat. A motorolaj azonban nem tartalmaz bizonyos szükséges adalékokat és nagyobb váltóerő szükségletet fog eredményezni. Lehetőség szerint mihamarabb cserélje le eredeti Honda váltóolajra.

Havonta ellenőrizze az ablakmosó folyadék szintjét a tartályban.

- Fékfolyadék tartály
- Tengelykapcsoló-folyadék tartály

Ha a fékfolyadék szintje alacsony, akkor a multi-információs képernyőn vagy a “ ,” szimbólum, vagy a szimbólum és a “BRAKE FLUID LOW” (FÉKFOLYADÉK SZINT ALACSONY) üzenet jelenik meg.

A fékfolyadékot az autó Szervizkönyvében meghatározott kilométer- vagy időintervallumoknak megfelelően kell ellenőrizni és cserélni.

Mindig használjon eredeti Honda Fékfolyadékot, vagy annak megfelelő minőségű DOT3, illetve DOT4 jelzésű más fékfolyadékot. A DOT5 fékfolyadékok nem felelnek meg autója fékrendszerének.

Fékrendszer

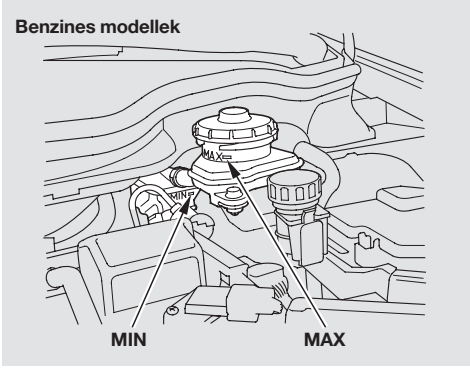

A folyadékszintnek a tartály falán látható MIN és MAX jelek között kell lennie. Ha a szint a MIN jel alatt van, különös gonddal figyelje a fékrendszert. Ilyenkor előfordulhat szivárgás, vagy elkophattak a fékbetétek.

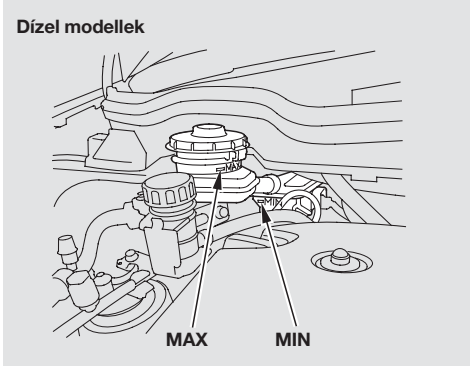

A fékfolyadék tartály két részből áll: elsődleges és másodlagos tartály. A másodlagos tartály az elsődleges mögött található. Az elsődleges tartályon található a MAX felirat, a másodlagos tartályon a MIN felirat.

Kuplung rendszer

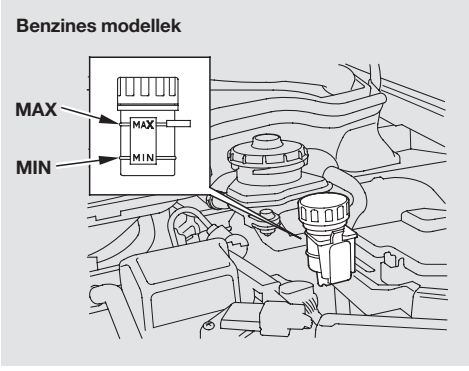

A folyadékszintnek a tartály falán látható MIN és MAX jelek között kell lennie. Ha a szint a MIN jel alatt van, öntsön fékfolyadékot utána a helyes szint eléréséhez. Ugyanolyan folyadékot használjon, mint a fékrenszer esetén.

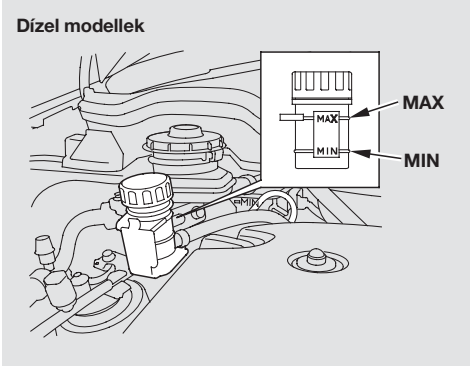

Alacsony folyadékszint a rendszer szivárgását is jelentheti, ezért ilyen esetben minél hamarabb vizsgáltassa meg Honda márkaszervizben.

A levegőszűrőt az autó Szervizkönyvében meghatározott kilométer- vagy időintervallumoknak megfelelően kell ellenőrizni és cserélni.

Tisztítás

A "száraz" típusú légszűrőbetéttel ellátott modelleknél

A levegőszűrőt az autó Szervizkönyvében meghatározott kilométer- vagy időintervallumoknak megfelelően kell ellenőrizni és cserélni.

Tisztítsa meg a levegőszűrőt oly módon, hogy a normál levegő úttal ellentétes oldalról nagynyomású levegővel fújja át. Amennyiben nincs hozzáférése nagynyomású levegőhöz, kérjük, vigye el Honda Márkaszervizbe.

Kövesse a levegőszűrő cseréjénél leírtakat a levegőszűrő ki- és visszaszereléséhez.

Csere

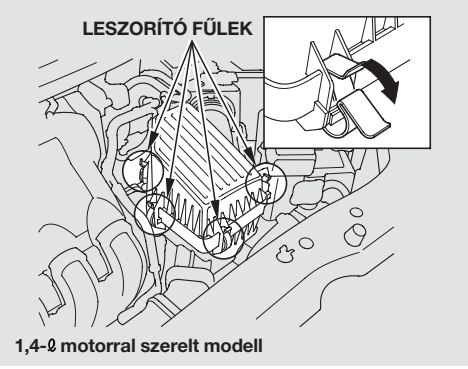

1,4-ℓ motorral szerelt modell

A levegőszűrő a motortérben, a levegőszűrő házban található.

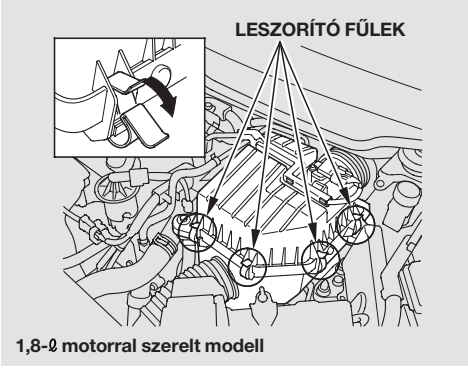

1,8-ℓ motorral szerelt modell

Kövesse az alábbiakat a szűrő kicseréléséénél:

1. Pattintsa le a négy leszorító fület és vegye le a levegőszűrő ház tetejét.

FOLYTATÓDIK

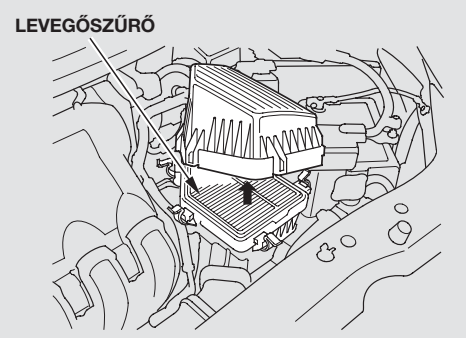

1,4-ℓ motorral szerelt modell

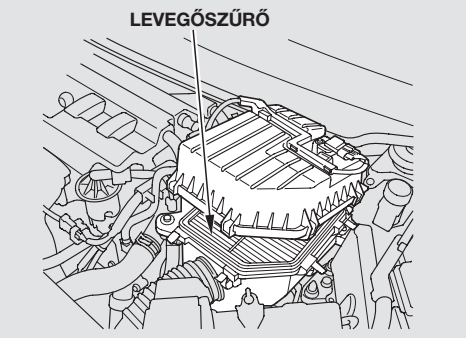

1,8-ℓ motorral szerelt modell

2. Vegye ki az elhasználódott levegőszűrőt.

3. Figyelmesen tisztítsa ki a ház belsejét egy nedves ruhadarabbal.

4. Tegye be az új levegőszűrőt a házba.

5. Tegye vissza a levegőszűrő ház tetejét és pattintsa vissza a négy leszorító fület a helyére.

A levegőszűrőt az autó Szervizkönyvében meghatározott kilométer- vagy időintervallumoknak megfelelően kell ellenőrizni és cserélni.

Kövesse a levegőszűrő cseréjénél leírtakat a levegőszűrő ki- és visszaszereléséhez.

Csere

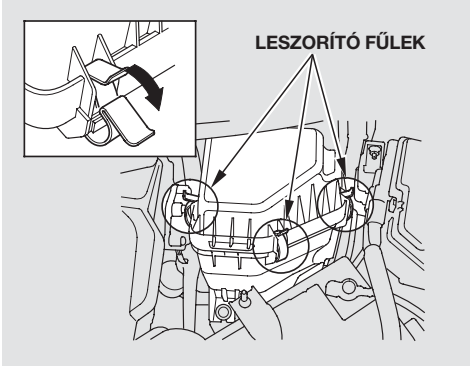

A levegőszűrő a motortérben, a levegőszűrő házban található.

Kövesse az alábbiakat a szűrő kicserélésénél:

1. Pattintsa le a három leszorító fület és emelje le a levegőszűrő ház tetejét.

2. Vegye ki az elhasználódott levegőszűrőt.

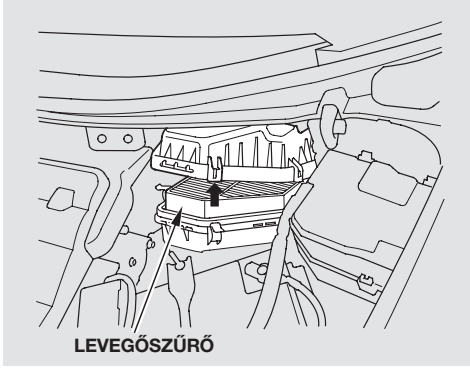

3. Figyelmesen tisztítsa ki a ház belsejét egy nedves ruhadarabbal.

4. Tegye be az új levegőszűrőt a házba.

5. Tegye vissza a levegőszűrő ház tetejét és pattintsa vissza a három leszorító fület a helyére.

Üzemanyagszűrő

Az üzemanyagszűrőt az autó Szervizkönyvében meghatározott kilométer- vagy időintervallumoknak megfelelően kell ellenőrizni és cserélni.

Javasoljuk, hogy az üzemanyagszűrőt minden 40 000 km után vagy két évente (EU kivételével) cserélje ki, amennyiben az Ön által vásárolt üzemanyag nem megfelelő tisztaságú vagy szennyezett. Poros, sáros környezet esetén a szűrő hamarabb megteli szennyező anyaggal.

A cserét szakember végezze. Az üzemanyagrendszer nyomás alatt van, ezért igen óvatosan kell dolgozni, mert az üzemanyag kifolyhat, másrészt veszélyforrássá válhat, ha az üzemanyag vezeték csatlakozásai szivárognak.

Víz leeresztése
(Csak dízel modellek esetén)
Ha az üzemanyag rendszerben víz található, akkor a multi-információs képernyőn vagy a “ ,” szimbólum, vagy a szimbólum és a “WATER IN FUEL FILTER” (VÍZ AZ ÜZEMANYAG RENDSZERBEN) üzenet jelenik meg. Ilyenkor sürgősen vegye fel a kapcsolatot a Márkakereskedőjével (lásd 102 . oldal).

Európai modelleknél
Az üzemanyagszűrőt vízteleníteni kell az autó Szervizkönyvében meghatározott kilométer- vagy időintervallumoknak.

Ha autóját huzamosabb ideig tárolta, előfordulhat hogy első indításkor a motor nem indul. Ha az üzemanyag rendszerben víz található, akkor a gyújtáskulcs ON (II) állásba fordításakor a multi-információs képernyőn megjelenik az ezt jelző szimbólum. Emellett ezt a hibát az üzemanyagrendszerben található levegő is okozhatja. Ilyen esetben kövesse **az Üzemanyagrendszer légtelenítése** című fejezet lépéseit (lásd 397 . oldal).

Legalább havonta ellenőrizze a világításokat. A kiégett izzó csökkenti a biztonságot, mert csökken az autó láthatósága és annak lehetősége, hogy közlekedési partnereivel pontosan közölje irányváltoztatási, fékezési, stb. szándékát.

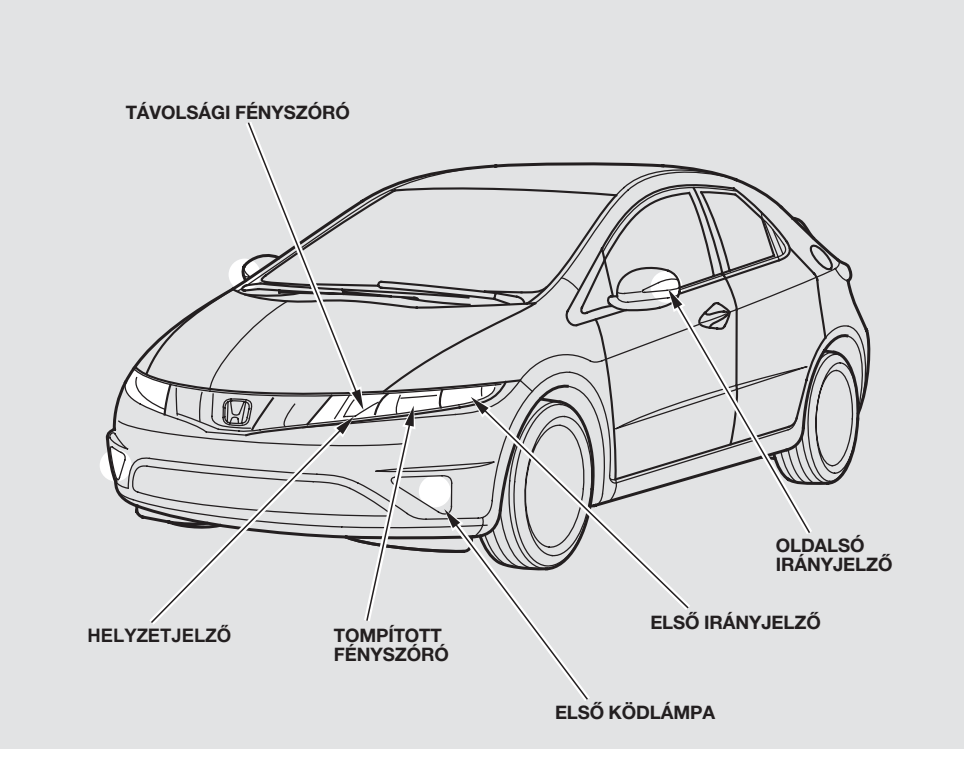

FOLYTATÓDIK

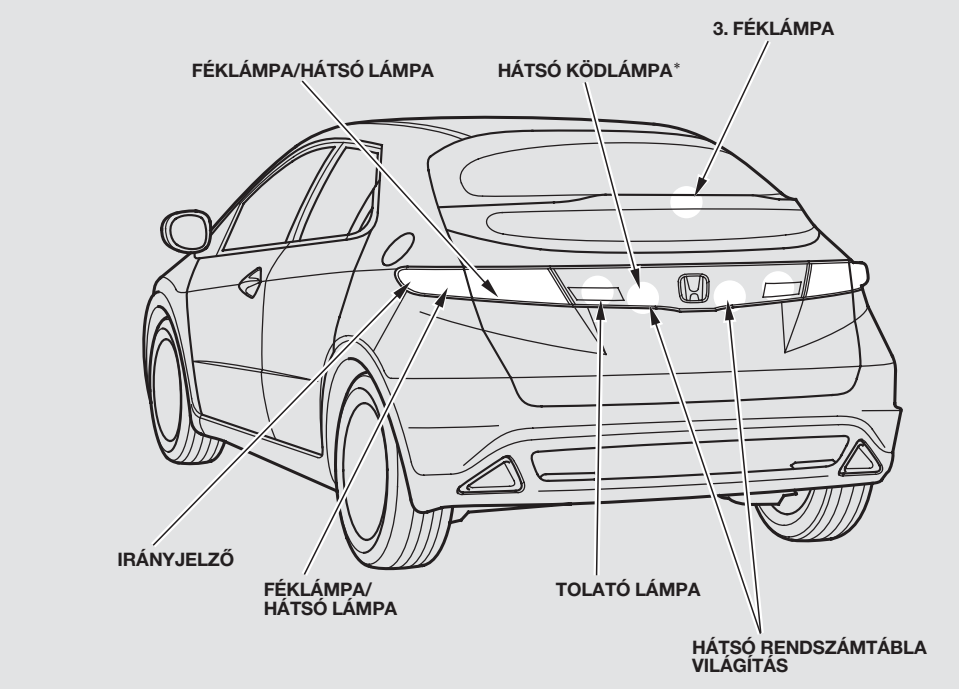

Az ábrán bal kormányos modell látható.

*: A hátsó ködlámpa csak a vezető oldalán található.

A következőket ellenőrizze:

- Tompított világítások és fényszórók
- Helyzetjelzők
- Hátsó világítás
- Féklámpák
- Irányjelzők
- Oldalsó irányjelzők
- Tolatólámpák
- Vészvillogó
- Rendszámtábla világítás
- 3. féklámpa
- Első ködlámpák (néhány modell esetén)
- Hátsó ködlámpa

A kiégett izzót minél hamarabb ki kell cserélni. Az izzó típusára vonatkozóan a 470 . oldalon talál információt.

Fényszóró beállítás
Az autó újkorában a fényszórói gyárilag be lettek állítva. Amennyiben rendszeresen nagy terhet szállít a csomagtartójában, vagy utánfutót vontat, akkor előfordulhat, hogy újra be kell állítani. A fényszóró beállítását az Ön Honda márkakereskedőjénél, szakképzett szakemberrel végeztesse el.

A fényszórók függőleges szöge állítható. Az ezzel kapcsolatos információ a 138 . oldalon található.

(Néhány modell esetén)
Gázkisüléses tompított fényszóróval szerelt modelleknél
Autójában automatikus fényszóró magasság állító található, amely a fényszórók (tompított) függőleges szögét automatikusan állítja be. Az ezzel kapcsolatos információ a 138 . oldalon található.

Nagyfeszültségű gázkisüléses fényszórók (Néhány modell esetén)
A tompított világítás izzói nagyfeszültségű kisülés elvén működnek. Az áramkörben még lekapcsolt világítás és gyújtás esetén is nagyfeszültség maradhat, ezért ennek vizsgálata vagy cseréje tilos. Minden ilyen típusú izzó kiégése esetén forduljon a Honda Márkaszervizéhez csere végett.

Fényszóróizzó cseréje
Autójában halogén izzók találhatóak a fényszórókban. Cserénél ne fogja meg az üvegrészt, csak a műanyag részét, s ha ez esetleg mégis megtörténne, denaturált szesszel és puha ronggyal mossa le a kéznyomokat.

MEGJEGYZÉS

A halogén izzók magas hőmérsékletre hevülnek fel használat közben. Az olaj, a nedvesség, a karcolás az égő túlhevülését és szétrobbanását idézheti elő.

FOLYTATÓDIK

Országúti fényszórók
(Benzines modellek)

1. Nyissa ki a motorháztetőt.

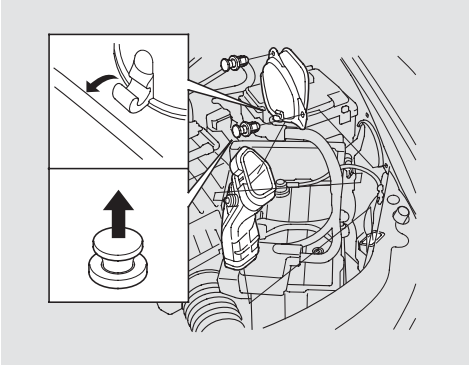

1,8 ℓ motorral szerelt modellek esetén
Ha a bal oldalon akar izzót cserélni, akkor a kábelt vegye ki a tartójából, majd a másodlagos szívócső borítását tartó két rögzítő patentot a fejük közepének kihúzásával pattintsa ki. Vegye le a borítást, majd vegye le a másodlagos szívócső felső részét.

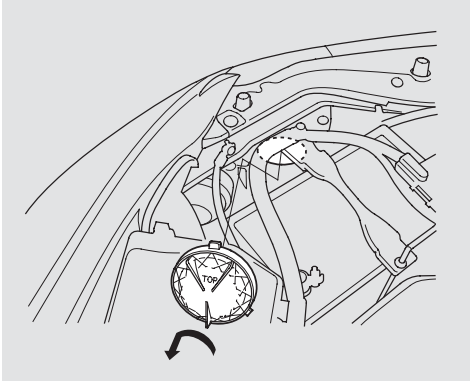

2. Távolítsa el a fényszóró egység hátsó részén található borítást oly módon, hogy az óramutató járásával ellentétes irányba elforgatja.

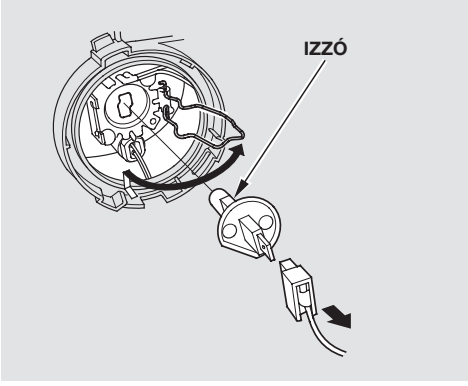

3. Húzza le a csatlakozót az izzóról úgy, hogy a csatlakozót húzza egyenesen hátra.

4. Akassza ki a leszorító rugót úgy, hogy kicsit oldalra megnyomja. Forgassa el, majd vegye ki az izzót.

5. Tegye be az új izzót, győződjön meg róla, hogy biztosan a helyén van. Forgassa vissza, majd akassza vissza a leszorító rugót.

6. Dugja vissza az elektromos csatlakozót az új izzóra. Győződjön meg róla, hogy megfelelően a helyére került.

7. Tegye vissza a fényszóró egység hátsó részére a borítást, majd forgassa az óramutató járásával megegyező irányba zárásig.

8. Kapcsolja fel a tompított fényszórót az izzó kipróbálására.

9. *Az 1,8 ℓ motorral szerelt modellek bal oldalán*
Tegye vissza a másodlagos szívócsövet, majd a borítást a helyére. Tegye be a rögzítő patentokat, majd a fejük megnyomásával teljesen, zárásig nyomja be őket. A kábelt tegye vissza a helyére.

Tompított fényszórók (Benzines modellek)

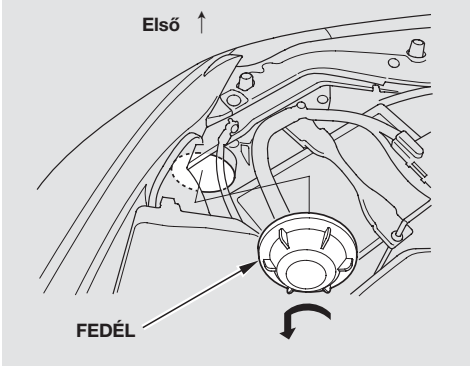

1. Nyissa ki a motorháztetőt.

2. Távolítsa el a fényszóró egység hátsó részén található borítást oly módon, hogy az óramutató járásával ellentétes irányba elforgatja.

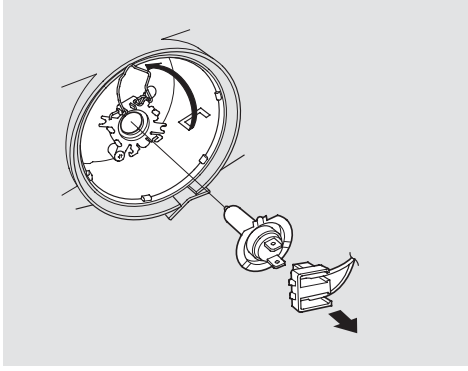

3. Húzza le a csatlakozót az izzóról úgy, hogy a csatlakozót húzza egyenesen hátra.

4. Akassza ki a leszorító rugót úgy, hogy kicsit oldalra megnyomja. Forgassa el, majd vegye ki az izzót.

FOLYTATÓDIK

5. Tegye be az új izzót, győződjön meg róla, hogy biztosan a helyén van. Forgassa vissza, majd akassza vissza a leszorító rugót.

6. Dugja vissza az elektromos csatlakozót az új izzóra. Győződjön meg róla, hogy megfelelően a helyére került.

7. Helyezze vissza a fényszóró egység hátsó borítását, majd forgassa az óramutató járásával megegyező irányba zárásig. Győződjön meg arról, hogy a "TOP" jelölés felfelé néz.

8. Kapcsolja fel a tompított fényszórót az izzó kipróbálására.

Országúti fényszórók (Dízel modellek)

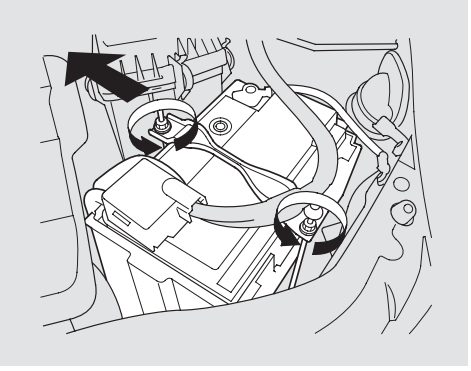

1. Nyissa ki a motorháztetőt.

   Ha bal oldalon akar izzót cserélni, akkor távolítsa el az akkumulátort tartó leszorító anyát, majd a megfelelő méretű munkatér kialakításához nyomja a szélvédő felé az akkumulátort.

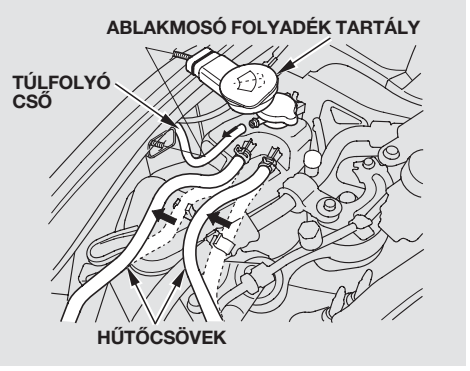

Ha a jobb oldalon akar izzót cserélni, akkor egyenesen felfelé húzva távolítsa el az ablakmosó folyadék felső tartályát.

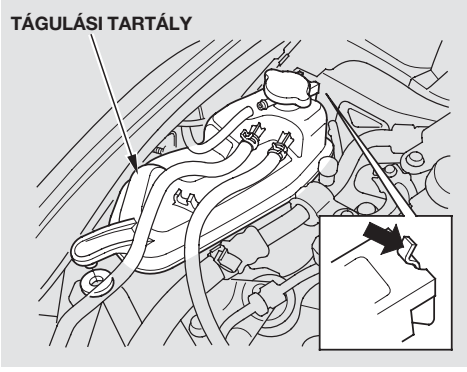

Vegye ki a hűtőcsöveket a két tartó patentből, illetve vegye le a túlfolyó csövet a tágulási tartályról, majd a tágulási tartályt húzza ki egyenesen felfelé a tartójából oly módon, hogy közben a rögzítő fület benyomja.

Győződjön meg arról, hogy a motor és a hűtő lehűlt.

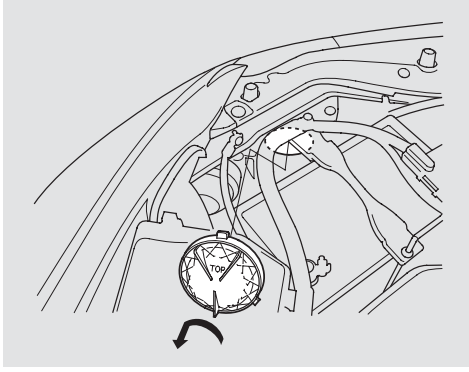

2. Távolítsa el a fényszóró egység hátsó részén található borítást oly módon, hogy az óramutató járásával ellentétes irányba elforgatja.

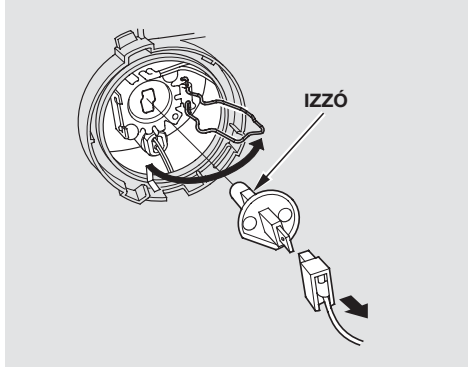

3. Húzza le a csatlakozót az izzóról úgy, hogy a csatlakozót húzza egyenesen hátra.

4. Akassza ki a leszorító rugót úgy, hogy kicsit oldalra megnyomja. Forgassa el, majd vegye ki az izzót.

FOLYTATÓDIK

5. Tegye be az új izzót, győződjön meg róla, hogy biztosan a helyén van. Forgassa vissza, majd akassza vissza a leszorító rugót.

6. Dugja vissza az elektromos csatlakozót az új izzóra. Győződjön meg róla, hogy megfelelően a helyére került.

7. Tegye vissza a fényszóró egység hátsó részére a borítást, majd forgassa az óramutató járásával megegyező irányba zárásig.

8. Kapcsolja fel a tompított fényszórót az izzó kipróbálására.

9. *Bal oldalon*
   Helyezze vissza az akkumulátort az eredeti helyére, a leszorító anyát tegye vissza és húzza meg.

   Jobb oldalon
   Helyezze vissza a tágulási tartályt a tartójába, majd tegye a hűtőcsöveket vissza a helyükre. Erősítse fel a túlfolyó csövet a tágulási tartályra. Helyezze vissza az ablakmosó folyadék tartály felső részét a helyére.

Tompított fényszórók (Dízel modellek)

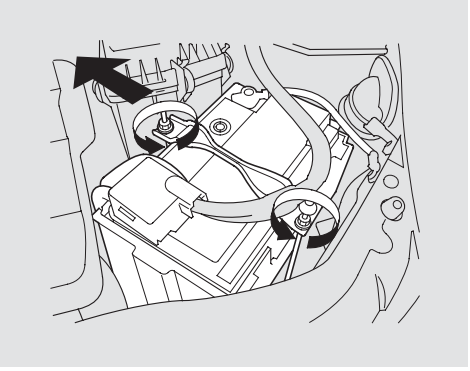

1. Nyissa ki a motorháztetőt.

   Ha bal oldalon akar izzót cserélni, akkor távolítsa el az akkumulátort tartó leszorító anyát, majd a megfelelő méretű munkatér kialakításához nyomja a szélvédő felé az akkumulátort.

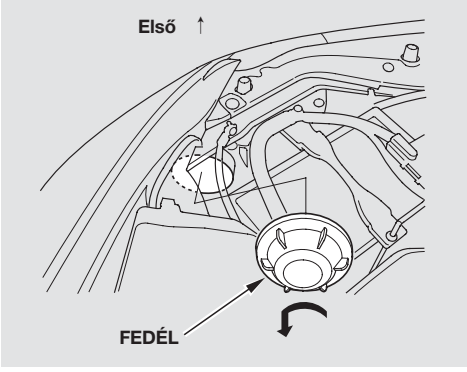

2. Távolítsa el a fényszóró egység hátsó részén található borítást oly módon, hogy az óramutató járásával ellentétes irányba elforgatja.

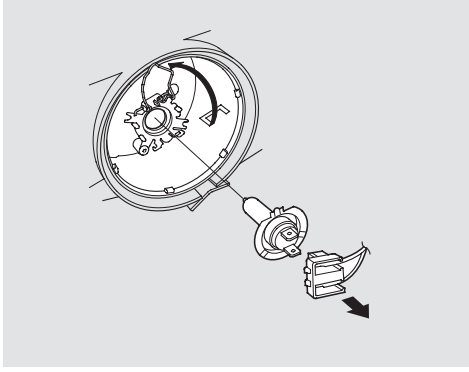

3. Húzza le a csatlakozót az izzóról úgy, hogy a csatlakozót húzza egyenesen hátra.

4. Akassza ki a leszorító rugót úgy, hogy kicsit oldalra megnyomja. Forgassa el, majd vegye ki az izzót.

5. Tegye be az új izzót, győződjön meg róla, hogy biztosan a helyén van. Forgassa vissza, majd akassza vissza a leszorító rugót.

6. Dugja vissza az elektromos csatlakozót az új izzóra. Győződjön meg róla, hogy megfelelően a helyére került.

7. Helyezze vissza a fényszóró egység hátsó borítását, majd forgassa az óramutató járásával megegyező irányba zárásig. Győződjön meg arról, hogy a ‘‘TOP’’ jelölés felfelé néz.

8. Kapcsolja fel a tompított fényszórót az izzó kipróbálására.

9. *Bal oldalon*
   Helyezze vissza az akkumulátort az eredeti helyére, a leszorító anyát tegye vissza és húzza meg.

Első helyzetjelző izzó csere
Az első helyzetjelző izzója a távolsági fényszóró izzója alatt található, a borítás alatt.

1. Nyissa ki a motorháztetőt.

   Dízel modellek esetén
   Ha bal oldalon akar izzót cserélni, akkor a megfelelő méretű munkatér kialakításához nyomja a szélvédő felé az akkumulátort (lásd 366 . oldal).

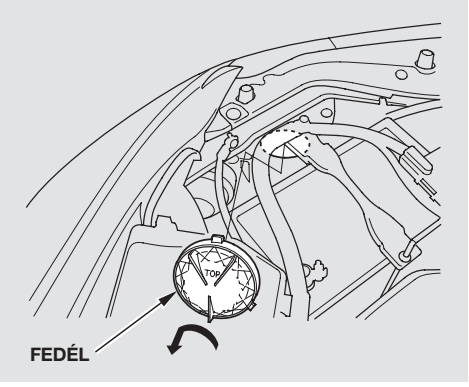

2. Távolítsa el a fényszóró egység hátsó részén található borítást oly módon, hogy az óramutató járásával ellentétes irányba elforgatja.

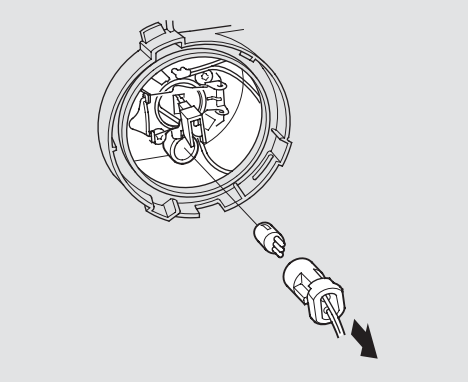

3. Az óramutató járásával ellentétes irányban egynegyed fordulattal elforgatva húzza ki a foglalatot a fényszóró lámpatestből.

4. Egyenesen húzza ki az izzót a foglalatból. Ütközésig nyomja be az új izzót.

5. Tegye be az új izzót a fényszóró lámpa egységbe és ütközésig nyomja be.

6. Helyezze vissza a fényszóró egység hátsó borítását, majd forgassa az óramutató járásával megegyező irányba zárásig. Győződjön meg arról, hogy a ‘‘TOP’’ jelölés felfelé néz.

7. Kapcsolja fel a világítást és győződjön meg arról, hogy az izzó megfelelően működik.

8. *Bal oldalon*
   Helyezze vissza az akkumulátort az eredeti helyére, a leszorító anyát tegye vissza és húzza meg.

Első villogó izzójának cseréje

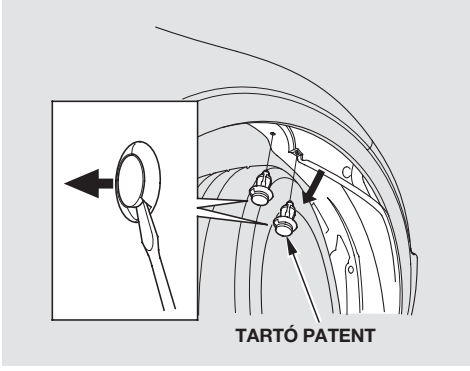

1. Ha a bal oldali izzót kell kicserélni, akkor indítsa el az autót, tekerje a kormányt teljesen jobbra, majd állítsa le az autót. Ha a jobb oldali izzót kell cserélni, akkor forgassa a kormányt teljesen balra.

2. Laposfejű csavarhúzó segítségével pattintsa ki a dobbetét két tartó patentját.

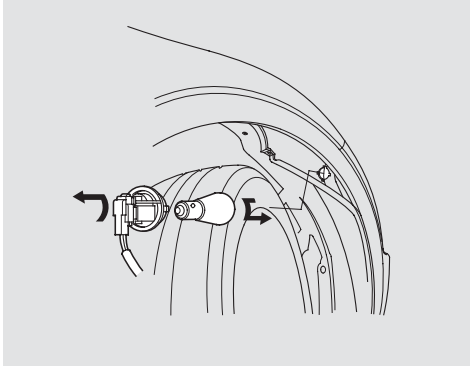

3. Húzza el a dobbetétet hátrafelé a sárvédőtől és a lökhárítótól.

4. Az óramutató járásával ellentétes irányban negyed fordulattal elforgatva húzza ki a foglalatot a fényszóró lámpatestből.

FOLYTATÓDIK

5. Vegye ki az izzót a foglalatból oly módon, hogy benyomja, majd az óramutató járásával ellentétes irányba forgatja, amíg ki nem lazul.

6. Tegye vissza a foglalatot a fényszóró lámpatestbe és forgassa az óramutató járásával megegyező irányba zárásig.

7. Kapcsolja fel a világítást az izzó kipróbálására.

8. Hajtsa vissza a dobbetétet a helyére. Nyomja vissza a két tartó patentot a helyükre. Úgy tudja rögzíteni azokat, hogy a patentok közepét benyomja.

Hátsó izzók cseréje (Szélső lámpák)

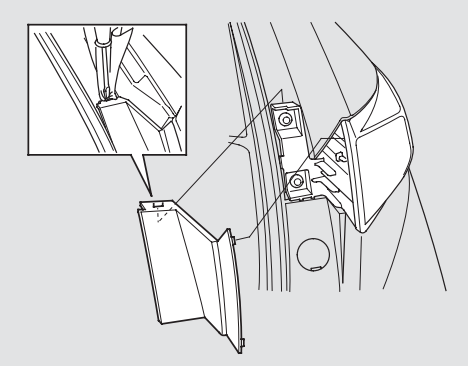

1. Nyissa ki a csomagtér ajtót. Egy rongydarabot tegyen a borítás peremére és vékony, lapos csavarhúzóval pattintsa le azt.

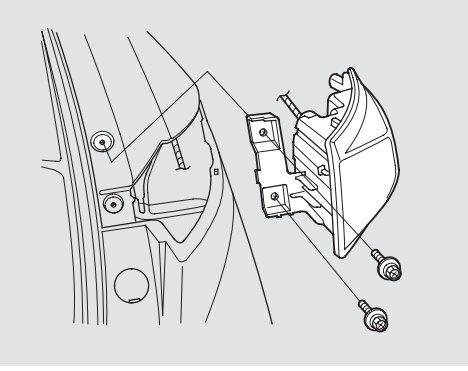

2. Megfelelő szerszámmal távolítsa el a két rögzítő csavart.

3. Húzza ki a hátsó lámpa egységet a hátsó oszlopból.

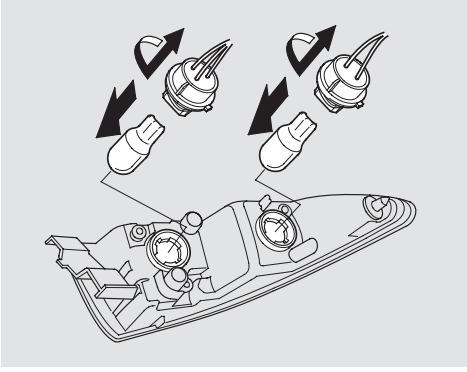

4. Határozza meg, hogy a hátsó lámpatestben melyik izzó: fék/hátsó lámpa vagy irányjelző, égett ki.

5. Az óramutató járásával ellentétes irányban egynegyed fordulattal elforgatva vegye ki a a kiégett izzóhoz tartozó foglalatot.

6. Egyenesen húzza ki az izzót a foglalatból. Ütközésig nyomja be az új izzót.

7. Tegye vissza a foglalatot a lámpatestbe és forgassa az óramutató járásával megegyező irányba zárásig.

8. Kapcsolja fel a világítást az izzó kipróbálására.

9. Helyezze a lámpa egységet vissza a helyére és húzza meg a rögzítő csvarokat.

10. A borításon található füleket illessze a karosszérián lévő megfelelő nyílásokba, majd csúsztassa a borítást az oszlopban a helyére. Győződjön meg arról, hogy biztosan a helyére került.

Hátsó izzók cseréje (csomagtérajtón lévő lámpák)

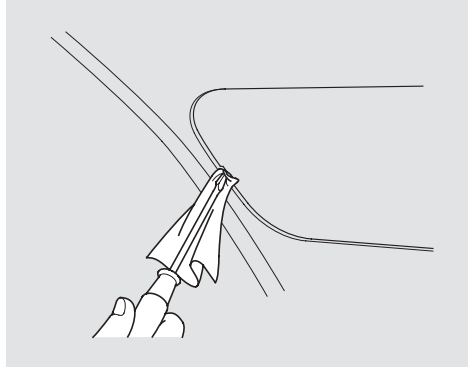

1. Nyissa ki a csomagtér ajtót. Egy rongydarabot tegyen a csomagtér ajtó belső oldalán található borítás peremére és vékony, lapos csavarhúzóval pattintsa le azt.

FOLYTATÓDIK

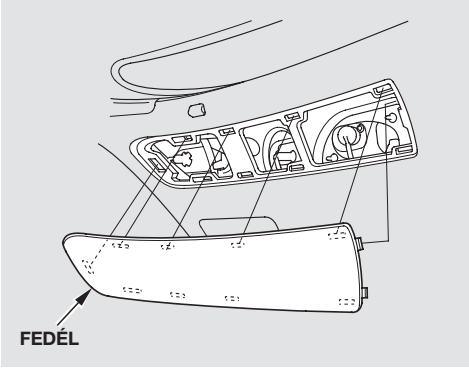

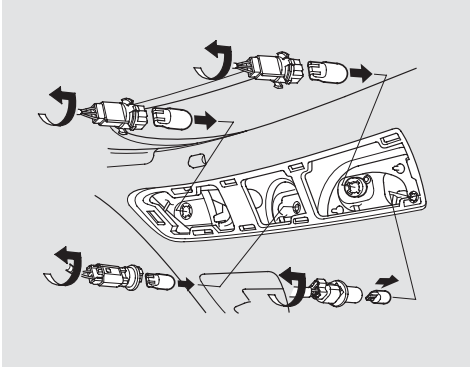

2. Határozza meg, hogy a hátsó lámpatestben melyik izzó: fék/hátsó lámpa, tolatólámpa, irányjelző vagy hátsó ködlámpa (csak a vezető oldalon), égett ki.

3. Az óramutató járásával ellentétes irányban egynegyes fordulattal elforgatva húzza ki a foglalatot.

4. A kiégett izzót úgy tudja kivenni a foglalatból, hogy egyenesen kihúzza. Nyomja be az új izzót egyenesen ütközésig.

5. Tegye vissza a foglalatot a lámpatestbe és forgassa az óramutató járásával megegyező irányba zárásig.

6. Kapcsolja fel a világítást az izzó kipróbálására.

7. Tegye vissza a borítást a csomagtér ajtón a helyére.

Első ködlámpa izzó csere
(Néhány modell esetén)
Autójában halogén izzók találhatóak. Cserénél ne fogja meg az üvegrészt, csak a fémrészt, s ha ez esetleg megtörténne, denaturált szesszel mossa le a kéznyomokat. Óvakodjon a kemény tárgyakhoz ütésétől.

MEGJEGYZÉS

A halogén izzók magas hőmérsékletre hevülnek fel használat közben. Az olaj, a nedvesség, a karcolás az égő túlhevülését és szétrobbanását idézheti elő.

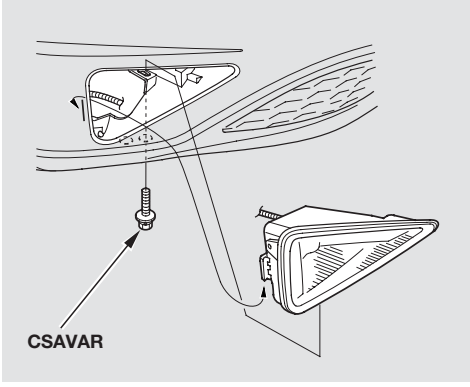

1. Vegye ki a csavart a megfelelő kulccsal.
2. Húzza az első ködlámpa egységet óvatosan a lökhárítóból, miközben a lámpa egységet a másik oldalról kifelé nyomja.

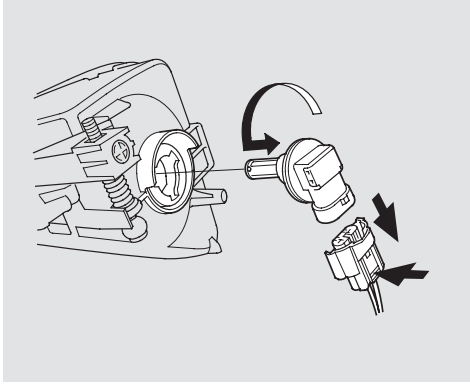

3. Húzza le a csatlakozót az izzóról úgy, hogy a csatlakozót mindkét oldalán összenyomja, majd húzza egyenesen hátra.
4. Az óramutató járásával ellentétes irányban 1/4 fordulattal elforgatva húzza ki az izzót.

FOLYTATÓDIK

5. Tegyen be új izzót a foglalatba, majd forgassa el egynegyed fordulattal az óramutató járásával megegyező irányban zárásig.

6. Dugja vissza az elektromos csatlakozót az új izzóra. Győződjön meg róla, hogy megfelelően a helyére került.

7. Kapcsolja fel a ködlámpa világítást az izzó működésének ellenőrzéséhez.

8. A lámpa egységen található fület illessze a lökhárítóban lévő kiképzett helyre és tolja be a helyére a ködlámpa egységet. Húzza meg a rögzítő csavart.

Belső világítás izzó csere

Az utastér és a pipere tükör világítás izzóinak cseréje megegyezik, de más-más izzót kell használni a két esetben.

1. Vékony, lapos csavarhúzóval a pereménél óvatosan pattintsa ki az első utastér világítás egység elülső részét.

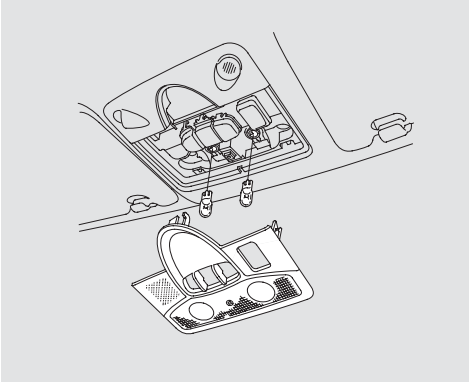

Elülső utastér világítás:
A ház elülső pereménél pattintsa ki a búrát.

Hátsó utastér világítás:
A búra oldalsó peremén, a középső részén pattintsa ki.

Pipere tükör világítás:
A búra felső részén pattintsa ki.

HÁTSÓ MENNYEZET VILÁGÍTÁS

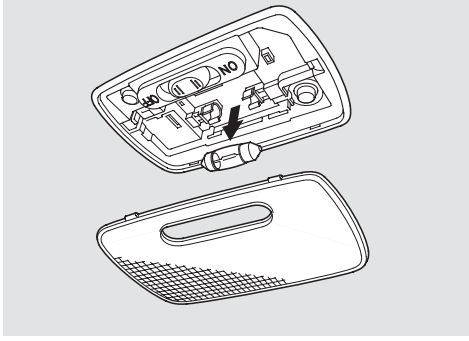

2. Egyenesen húzza ki az izzót a foglalatból.

3. Helyezzen új izzót vissza a foglalatba, majd óvatosan pattintsa vissza a helyére a búrát vagy a lámpa egységet.

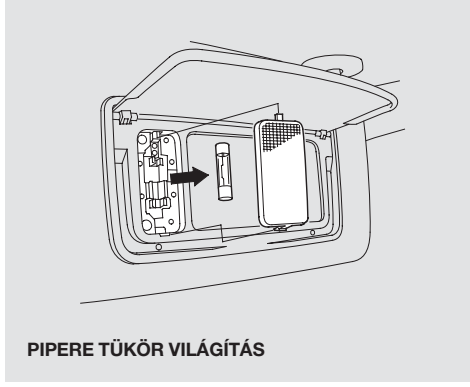

PIPERE TÜKÖR VILÁGÍTÁS

Csomagtérvilágítás izzójának cseréje

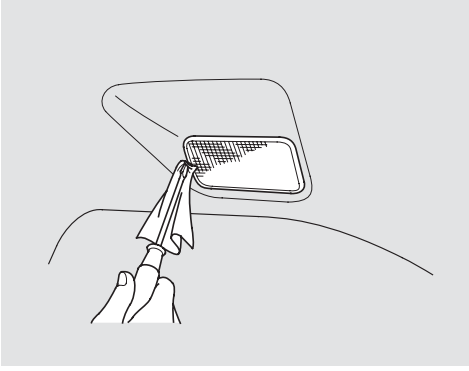

1. Nyissa fel a csomagtér ajtót.

   Tegyen egy rongydarabot a lámpa egység elülső peremére és vékony, lapos csavarhúzóval óvatosan pattintsa ki a lámpa egység elülső részét.

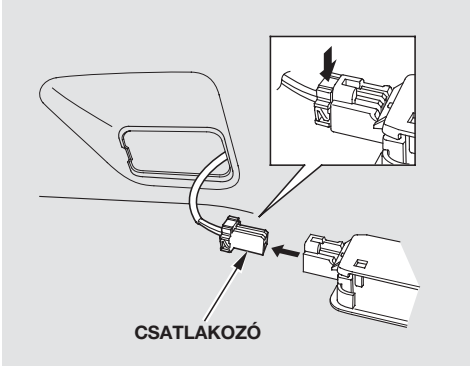

2. Húzza le a csatlakozót úgy, hogy a csatlakozót egyenesen lehúzza a lámpa egységről.

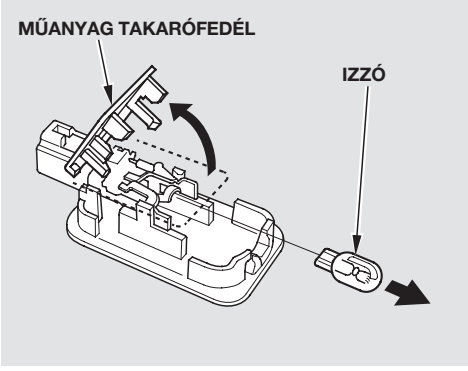

3. Hajtsa fel a műanyag borítást az eltávolításához.

4. Egyenesen húzza ki az izzót a foglalatból. Nyomjon be egyenesen egy új izzót a foglalatba ütközésig.

5. Tegye vissza a borítást, majd nyomja vissza az elektromos csatlakozót a helyére.

6. Tegye vissza a lámpa egységet a nyílásba, először a hátsó részét. Nyomja meg az elülső részét, amíg be nem pattan teljesen a helyére.

Kesztyűtartó világítás izzójának cseréje

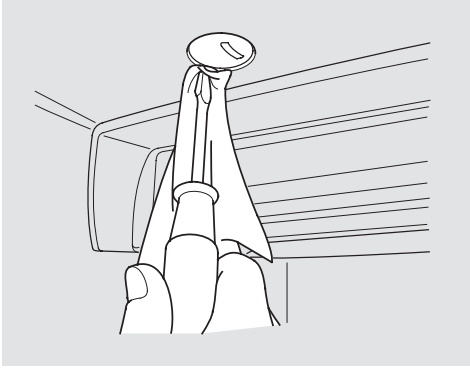

1. Nyissa ki a kesztyűtartót. Tegyen a búra pereméhez egy rongyot, majd vékony, lapos csavarhúzóval pattintsa le a műanyag búrát.

2. Lefelé húzva vegye ki a lámpa egységet.

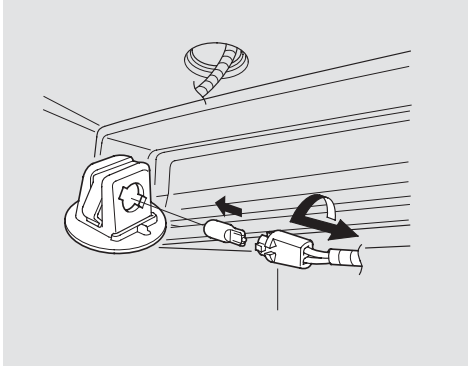

3. Egyenesen húzza ki az izzót a foglalatból. Nyomjon be egyenesen egy új izzót a foglalatba ütközésig.

4. Kapcsolja fel a helyzetjelző világítást és ellenőrizze, hogy az új izzó megfelelően működik.

5. Tegye vissza a lámpa egységet a helyére, majd zárja be a kesztyűtartót.

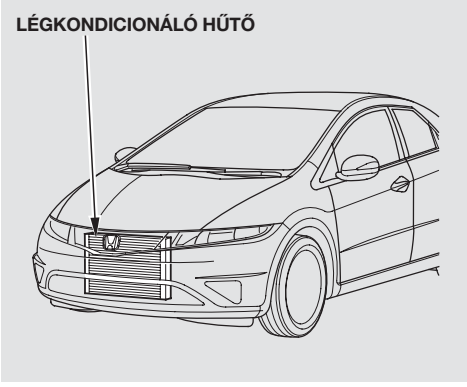

Autója légkondicionálója zárt rendszerű. Karbantartásához, újratöltéséhez szakemberre van szükség. Néhány egyszerű módszerrel Ön is ellenőrizheti, hogy a légkondicionáló rendesen működik-e.

Rendszeresen ellenőrizze a motor hűtőjét és a légkondicionáló hűtőjét, nem tapadtak-e bogarak, levelek a felületükre. Ezek megakadályozzák a levegő érintkezését a hűtőlamellákkal, csökkentik a hűtő hatásfokát. Gyenge vízpermettel és finom kefével tisztítsa meg a lamellákat.

MEGJEGYZÉS

A hűtőlamellák könnyen elhajlanak. Csak alacsony víznyomást és nagyon finom kefét használjon tisztításukhoz.

Télen legalább hetente egyszer kapcsolja be a légkondicionálót. Legalább 10 percig hagyja bekapcsolva, miközben állandó sebességgel vezet és a motor üzemi hőmérsékleten van. Ezzel keringteti a kenőolajat, amely a gázban található.

Ha a klíma a korábban megszokottnál kevésbé hűt, akkor valószínűleg szivárog valahol a rendszerből a gáz. Forduljon márkaszervizhez a feltöltéshez, használjanak HFC-134a (R-134a) gázt hozzá.

MEGJEGYZÉS

Ellenőrizze, hogy a szervizben, ahol légkondicionáló berendezését javítják, rendelkeznek e zárt gáz újrafelhasználó rendszerrel vagy sem. A szabadba kiengedett gáz veszélyt jelent környezetünkre.

A pollenszűrő kiszűri és megakadályozza a klíma (hűtés, fűtés) szabályzó rendszer által a külvilágból az autó belseje felé áramló levegőben található pollenek és a por továbbhaladását.

A pollenszűrőt a meghatározott kilométer- vagy időintervallumoknak megfelelően kell cserélni. EU modellek esetén kövesse az autó Szervizkönyvében leírtakat, más modellek esetén kövesse az ebben a kezelési könyvben leírtakat.

A pollenszűrőt sűrűbben kell cserélni, ha inkább városi körülmények között használja az autót, mivel a városban az ipari üzemekből és a dízel járművekből származó korom nagyobb koncentrációban van jelen a levegőben. Amennyiben a klíma szabályzó rendszer által szállított levegő mennyisége kevesebb, mint normális esetben, akkor is sűrűbben kell cserélni a pollenszűrőt.

Csere

A pollenszűrő a középső konzolnál, az utas felé eső oldalon, a műszerfal mögött található.
Amennyiben cserélni szeretné, tegye a következő lépéseket:

1. A szűrőhöz való hozzáféréshez nyissa ki az első utas ajtót.

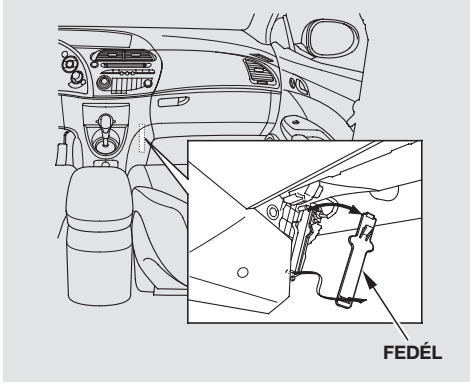

2. A borítást úgy tudja eltávolítani, hogy fogja meg a fülnél és húzza maga felé, miközben a csapokról kiemeli (először a felső oldalát).

FOLYTATÓDIK

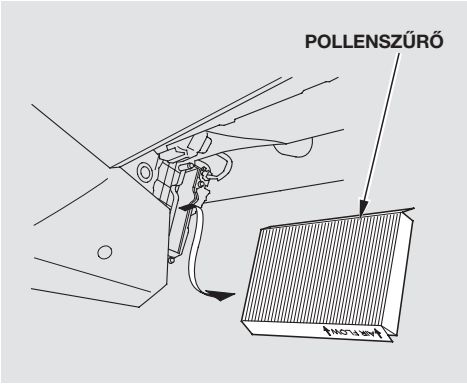

3. Tegye az ujjait a ház mindkét oldalán lévő nyílásba, majd fogja meg a szűrőt és húzza ki.

4. Tegyen be új szűrőt a házba. Győződjön meg arról, hogy a szűrőn található ‘‘Air Flow’’ (Légáram) nyíl jelölés a légáram irányába mutat (az autó belseje felé).

5. Tegye a házat a csapokra (alsó oldalát először), majd helyezze vissza a takaró borítást.

Amennyiben nem biztos abban, hogy a pollenszűrő cseréjét el tudja végezni, akkor a cserét hivatalos Honda Márkaszervizben végeztesse.

Legalább hathavonta ellenőrizze az ablaktörlők állapotát. A gumilapon vizsgálja meg a repedéseket és a megkeményedett részeket. Ha ilyeneket talál rajta, vagy csíkosan, kihagyásokkal töröl a lapát, cserélje ki.

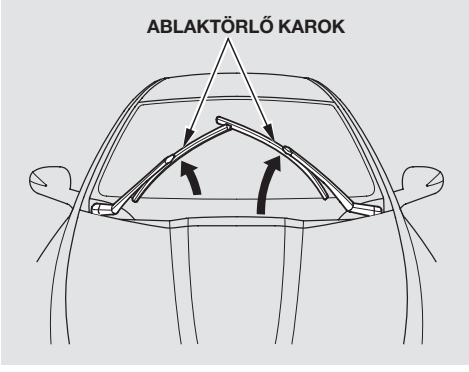

Az ablaktörlők cseréje:

1. Emelje fel a karokat a szélvédőről, először a vezető, majd az utas oldalon.

MEGJEGYZÉS

Ne nyissa fel a motorháztetőt, ha az ablaktörlő karok fel vannak emelve, mert mind a motorháztető, mind a karok megsérülhetnek.

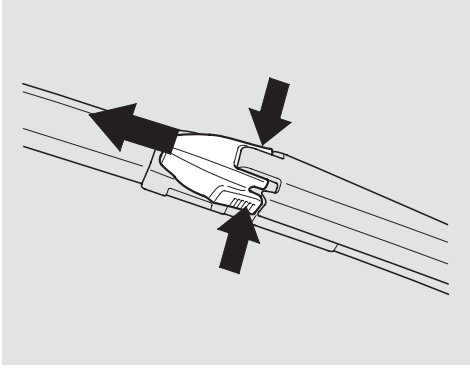

2. Távolítsa el az ablaktörlő egységen található védősapkát oly módon, hogy a rögzítő füleket összenyomja és a tartó mentén kifelé lehúzza.

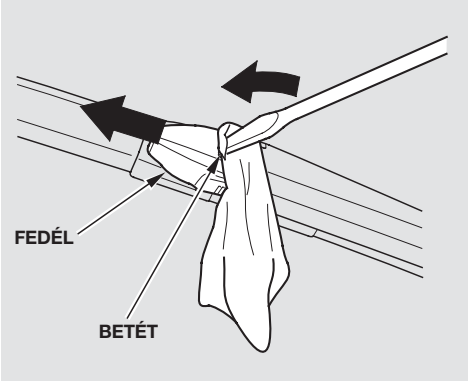

Ha nem tudja a védősapkát eltávolítani, akkor kis laposfejű csavarhúzóval feszítse le. Tegyen egy puha rongyot a pereméhez, majd a csavarhúzóval az ablaktörlő lapát felső részének irányába feszítse, amíg le nem csúszik róla.

FOLYTATÓDIK

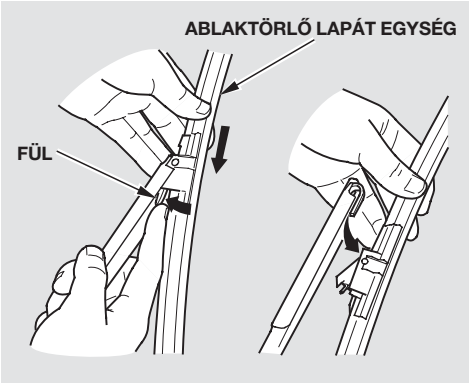

3. Távolítsa el a lapát egységet a ablaktörlő karról:

- Nyomja le és tartsa lenyomva a rögzítő fület.
- Csúsztassa a lapát egységet a rögzítő fül irányába, amíg le nem tudja venni a karról.

  Óvatosan húzza le a törlőlapátot a karról, nehogy megüsse vele a szélvédőt.

4. Távolítsa el az ablaktörlő gumit a lapát egységről:
   - Keresse meg a guminak azt a végét, ahol a "LOCK" felirat található. Ennél a végénél fogva kell kihúzni.
   - Húzza vissza a törlőlapát végét, ahol a gumi a "LOCK" felirattal van megjelölve. A gumilap végét megfogva és összenyomva a gumit ki tudja csúsztatni a tartójából.

   Ne feszítse a fém merevítő végét és ne hajlítsa meg túlzottan a gumi eltávolítása során, mert a fém merevítő megsérülhet.

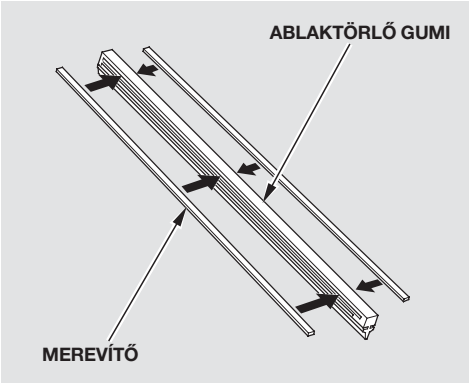

5. Vizsgálja meg az új törlő gumikat. Ha a hátsó éle mentén nem talál végig műanyag vagy fém merevítést, akkor a régi ablaktörlő gumiból távolítsa el a fém merevítőt és ezt helyezze be az új gumi éle mentén végigfutó nyílásba.

6. Csúsztassa be az új gumit a törlőlapát egységbe:
   - Emelje fel a törlőlapát bármelyik végét.
   - Helyezze a törlő gumi nem ‘‘LOCK’’ felirattal jelölt végét a törlőlapát egység végéhez és csúsztassa be az új gumit teljesen az egységbe.

7. Tegye fel az új ablaktörlőlapátokat a karokra, s ellenőrizze a rögzítő patentek bepattanását a helyükre.

8. Tolja vissza a védősapkát a törlőkarra a tartón található bemetszés mentén.

9. Győződjön meg arról, hogy az új gumi teljesen a helyére került és az éle nem gyűrődik sehol.

10. Hajtsa vissza a karokat a szélvédőre. Először az utasoldali, majd a vezető oldali kart hajtsa le.

Gumiabroncsok

A biztonságos autózáshoz elengedhetetlen, hogy megfelelő méretű és minőségű gumikat használjon, amelyek egyformán kifogástalan állapotban vannak és kellően fel vannak fújva.

A következő oldalak részletes információkkal szolgálnak, mikor és hogyan kell a guminyomást ellenőrizni, hogyan kell a sérülések szempontjából megvizsgálni a gumikat, mit kell tenni kerékcsere esetén.

⚠ FIGYELMEZTETÉS

Az elhasználódott vagy helytelenül felfújt gumik használata könnyen balesethez vezethet, amelyben Ön illetve más megsérülhet, meghalhat.

Fogadja meg a következő tanácsokat, amelyek a gumiabroncsok karbantartásáról, helyes használatáról szólnak.

Felfújás

Az előírt guminyomás alkalmazásával optimalizálja az autó jó kezelhetőségét, a gumik élettartamát, az utazási komfortot.

- A nem kellően felfújt gumik egyenetlenül kopnak, rontják az autó vezethetőségét, növelik az üzemanyag fogyasztást és könnyebben túlmelegedhetnek.

- A túlzottan felfújt gumik miatt az autó rázkódik, az úthibák károsítják a szerkezeti elemeket és a gumik is egyenetlenül kopnak.

Azt tanácsoljuk, hogy mindennap vegye szemügyre a gumiabroncsokat. Ha úgy találja, hogy a gumik laposak, azonnal ellenőrizze guminyomás mérővel.

FOLYTATÓDIK

Havonta egyszer mérje meg a gumik nyomását guminyomás mérővel. Még ha a gumik kifogástalan állapotban vannak is, 10－20 kPa (0,1－0,2 kgf/cm²)nyomást veszíthetnek havonta. A gumik ellenőrzésekor és mérésekor ne felejtkezzen meg a pótkerékről sem.

A gumik nyomását azok hideg állapotában ellenőrizze. Hidegnek akkor tekinthetők, ha az autó legalább három órát állt egy helyben. Amennyiben a mérés előtt mindenképpen mennie kell az autóval, a gumik akkor tekinthetők hidegnek, ha nem ment többet 1,6 km-nél (1 mérföld). Az előírt guminyomások (hideg állapotban) a vezető oldali ajtóküszöbön elhelyezett címkén pontosan fel vannak tüntetve. Ennek megfelelően adjon hozzá levegőt a gumiba vagy engedjen le levegőt a gumiból.

Ha a gumik meleg állapota mellett méri meg nyomásukat, 30－40 kPa-lal (0,3－0,4 kgf/cm²)nagyobb nyomást mér, mint hideg állapotban. Ez teljesen normális. Ne engedjen ki levegőt a kerékből, mert az lapos lesz.

A legcélszerűbb, ha saját légnyomásmérője van és azt használja. Így mindig kiderül, valóban csökkent-e a levegőnyomás a gumiban, hiszen a különféle pontosságú műszerek miatt is adódhatnak eltérések.

A tömlő nélküli gumik képesek a defekt által okozott levegőkiáramlás lassítására, az önzárásra. Ezért, mivel a szivárgás gyakran lassú, ha a gumi laposodását tapasztalja, vizsgálja meg, nem kapott-e defektet.

Az Ön kényelme érdekében az előírt guminyomások (hideg állapotban) a vezető oldali ajtóoszlopon elhelyezett címkén pontosan fel vannak tüntetve.

Gumik ellenőrzése

Valahányszor ellenőrzi a nyomást, meg kell vizsgálnia, hogy a gumiban nem találhatók-e szögek, nincs-e rajta látható sérülés, nem kopik-e rendellenesen.
A következőket kell megvizsgálnia:

- Kidudorodások a gumi futófelületén, valamint oldalán. Ilyenkor cserélje ki a gumit.
- Vágások, hasadások és repedések a gumi oldalán. Ki kell cserélni a gumit, ha valahol kilátszik a szövet vagy egyéb szálszerkezet.
- A futófelület erős kopása.

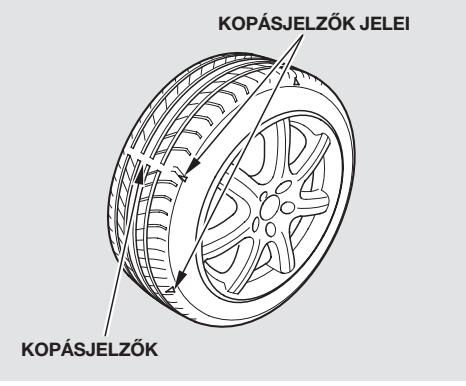

Az abroncsokba kopásjelzőket égetnek. Amikor a futófelület elkopik, a futófelületen keresztül előtűnik egy 12,7 mm széles fehér sáv. Ez azt mutatja, hogy már kevesebb, mint 1,6 mm mély a mintázat.

Az olyan gumi, amelyen ez a sáv már látható, nagyon rosszul tapad nedves úton. Ha a kopásjelzőt már három, vagy több helyen látja, ki kell cserélnie a gumit.

Gumik karbantartása

A helyes légnyomás mellett a helyes futómű beállítás is csökkenti az abroncs kopását. Amennyiben valamelyik gumi rendellenesen kopik, keresse fel Márkaszervizét a futómű ellenőrzése végett.

A kerekeket pontosan kiegyensúlyozták a gyárban. Ennek ellenére, ha kellemetlen rázást érez vezetés közben, újra ki kell egyensúlyoztatni azokat. Ugyanezt kell tenni akkor is, ha valamilyen okból a gumit leszerelték az abroncsról. Amikor új gumikat szerelnek fel, győződjön meg arról, hogy a kerekek ki vannak egyensúlyozva. Ez növeli a gumik élettartamát, a vezetés komfortját és a menetbiztonságot. Az eredeti kerekeket a gyárban dinamikusan egyensúlyozták ki. Ezt javasoljuk Önnek a későbbiekre is.

MEGJEGYZÉS

Könnyűfém keréktárcsákkal szerelt modelleknél: Nem megfelelő kiegyensúlyozó súlyok használata miatt megrongálódhatnak az autó könnyűfém keréktárcsái. Mindig eredeti Honda súlyokat használjon a kiegyensúlyozásnál.

Gumi forgásirány

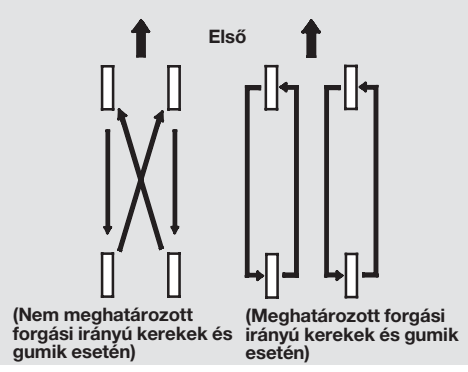

Ahhoz, hogy a gumik élettartamát a kopási igénybevétel elosztásával megnövelje, minden 10 000 km után cserélje fel a kerekeket az ábrának megfelelően. Az ábra felül azt mutatja, hogyan kell a kerekeket megcserélni, ha az autóban speciális pótkerék található vagy ha a pótkereket nem vonja bele a felcserélésbe.

FOLYTATÓDIK

Vásárlás esetén találkozhat ún. ‘‘meghatározott forgási irányú’’ gumiabroncsokkal. Ez azt jelenti, hogy egy ilyen gumiabroncsot csak egy irányban történő forgásra tervezték. Ennek használata esetén csak azonos oldalon elölről hátra lehet felcserélni.

A következő oszlopban található ábra azt mutatja, hogyan kell a kerekeket felcserélni, ha a normál méretű pótkereket is bevonja a felcserélésbe.

Meghatározott forgásirányú gumikkal szerelt modellek
Ha az Ön autóján ún. meghatározott forgási irányú gumiabroncsok vannak, az azt jelenti, hogy egy ilyen gumiabroncsot csak egy irányban történő forgásra tervezték. Ennek használata esetén csak azonos oldalon elölről hátra lehet felcserélni.

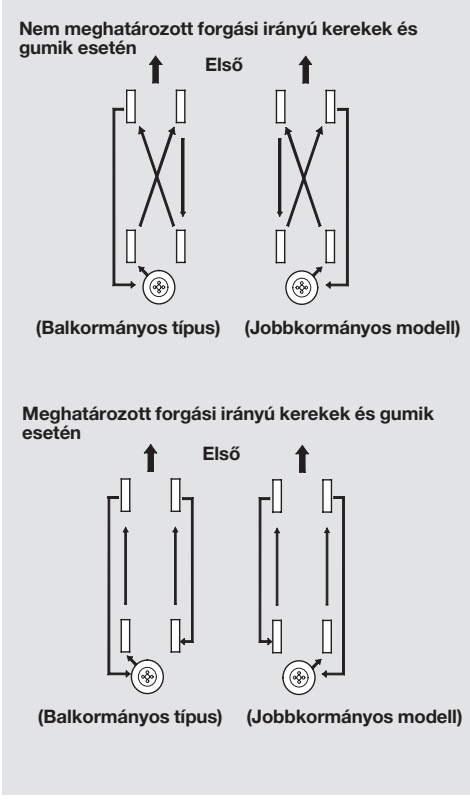

A gumiabroncsok és keréktárcsák cseréje
Csere esetén a méretet, a terhelhetőséget, a használható sebességet és a hideg gumi maximális nyomását tekintve (amint az a gumi oldalfalán látható) az eredetiekkel megegyező radiál abroncsokat vásároljon.

Egymástól és az eredetiektől eltérő tulajdonságú gumik (radiális és axiális gumik keverése) felszerelése csökkenti a fékezés hatásosságát, az úttapadást és a kormányozhatóságot. Ha a gumiabroncsok mérete és konstrukciója eltérő, akkor ez az ABS rendszer hibás működését eredményezheti.

Az ABS az egyes kerekek sebességének összehasonlítása alapján működik. Amikor gumiabroncsot cserél, mindig az eredeti gyárival megegyező méretű gumiabroncsot használjon. Miután a gumiabroncsok mérete és konstrukciója hatással van a keréksebességekre, ezért a rendszer hibás működését eredményezhetik.

A legjobb, ha mind a négy kereket egyidejűleg cseréli. Ha ez nem lenne lehetséges, vagy nem szükséges, javasoljuk, hogy a két első vagy a két hátsó gumit párban cserélje. Csak egyetlen gumi lecserélése kedvezőtlenül befolyásolja az autó menettulajdonságait.

Ha valaha keréktárcsát kell cserélni, nagyon ügyeljen arra, hogy ugyanolyan acél vagy könnyűfém tárcsát használjon, mint amilyen eredetileg volt az autóján. Gumicsere előtt szintén kérje ki márkaszervize tanácsát.

Ezeket Honda márkaképviselőjénél beszerezheti.

⚠ FIGYELMEZTETÉS

Helytelen gumik használata az autó kormányozhatósága és útstabilitása rovására mehet, amely olyan balesthez vezet, melyben Ön megsérülhet, esetleg meghalhat.

Mindig a gyárival megegyező méretű és típusú gumit használjon. Erről az autóban található címkén talál felvilágosítást.

Keréktárcsák és gumik

Kerekek:

1,4- ℓ motorral szerelt modell
16 x 6 1/2J

1,8 ℓ benzines motorral és dízel motorral szerelt modellek esetén
16 x 6 1/2J
17 x 7J *

Gumik:

1,4 ℓ motorral szerelt EU modellek esetén
205/55R16 91V

1,4 ℓ motorral szerelt nem EU modellek esetén
205/55R16 91V
205/55R16 91H

1,8 ℓ benzines motorral és dízel motorral szerelt modellek esetén
205/55R16 91V
225/45R17 91Y *

*: Csak Sport és Executive modellek esetén

FOLYTATÓDIK

A keréktárcsák és gumiköpenyek mérete modelltől függő.

Nézze meg a vezető oldali ajtóküszöbön elhelyezett címkén feltüntetett gumiméreteket, vagy kérdezze meg márkaképviselőjét a helyes adatokról.

Téligumik
Havas és jeges úton a nyári gumik képessége korlátozott, ezért ilyen körülmények esetén javasoljuk a téli gumik (M+S gumik) használatát. Ha M+S téli gumikat használ, mind a négy kerékre ilyet szereltessen. Csak azonos méretű és profilú gumikat használjon. Vásárláskor ügyeljen a méretre, a terhelhetőségre és az igénybe vehető maximális sebességre.

Az európai szabványoknak megfelelően téli gumi használata esetén, amennyiben az autó maximális sebessége meghaladja a felszerelt téli gumira megengedett maximális sebességi határt, a szélvédőn kötelező a téli gumi megengedett maximális sebességét egyértelműen matricával feltüntetni. Ez a matrica elérhető a gumiabroncs forgalmazójánál. Amennyiben bármilyen kérdése merül fel ezzel kapcsolatban, forduljon a Honda Márkakereskedőjéhez.

Hóláncok
Hóláncot csak veszélyhelyzetben vagy akkor használjon, ha azt előírják. A láncot mindig az első két kerékre szerelje fel. Hólánc használatakor óvatosan közlekedjen a jégen és a havon. Az autó menettulajdonságai ilyenkor rosszabbak lehetnek, mint jó téli gumikkal. Egyes hóláncok alkalmazása károsíthatja a gumiköpenyt, a keréktárcsát, a felfüggesztést és a karosszériát. Csak olyan hóláncot válasszon, amelynek elég helye van a kerékjártban. A hólánchoz mellékelt előírásokat gondosan tartsa be. Mielőtt hóláncot vásárolna, kérjen tanácsot Honda Márkakereskedőjénél

Hólánccal az autó maximális sebessége 30 km/h lehet a hóval és jéggel fedett úton. A gumi és a lánc kímélése érdekében ne vezessen hólánccal száraz úton.

225/45R17 méretű gumival szerelt modellek esetén
Autójára semmilyen hóláncot nem lehet felszerelni. Ha hóláncot szeretne felszerelni, akkor az eredeti gumit cserélje le 205/55 R16 méretű gumira.

Európai modelleknél

A felsorolt gumikra használja az alábbi, vagy azzal megegyező hóláncot.

Gyári gumiabroncs mérete*1	Hólánc típusa
205/55R16	RUD-matic classic 48482 vagy azzal megegyező
225/45R17*2	Nem kapható

*1: Az eredeti gumi tulajdonságai a vezető oldali ajtóküszöbön elhelyezett címkén pontosan fel vannak tüntetve.

*2: A 225/45R17 méretű gumira nem lehet hóláncot felszerelni. Cserélje le az eredeti gumit 205/55R16 méretű gumira, amennyiben hóláncot szeretne használni.

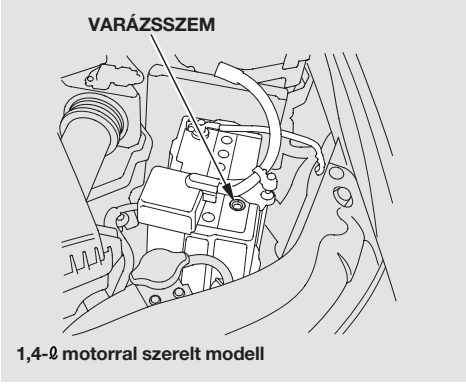

1,4-ℓ motorral szerelt modell

Havonta ellenőrizze az akkumulátor töltöttségét a varázsszem színének megállapításával. Az akkumulátoron levő címke ismerteti a különböző állapotokat jelző színeket.

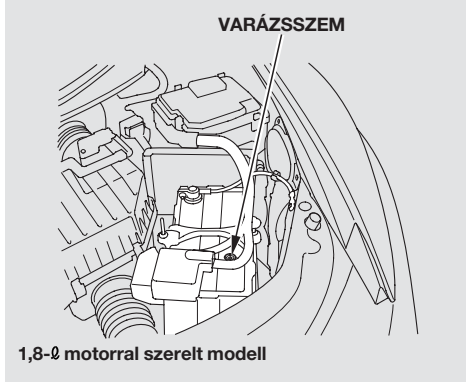

1,8-ℓ motorral szerelt modell

Ha az akkumulátor csatlakozói erősen korrodáltak, szódával és vízzel tisztítsa meg őket. Ezután oldja meg villáskulccsal a saruk szorítócsavarjait és vegye le a sarukat a pólusokról. Először mindig a negatív (−) sarut vegye le, s azt is tegye vissza utoljára. A sarukat drótkefével vagy csiszolóvászonnal alaposan tisztítsa meg. Helyezze vissza a kábeleket, és szorítsa meg a csavarokat. Ezután kenje be zsírral a csatlakozókat.

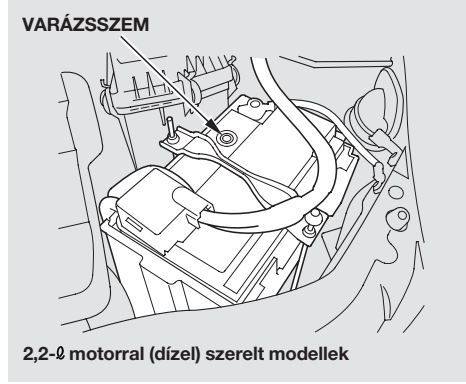

2,2-ℓ motorral (dízel) szerelt modellek

Amennyiben az akkumulátorral kapcsolatosan további karbantartás szükséges, keresse fel hivatalos Honda Márkakereskedőjét.

Ha az akkumulátort tölteni kell, az autó elektromos hálózatának védelmében mindig vegye le mindkét akkumulátorsarut. Először a negatív sarut vegye le és azt tegye vissza utoljára.

FOLYTATÓDIK

⚠ FIGYELMEZTETÉS

Az akkumulátor működése közben hidrogéngáz keletkezik. Szikra vagy nyílt láng hatására felrobbanhat, s halálos vagy súlyos sérülést okozhat.

Tartson távol az akkumulátortól minden nyílt lángot, szikrát okozó anyagot.

Védőruhát és álarcot viseljen, vagy bízza a munkát a szakemberre.

⚠ FIGYELMEZTETÉS

Az akkumulátorban erősen maró és mérgező kénsav van.

A bőrre és szembe kerülő akkumulátorsav súlyos égést okozhat. Viseljen védőruhát és szemüveget, amikor az akkumulátorral dolgozik.

Az elektrolit lenyelése életveszélyes mérgezést okozhat, ha nem történik azonnali beavatkozás.

GYERMEK NE KERÜLHESSEN A KÖZELÉBE!

Vészhelyzet esetén

Szem — Ha az akkufolyadék a szembe jut, legalább 15 percen keresztül mossa szemét egy edényből vagy más víztartályból. (A nyomás alatt levő víz szemkárosodást okozhat). Azonnal hívjon orvost.

Bőr — Távolítsa el a savtól szennyezett ruházatot. A bőrt bőségesen mossa le vízzel. Azonnal hívjon orvost.

Lenyelés — Igyon vizet vagy tejet. Azonnal hívjon orvost.

Ha az akkumulátor lemerült vagy a sarut levették, illetve az elektromos ablak biztosítékát kihúzták, a vezető ablakának AUTO — felhúzás és visszaeresztés — funkciója törlődik. Memóriájának visszaállítása: (lásd 162 . oldal).

Jobbkormányos modelleknél
Ha az akkumulátor lemerült vagy a sarut levették, a sebességmérő mértékegysége visszaáll a gyári (mph) beállításra (lásd 84 . oldal).

A jármű tárolása
Ha egy hónapnál hosszabb időre akarja leállítani autóját, számos dolgot el kell végeznie, hogy megteremtse a megfelelő körülményeket a tároláshoz. Ezek az előkészületek megelőzik az autó károsodását és könnyebbé teszik az újabb üzembe helyezést. Lehetőleg zárt helyen tárolja az autót.

- Töltse tele az üzemanyagtartályt.
- Cserélje le a motorolajat és szűrőt.
- A karosszériát teljesen mossa le és szárítsa meg.
- Takarítsa ki az utasteret. Győződjék meg arról, hogy a szőnyegek, a kárpit, a padlózat teljesen szárazak.
- Ne húzza be a kéziféket. Tegye a sebváltót hátramenetbe.
- Támassza ki a hátsó kerekeket.
- Ha hosszabb ideig tárolja az autót, meg kell emelni, hogy a kerekek ne érintkezzenek a talajjal.
- Egy ablakot hagyjon nyitva kissé (ha az autót zárt térben tudja tárolni).
- Vegye le az akkumulátor saruit.
- Tegyen az ablaktörlő lapátok alá összehajtott törülközőt vagy törlőrongyot, hogy közvetlenül ne érintkezzenek a szélvédővel.
- A későbbi ajtó és csomagtér nyitás megkönnyítése végett fújja be szilikonnal az összes ajtó és a csomagtér ajtó szigetelőgumiját. Emellett a fényezett felületeket olyan vékony viaszréteggel lássa el, amely nem okoz kárt az ajtó és csomagtér ajtó szigetelőgumijában.

FOLYTATÓDIK

- Takarja be a járművet valamilyen légáteresztő anyaggal, például pamut borítással. A nem porózus anyagok, mint amilyenek a műanyagok, nem alkalmasak, mert a bennmaradó pára károsíthatja a fényezést.

- Ha lehetséges, járassa néha a motort (lehetőleg havonta egyszer), amíg az el nem éri az üzemi hőmérsékletet (a hűtő ventillátor kétszer bekapcsol).

Csak a dízel modelleknél

- Ha huzamosabb tárolás után autója nem indul, akkor az autó üzemanyag rendszerében víz található. Ebben az esetben az üzemanyag szűrőt vízteleníteni kell (lásd a **Víz leeresztése** fejezetet a 360 . oldalon).

Ha egy évig, vagy ennél hosszabb időre állítja le autóját, annak lejártával Honda márkaszervizben azonnal végeztesse el a 24 hónapos, illetve a 40 000 kilométernél esedékes normál karbantartást* (lásd 333 . oldal). Az egyes alkatrészek cseréje nem feltétlenül szükséges ilyenkor, hacsak az autó nem érte el az előírt időt vagy kilométert.

*: EU modellek esetén olvassa el az autó Szervizkönyvében leírtakat.

Az üzemanyag rendszer légtelenítése (Csak dízel modellek esetén)

Amennyiben autójából kifogy az üzemanyag, a motorhiba visszajelző lámpa kigyullad vagy az izzítás visszajelző lámpa villogni kezd és az autó a megfelelő üzemanyag (lásd 445 . és 446 . oldal) betöltése után sem indul.

Ebben az esetben az autó üzemanyag rendszerébe levegő juthatott. A motor indításához a rendszert légteleníteni kell. Ennek lépései a következők:

1. Tankoljon az üzemanyag tartályba (minimum 5 litert).

2. Nyissa ki a motorháztetőt.

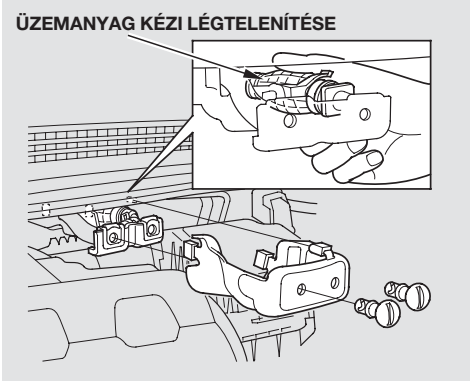

3. Távolítsa el a két rögzítő csavart, majd vegye le a borítást.

4. Nyomja össze a kézi légtelenítőt addig, amíg nem érez keményebb ellenállást.

MEGJEGYZÉS

Ne nyomja erővel a motorborítást. Ez a motorborítás és alkatrészeinek sérülését okozhatja.

FOLYTATÓDIK

5. Indítsa el a motort (lásd 310 . oldal benzines, 311 . oldal dízel modellek esetén). Ha nem indul azonnal, ne tartsa lenyomva az ENGINE START (MOTOR INDÍTÁS) gombot egyszerre 10 másodpercnél hosszabb ideig. Ez az üzemanyag szivattyú és az indító motor tönkremenetelét okozhatja.

6. Ha motor továbbra sem indul, menjen vissza a 4. lépésre.

7. A motor elindulása után finoman nyomja a gázpedált és tartsa a motor fordulatszámát körülbelül 1.500/perc fordulatszámon 30 másodpercig. Ezzel fejeződik be a rendszer teljes légtelenítése.

8. A motor most már normálisan jár, de a motorhiba visszajelző lámpa vagy az izzítás visszajelző lámpa továbbra is világít.

Ahhoz, hogy a visszajelző lámpák kialudjanak, indítsa el és állítsa le a motort legalább háromszor 30 másodpercen belül.

Amennyiben ezt a folyamatot végigcsinálja, akkor a visszajelző lámpák kialszanak.

Ha nem biztos abban, hogyan kell az üzemanyag rendszert légteleníteni, forduljon a Honda Márkakereskedőjéhez.

Ha a motor a légtelenítés után sem indul, akkor az autó üzemanyag rendszerében meghibásodás lépett fel. Ilyen esetben mindenképpen Honda Márkakereskedéshez kell fordulnia.

A rendszeres tisztítás, ápolás újszerű állapotban tartja az Ön Hondáját. Ebben a fejezetben útmutatást adunk, hogyan ápolja autóját: a fényezést, a festést, a kerekeket, az utasteret. Emellett számos tanácsot adunk a korrózióvédelemmel kapcsolatban is.

Autóápolás 400
Mosás 400
Pasztázás 401
Alumíníum keréktárcsák 401
Javító festék 402
Utastér ápolása 403
Kárpitot 403
Szőnyeg 403
Szövet 404
Műanyag felületek 404
Bőr 404
Ablakok 404
Biztonsági övek 405
Légfrissítők 405
Korrózió védelem 406

Mosás
A gyakori mosás az autó előnyös, szép megjelenését szolgálja. A kosz, a szennyeződés árthat a festéknek, míg a fákról és a madaraktól származó anyagok maradandó foltot hagyhatnak.

Az autót ne napfényben, hanem árnyékos helyen mossa. Ha autójával napon állt, előbb hajtson árnyékba, várjon, míg a karosszéria lehűl, majd utána mossa le.

Csak olyan oldó- és tisztítószereket használjon, amelyeket ebben a kezelési könyvben megtalál.

MEGJEGYZÉS

Egyes vegyi anyagok, oldószerek és igen erős tisztítószerek károsodást okozhatnak az autó fényezésén, fém és műanyag alkatrészein.

- Bő hideg vízzel öblítse le autóját és távolítsa el a szennyeződéseket.
- Egy vödröt töltsön tele hideg vízzel, ehhez keverjen autósampont.
- Az autót ezzel az oldattal mossa le, puha kefét, szivacsot vagy finom ruhát használjon. Mindig a tetőrésznél kezdje, innen haladjon lefelé. Gyakran öblítse ki a mosóeszközt.
- Keresse meg az útról felverődött kátrányszemcséket, fáról származó foltokat, stb. Folttisztítóval vagy terpentinnel távolítsa el a foltokat, majd azonnal bő vízzel öblítse le a karosszériarészt. Ezeket a helyeket újból be kell vonni viasz védőréteggel, még akkor is, ha az autó máshol nem kell viaszozni.
- Ha lemosta és bő vízzel leöblítette az autót, utána lágy anyagú textillel vagy szarvasbőrrel törölje szárazra. Ne hagyja, hogy a levegőn magától megszáradjon, mert foltos marad a karosszéria.

Szárításkor figyelje az esetleges karcolásokat, amelyek helyén rozsdásodás keletkezhet. Ezeket javító festékkel javítsa ki (402 . oldal).

Pasztázás
E művelet előtt mindig alaposan mossa végig és szárítsa meg autóját. Még a fémléceket és azokat a helyeket is be kell vonni viasszal, amelyeken a víz nagy foltokban áll meg. Kezelés után a víz csak cseppekben vagy egyáltalán nem marad meg ezeken a helyeken.

A minőségi viaszt folyadék vagy paszta formájában árulják. Mindig a használati utasításnak megfelelően járjon el. Általában kétféle anyag használatos:

Viasz — A viasz vékony réteget képez a felületen, így megvédi az erős napfény, légszennyeződés, stb. káros hatásától. Új autóját mindig célszerű vékony viasszal bekenni.

Polír — A polírozás és tisztítás/viaszolás elősegíti a már oxidálódott, színét vesztett felületek újbóli csillogását. Rendszerint enyhe tisztítószereket is tartalmaznak, amelyek eltávolítják a fényezés legfelső, szennyezett rétegét. A karosszériát polírozni kell, ha a viaszolás után nem nyerte vissza eredeti csillogását.

A kátrány vagy rovarok tisztítószerrel való eltávolítása után mindig használjon viaszt, még akkor is, ha az autó egyéb részeit nem kell viasszal védenie.

Alumínium keréktárcsák
(Néhány modell esetén)
Amikor autóját mossa, ugyanazzal a folyadékkal tisztítsa meg a könnyűfém keréktárcsákat is. Bő vízzel öblítse le a tárcsákat.

A keréktárcsákon különleges védőréteg van, amely az oxidációtól és a feketedéstől óvja az alumíniumot. Néhány erős, általában kerekekre ajánlott tisztítószer vagy kefe megsértheti ezt a vékony réteget. A keréktárcsák tisztításakor mindig csak finom tisztítószert, lágy kefét vagy szivacsot használjon.

Javító festék
A Honda márkakereskedésben segítségére lesznek, hogy autójához a megfelelő színű javító festéket szerezze be. A festék színének kódját a vezető oldali ajtóoszlopra rögzített címkén találja. Ahhoz, hogy a megfelelő színű festéket kapja, ezt a színkódot kell a Honda márkakereskedőnél megmondania.

Minden mosásnál figyelje a karcolásokat, az esetleges hibákat. A korrózió megelőzésére minél előbb ki kell javítani a fényezést. A kevésbé sérült helyeken a festést kézzel végezze el. Nagyobb károsodás esetén forduljon szakemberhez.

Kárpitot
Gyakran tisztítsa a kárpitot porszívóval. A kárpitban hagyott szennyeződés idő előtti elhasználódáshoz vezet. Időnként samponnal tisztítsa ki. A szokásos kárpittisztító habzó anyagokat használjon a tisztításhoz. Mindig gondosan ügyeljen az előírások betartására. A tisztításhoz szivacsot vagy puha kefét használjon. Ügyeljen ara, hogy a kárpitot szárazon tartsa, amennyire lehet.

Szőnyeg
(Opcionális)

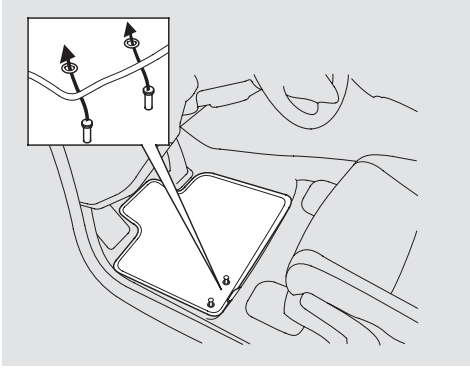

Az eredeti Honda padlószőnyeg a vezető oldalon, az ülés felőli részén kiképzett kampókra rögzíthető. Ez segít megelőzni azt, hogy a szőnyeg előre csússzon és a pedálok működését akadályozza.

Ha a padlószőnyeget eltávolítja és visszateszi, ne felejtse el a kampóra rögzíteni.

Amennyiben nem eredeti padlószőnyeget használ a vezető oldalon, győződjön meg arról, hogy rögzíthető a beszerelt kampóra és nem zavarja a pedálok működését, valamint megfelelően illeszkedik az autójához. Egy rögzített szőnyegre ne tegyen másik szőnyeget.

Szövet
A fabetét részeket porszívóval gyakran tisztítsa. Lemosásához enyhén szappanos meleg vizet használjon. Mosás után hagyja természetes úton megszáradni. Ha nehezen eltávolítható foltokat talál, először takart, nem látható helyen próbálja ki a tisztítószer hatását, majd utána végezze el a tisztítást. Mindig kövesse a tisztítószeren található előírásokat.

Műanyag felületek
A port és a szennyeződést porszívóval távolítsa el. Magát a műanyagot szappanos, vizes, lágy ruhával tisztítsa. Az erősebb szennyeződések tisztításához használjon puha kefét. A tisztításhoz a kereskedelemben is használatos műanyag tisztító spray vagy habféleség is alkalmas.

Bőr
(Néhány modell esetén)
Gyakran porszívózza. Helyezzen hangsúlyt a hajlatokra és a varratokra. Tiszta vízzel megnedvesített puha ruhával tisztítsa, majd egy másikkal törölje szárazra. Amennyiben további tisztítás szükséges, használjon speciális, bőrhöz alkalmazható szappant. Puha megnedvesített ruhával tisztítsa, majd törölje szárazra.

Ha bőrtisztítót használ, gyorsan törölje le puha, száraz ruhával. Soha ne hagyja a bőrtisztító folyadékkal átitatott ruhát az utastérben hosszabb ideig. Néhány bőrtisztító elszíneződést, repedezést okozhat a belső kárpitozásban.

Ablakok
Az ablakokat kívül-belül tisztítsa meg a kereskedelemben kapható ablaktisztítóval. A fehérecet és a víz 1:10 arányú keveréke is alkalmas a műveletre. Ez eltávolítja az ablakok belső felén található párásságot és ködfátyolt. Az üvegek és az átlátszó műanyagok tisztításához puha ruhát vagy papírtörülközőt használjon.

MEGJEGYZÉS

A hátsóablak fűtés fémszála, illetve az antenna fémszálak az üveg belső felületéhez tapadnak. Az erős függőleges irányú törlés elmozdíthatja és megsértheti a vezetéket. A hátsó ablak tisztításakor finoman lenyomva vízszintes irányban töröljön.

Biztonsági övek

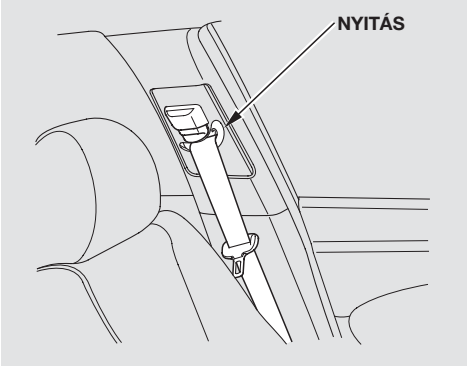

Ha a biztonsági öv bepiszkolódna, puha kefével és szappanos meleg vízzel végezze el a tisztítást. Ne használjon fehérítő vagy tisztítószereket, mert gyengíthetik az öv anyagát. Mielőtt használja az öveket, várja meg, amíg természetes úton megszáradnak.

Ha az ajtóoszlopon különféle magasságban rögzíthető övtartó elszennyeződik, meggátolja az automata működését és csökkentheti a visszahúzás sebességét. Ezért a tartó csúszófelületét időnként tisztítsa meg alkohollal átitatott textillel vagy melegvizes, szappanos ruhával.

Légfrissítők

Ha autójában levegő illatosítót óhajt használni, feltétlenül szilárd anyagok használatát javasoljuk. Néhány levegő illatosító folyadék olyan kémiai anyagokat tartalmazhat, amelyek repedezést vagy színváltozást okozhatnak a kárpiton.

Amennyiben folyadékot használ, megfelelően rögzítse a tartályt, nehogy vezetés közben kiömöljön.

Korrózió védelem

Az autó rozsdásodását rendszerint két tényező okozza:

1. A nedvességnek a karosszéria üregeiben történő lecsapódása. Az autó alján található üregekben, lyukakban összegyűlt szennyeződés és só alatt megmarad a nedvesség és elősegíti a korrózió kialakulását.

2. Az autó fényezésének és alvázvédelmének meghibásodása.

Az Ön Honda autójába többszörös védelem van a korrózió megelőzésére, de emellett néhány időszakosan elvégzendő műveletet is javasolunk a védelem megtartására:

- A fényezésen levő pattogzást, karcokat javítsa ki, amint felfedezte őket.

- Az ajtóknál és az alvázon található üregeket ellenőrizze és ha szükséges, végezze el tisztításukat.

- Ellenőrizze az autó padlózatának állapotát. A szőnyegekben és alattuk könnyen összegyűlik a nedvesség, különösen télen. Ez az autó padlólemezének rozsdásodásához vezethet.

- Az autó aljának tisztításakor nagynyomású vizet használjon. Ez különösen fontos télen, mikor sózzák az utakat. Nedves klíma és sós tengeri levegő esetén szintén fontos ez a művelet. Néhány — ABS fékrendszerrel felszerelt — típusnál a jeladók és a vezetékek a kerekeknél találhatók. Ügyeljen arra, hogy ezeket ne sértse meg.

- Az alvázvédelem állapotát rendszeres időközönként ellenőriztesse. Ha szükséges, végeztesse el javítását.

Ebben a fejezetben a leggyakrabban előforduló hibákat ismertetjük. Utalást talál arra, hogyan tudja biztonságosan felismerni a felmerült problémát és hogy tudja azt kijavítani, illetve ha valamilyen ok miatt az autó mozgásképtelenné válik, hogyan tudja ismét működésbe hozni. Ha mégsem sikerülne újból elindulni, ismertetjük az autó elszállításának szabályait is.

Pótkerék 408
Defektes kerék cseréje 409
Honda TRK- Defektjavító rendszer 417
Ha a motor nem indul 432
Segéd indítás 434
A motor túlmelegedése esetén
(Benzines modellek) 437
A motor túlmelegedése
(Dízel modellek) 439
Alacsony olajnyomás visszajelző lámpa ... 441
Alacsony olajszint visszajelző 442
Töltésjelző lámpa 443
Hibajelző lámpa
(Benzines modellek) 444
Hibajelző lámpa
(Dízel modellek) 445
Izzítás visszajelző
(Dízel modellek) 446
Fékrendszer visszajelző 447
Biztosítékok 448
Biztosítékok elhelyezkedése
(Benzines modellek) 452
Biztosítékok elhelyezkedése
(Dízel modellek) 454
Autómentés, vontatás 456

Pótkerék (Néhány modell esetén)

Az Ön autója egy speciális pótkereket tartalmaz, amely kevés helyet foglal. Ezt a pótkereket kizárólag ideiglenesen használja. A lehető leggyorsabban gondoskodjon az esetlegesen sérült normál kerék javításáról, vagy cseréjéről.

A speciális pótkerék nyomását minden olyan alkalommal ellenőrizze, amikor a többi gumiét is ellenőrzi. Előírt guminyomás:

420 kPa (4,2 kgf/cm²)

Amennyiben a speciális pótkereket használja, az alábbi előírásokat kövesse:

- Semmilyen körülmények között se menjen gyorsabban, mint 80 km/h.
- Ez a speciális pótkerék keményebb útfekvést ad és kisebb tapadást biztosít az úton, ezért fokozott elővigyázatossággal használja.
- A speciális pótkerékre sohase szereljen hóláncot.
- Sohase használja ezt a pótkereket más autókon, kivéve akkor, ha ugyanaz a márka és ugyanaz a modell.
- Egyidejűleg csak egyetlen speciális pótkereket használhat az autóján.
- Ha utánfutót vontat, akkor soha ne használja a speciális pótkereket.
- A speciális pótkerék kisebb, mint a normál. Ez azt jelenti, hogy amennyiben speciális pótkereket szerel fel, akkor az autója szabadmagassága csökken. Útegyenetlenségeken, gödrökön vagy huppanókon való áthaladáskor az autó alja sérülésnek van kitéve.

Amikor a pótkerék futófelületén megjelennek a kopást jelző sávok, a kereket le kell cserélni. A speciális pótkereket csak ugyanolyan méretű és tervezésű, valamint ugyanarra a keréktárcsára felszerelt másik gumival lehet helyettesíteni. A speciális pótkerék gumiját nem lehet normál keréktárcsán használni, illetve a speciális pótkerék tárcsájára nem lehet normál gumit felszerelni.

Defektes kerék cseréje

Normál pótkerékkel szerelt modelleknél

Ha kilyukadt az autó gumija, biztonságos helyre húzódjon félre autójával. A forgalomban vagy nagy forgalmú út padkáján veszélyes megállni. Az útpadkán lassan haladva keressen lehajtót vagy forgalomtól távoli helyet.

MEGJEGYZÉS

Csak azt az emelőt használja, amely az autójával gyárilag érkezett. Ha más autót próbál az Ön emelőjével felemelni vagy Ön próbálja autóját más autó emelőjével felemelni, mind az autó, mind pedig az emelő megsérülhet.

Honda javítókészlettel felszerelt modellek esetén

Az Ön autójában egy gumijavító készlet található. Ez a javító készlet csak defektes gumi kisebb javítására szolgál (lásd 417 . oldal).

⚠ FIGYELMEZTETÉS

Az emelőről az autó könnyen leeshet, súlyos sérülést okozhat.

Pontosan kövesse a gumicserére vonatkozó tanácsokat és sohase feküdjön a kocsi alá, ha az csak kézi emelővel van felemelve.

1. Álljon le az autóval szilárd, nem csúszós talajon. A sebességváltóval kapcsoljon hátramenetbe. Húzza be a kéziféket.

   Amennyiben utánfutót vontat, akkor akassza azt le az autóról.

FOLYTATÓDIK

2. Kapcsolja be a vészvillogót és a gyújtáskulcsot helyezze LOCK (0) állásba. A művelet idején senki ne tartózkodjon az autóban.

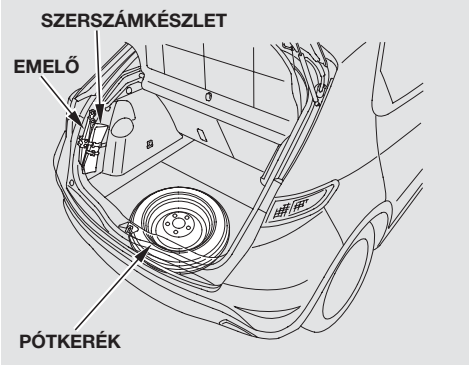

3. A szerszámkészlet a csomagtartó bal hátsó tároló rekeszében található.

4. Nyissa ki a csomagtér ajtót. A hurok segítségével emelje fel a csomagtér padló borítását.

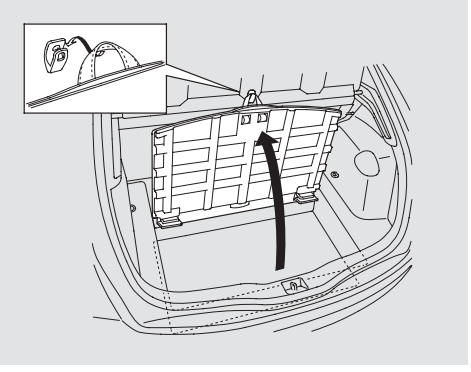

5. Akassza be a rögzítő kötelet a kalaptartó (ha felszerelés) hátsó részébe, így a csomagtér padló borítás folyamatosan fel van emelve.

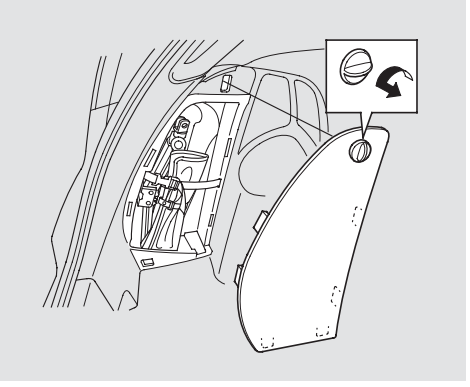

6. Vegye ki a szerszámkészletet a tároló rekeszéből.

   Húzza le a borító fedelet a nyitókar óramutató járásával ellentétes elforgatásával. A rögzítő hevedert lazítsa meg a fülek összenyomásával.

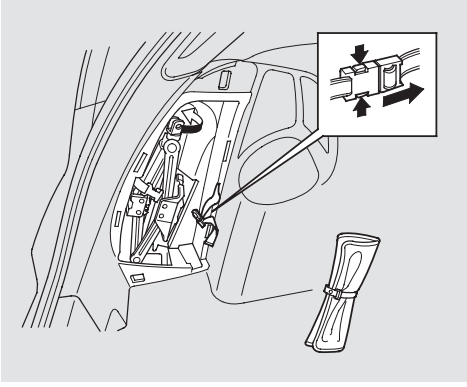

7. Az emelő végén található tartófület forgassa az óramutató járásával ellentétes irányba, majd vegye ki az emelőt.

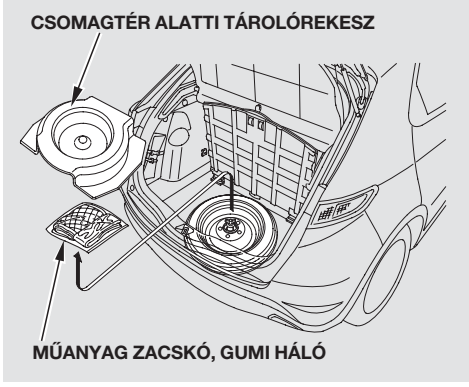

8. Vegye ki a csomagtér padló alatti tárolórekeszt és távolítsa le a műanyag zsákot és gumi hálót.

9. Tegye vissza a csomagtér padló alatti tárolórekeszt a helyére, majd engedje le a csomagtér padló borítást.

10. Csavarja ki a szárnyas csavart és emelje ki a pótkereket.

11. Ékelje ki az emelendő ponttal átellenes kereket mindkét oldalról.

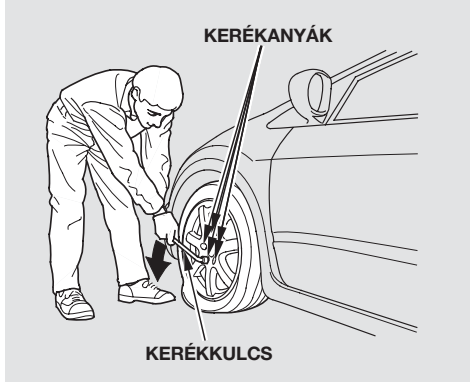

12. Lazítsa meg kerékcsavarokat, félfordulatot téve a kerékkulccsal.

FOLYTATÓDIK

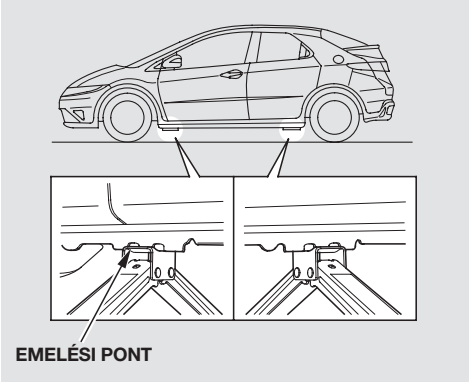

13. Keresse meg a cserélendő kerékhez legközelebb eső emelési pontot. Helyezze az emelőt ezen pont alá és győződjön meg arról, hogy az emelő alja biztonságosan fekszik a földön. Forgassa az emelő karját az óramutató járásával megegyezően, amíg az emelő nem érintkezik az emelési ponttal. Győződjön meg, hogy az emelési pont kiemelkedése belefekszik-e az emelő hornyába.

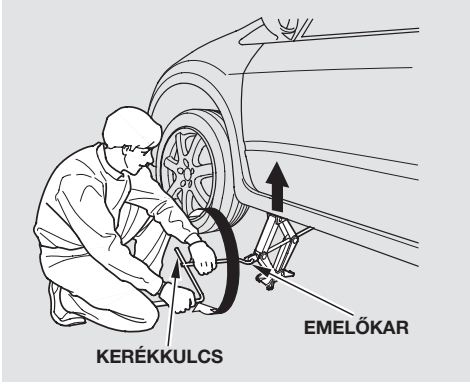

14. Emelje az autót olyan magasra a kerékkulcs és az emelőkar segítségével (óramutató járásával megegyezően forgatva), amíg a gumi alja már nem érintkezik a talajjal.

15. Csavarja ki a kerékanyákat, majd vegye le a defektes kereket. A kerékanyákat óvatosan fogja meg, mert a vezetés során felmelegedhettek. A defektes kerék belső részét lefelé fordítva tegye le a földre.

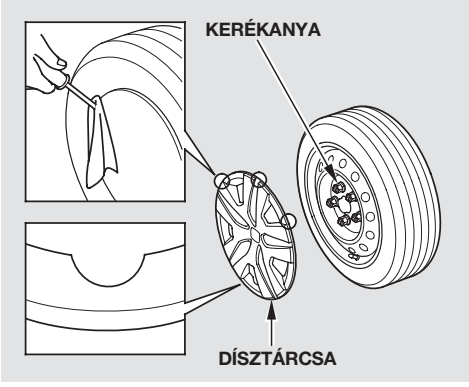

Egyes modellek esetén
Mielőtt levenné a kerékanyákat, előbb távolítsa el a dísztárcsát egy laposfejű csavarhúzó segítségével. Tegyen egy rongyot a dísztárcsa pereméhez, majd óvatosan feszítse le a csavarhúzóval. Ne feszegesse a dísztárcsát erőszakkal.

A dísztárcsa visszaszereléséhez olvassa el a 416 . oldalt.

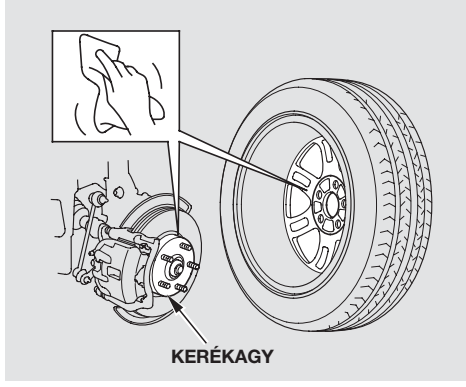

16. A pótkerék felhelyezése előtt tisztítsa meg ruhával a kerék belső részét és a kerékagyat. A kerékagyat óvatosan tisztítsa, mivel a haladás során felforrósodhatott.

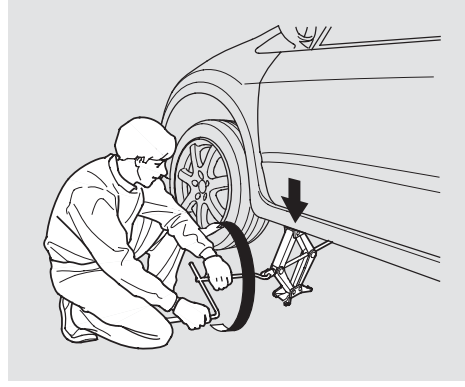

17. Tegye fel a pótkereket. Először kézzel csavarja vissza a kerékcsavarokat, majd kulccsal. Egymás után mindig az egymással szemben lévő csavarokat húzza meg úgy, hogy a kerék szilárdan csatlakozzon a kerékagyhoz. Ne húzza meg őket teljesen.

18. Engedje le az autót. a földre, majd távolítsa el az emelőt.

FOLYTATÓDIK

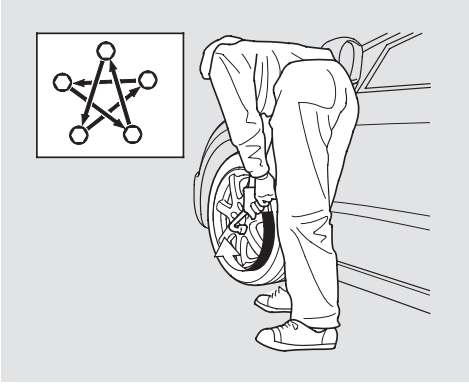

19. Húzza meg a csavarokat átlós irányban. A legközelebbi szervizben ellenőriztesse a csavarok meghúzási nyomatékát.

    Az előírt nyomaték:
    108 N·m (11 kgf·m)

20. Mielőtt a defektes kereket a csomagtérbe teszi, néhány modell esetén a műanyag kerékközepet távolítsa el.

    A dísztárcsát és a kerékközepet a csomagtérben tárolja és győződjön meg róla, nincs-e elrepedve vagy megsérülve.

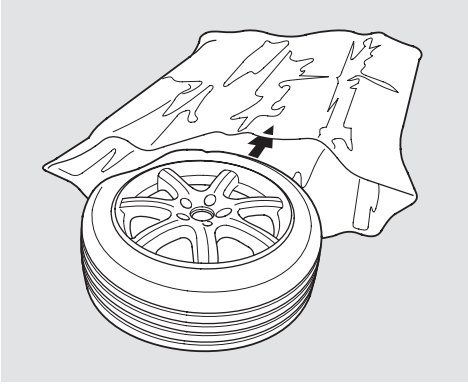

21. A defektes kereket tegye bele az autóban található műanyag zsákba.

22. Tegye a defektes kereket a csomagtér padlójára.

    Győződjön meg arról, hogy a csomagtér padló borítás (ha felszerelés) a felső helyzetében van és erre tegye rá a defektes kereket.

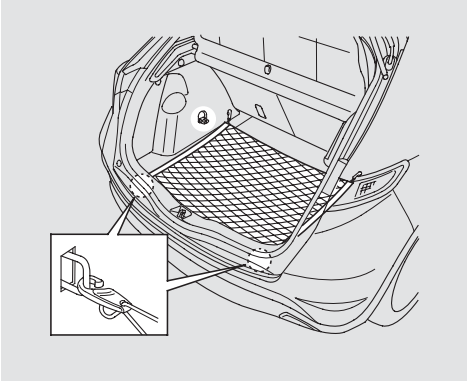

23. Helyezze a gumi hálót a csomatérbe, majd a két kampót akassza a csomagtérben lévő rögzítési helyekre.

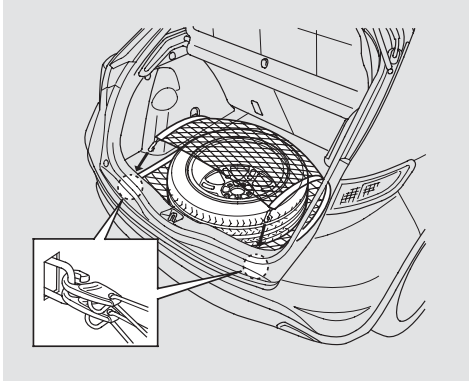

24. Borítsa rá a defektes kerékre a hálót, majd a két másik kampót akassza be a csomagtérben található rögzítő helyekre, az ábrának megfelelően.

25. Tegye vissza az emelőt a csomagtér bal oldali hátsó részén található tárolóhelyére.

26. Tegye vissza a szerszámkészletet a csomagtér bal oldali hátsó részén található tárolóhelyére.

⚠ FIGYELMEZTETÉS

Egy esetleges ütközés során az autó belsejében a rögzítetlen tárgyak szabadon repülhetnek és súlyos sérüléseket okozhatnak a bennülőknek.

A pótkereket, az emelőt és a szerszámkészletet biztonságosan rögzítse a vezetés előtt.

27. Zárja le a csomagtér ajtót.

A kerék takaró felhelyezése
(Néhány modell esetén)

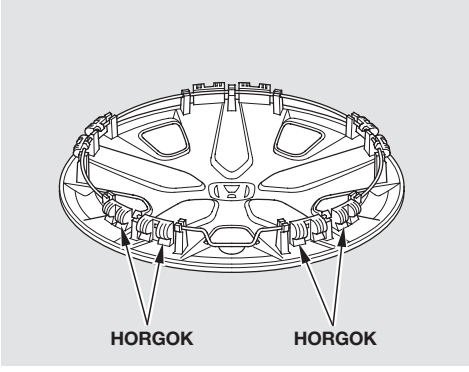

1. Győződjön meg arról, hogy a merevítő huzalgyűrű a dísztárcsa hátoldalán kiképzett mélyedések mentén halad.

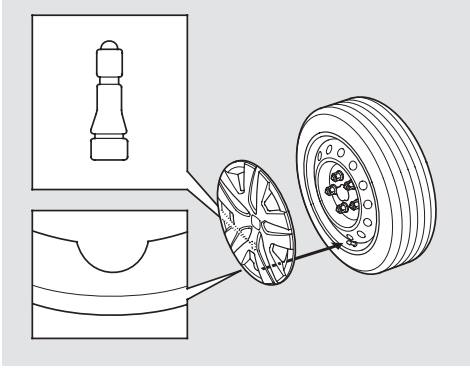

2. Illessze a dísztárcsán kiképzett helyre a keréktárcsából kiálló szelepet, majd tegye fel a dísztárcsát.

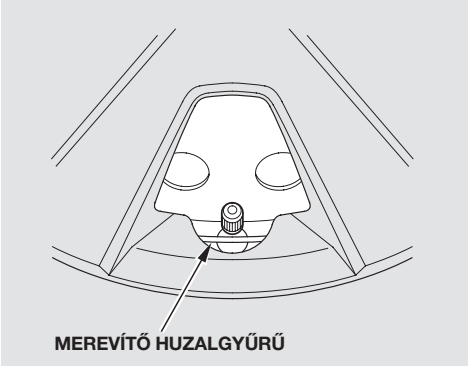

3. Győződjön meg arról, hogy a merevítő huzalgyűrű a szelep külső oldalán halad, amint az az ábrán látható.

Honda javítókészlettel felszerelt modellek esetén
Az Ön autójában nem található pótkerék. Ugyanakkor az Ön autójában egy gumijavító készlet található (Honda TRK: ideiglenes gumijavító készlet TERRA-S®). Ez a javító készlet csak defektes gumi kisebb javítására szolgál.

Ha gumijavítót használ, akkor mindig tartsa be az ebben a kezelési könyvben található előírásokat és munkafolyamatokat.

A javítókészlet használati és szavatossági idejét mindig ellenőrizze a Szervizkönyv karbantartási tervében* javasolt idő és távolság paraméterek szerint.

*: EU modellek esetén olvassa el az autó Szervizkönyvét.

A javítókészlet használatának megkönnyítésére a készletben egy javítókészlet kezelési könyv található. A ⚠ 📖 szimbólumok emlékeztetik Önt arra, hogy a javító készlet használatához olvassa el az autó kezelési könyvének megfelelő oldalait.

Kérjük, olvassa el figyelmesen a javítókészlet kezelési könyvét és helyesen használja a javítókészletet.

A szögek vagy csavarok okozta kisebb gumi sérülések a gumijavító készlettel javíthatóak.

MEGJEGYZÉS

A javítókészlet használata nem megengedett az alábbi feltételek teljesülése esetén.
Ha mégis bekövetkezik, akkor vegye fel a kapcsolatot Honda Márkakereskedőjével vagy vegyen igénybe segélyszolgálatot, autómentőt.

1. A gumijavító készlet szavatossági ideje lejárt (a lejárat dátuma a palackon található címkén leolvasható).
2. A gumin 4 mm-nél szélesebb vagy hosszabb vágás van.
3. Sérülés a gumi oldalfalán.
4. Nem megfelelő guminyomással, vagy defektes kerékkel való vezetés következtében fellépő gumi sérülés esetén.
5. A gumi elvált a keréktárcsától.
6. A keréktárcsa sérült.
7. Két vagy több gumi defektes.

FOLYTATÓDIK

Nyissa ki a csomagtér ajtót. Távolítsa el az oldalsó takaró fedelet oly módon, hogy a nyitóját az óramutató járásával ellentétes irányba elforgatja. A jobb hátsó oldali tárolóból vegye ki a Honda TRK gumijavító készletet.

Használati útmutató

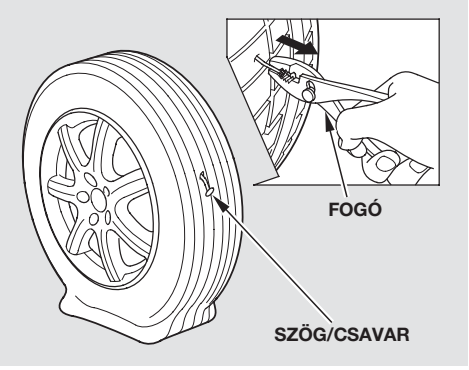

1. Fogó segítségével távolítsa el a szöget vagy csavart a gumiból (fogó található a szerszámkészletben). Ha nem találja a defekt okát vagy nem tudja eltávolítani a szöget vagy csavart, akkor vegye fel a kapcsolatot Honda Márkakereskedőjével vagy vegyen igénybe segélyszolgálatot, autómentőt. Ha nincs semmilyen más lehetőség, akkor a javítókészletet akkor is tudja használni, ha a szöget vagy csavart nem veszi ki a gumiból.

⚠ VIGYÁZAT

Ha tovább vezet a javítókészlet használata után anélkül, hogy a szöget vagy csavart kivenné a gumiból, akkor a gumiból a levegő továbbra is szivároghat, illetve megsértheti a gumi belsejét és a gumi szétrobbanását okozhatja. Ha mindenképpen vezetnie kell, akkor óvatosan vezessen, különösen kanyarodás esetén.

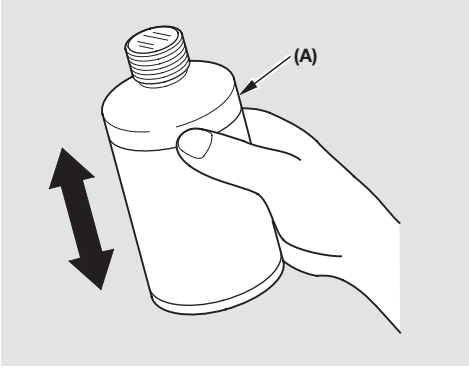

2. Vegye ki a javító készletet és néhányszor rázza fel a javító folyadékot tartalmazó palackot (A). Csavarja a csövet (B) az alumínium fóliával védett palack (A) tetejére. A sapka belsejében található belső cső a sapka csavarása során kivágja az alumínium védőfóliát.

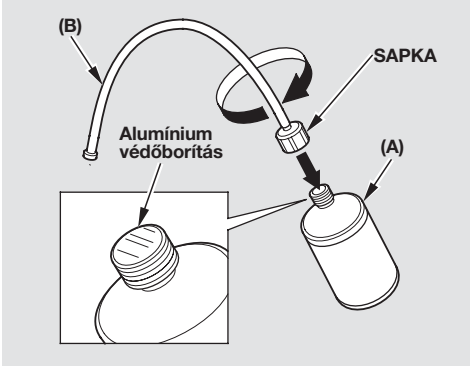

⚠ VIGYÁZAT

A javító folyadék etilénglikolt tartalmaz.

- **A javító folyadék lenyelése súlyos mérgezést okozhat. Ilyen esetben igyon nagy mennyiségű vizet és hívjon azonnal orvost.**
- **Ha a javító folyadék a szemébe vagy a bőrére jut, súlyos sérülést okozhat. Nagy mennyiségű vízzel öblítse az érintett területet és hívjon azonnal orvost.**
- **A javító folyadékot mindig tartsa távol a gyermekektől.**
- **Ha a palackot a cső felcsavarása után rázza fel, akkor a folyadék kifröccsenhet, kifolyhat. Ennek megelőzésére a cső rögzítése előtt rázza fel alaposan a palackot.**

MEGJEGYZÉS

A ruhára jutó javító folyadékot rendkívül nehéz vagy egyáltalán nem lehet eltávolítani.

Figyelmeztető címke a defektjavító palackon

A javító készlet használatához emlékeztetőül, a javító folyadékot tartalmazó palackra címke lett ragasztva. A ⚠ 📖 szimbólumok a címkén emlékeztetik Önt arra, hogy a Honda TRK javító készlet használatához olvassa el az autó kezelési könyvének megfelelő oldalait.

Ha bármilyen kérdése vagy problémája merül fel a gumijavító készlet használatával kapcsolatban, akkor lépjen kapcsolatba az Ön Márkakereskedőjével.

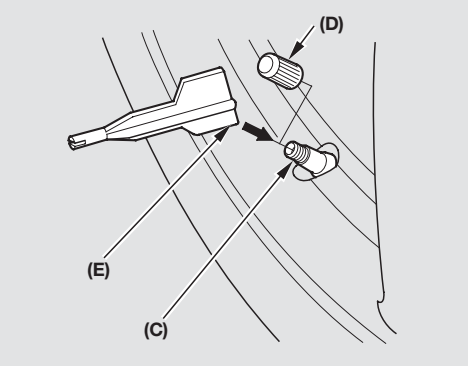

3. Vegye le a szelep sapkát (D) a szelepházról (C). A szeleptű kiszedő (E) másik oldalával nyomja be a szeleptűt és engedje ki az összes levegőt a gumiból (a szeleptű kiszedő a szerszámkészletben található).

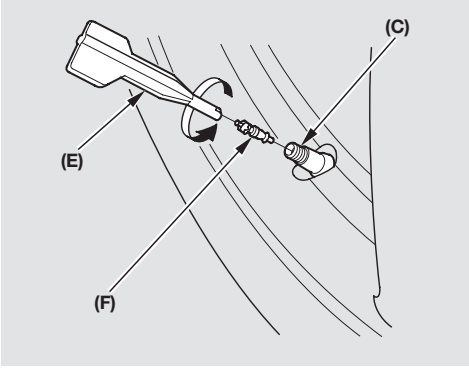

A szeleptű kiszedőt (E) az óramutató járásával ellentétes irányba forgatva csavarja ki a szeleptűt (F). A szeleptűt tartsa tisztán, ne tegye homokba vagy piszkos helyre.

⚠ VIGYÁZAT

Ha a defektes gumiban még sok levegő van, akkor a szeleptű kiszedése során a szeleptűt a nagy nyomás kilökheti, kiröpítheti. Ez súlyos sérüléseket okozhat.

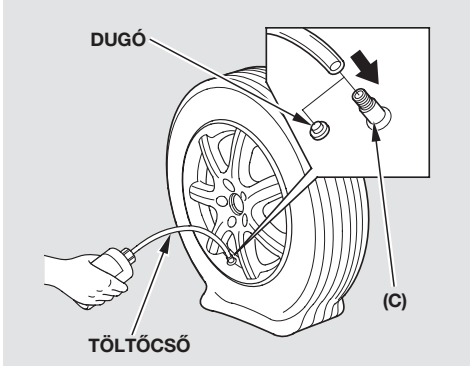

4. A cső végéről távolítsa el a dugót és a cső végét tegye a szelepházba (C).

FOLYTATÓDIK

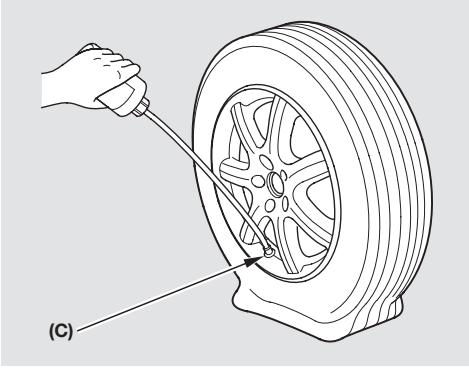

Az ábrán látható módon tartsa lefelé a palackot. Hirtelen nyomja össze a palackot és annak teljes tartalmát öntse a defektes gumiba.

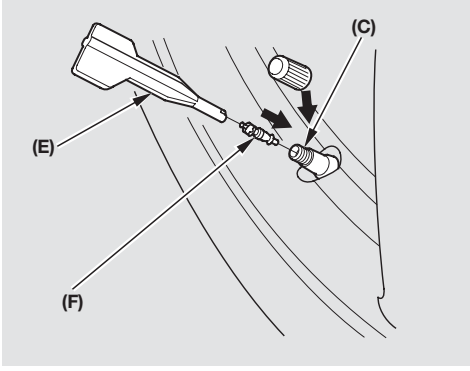

5. Ezután húzza ki a cső végét a szelepházból, majd csavarja vissza a szeleptűt (F) a szelepházba (C). Húzza meg a szeleptű kiszedővel (E).

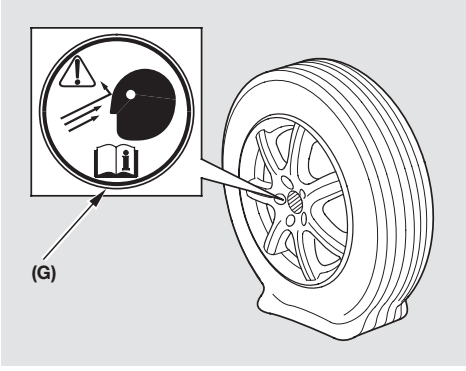

Ragassza a szelepközépre a figyelmeztető matricát, ‘‘Tyre Sealant in the tyre’’ (G). A matrica figyelmeztet, hogy a gumi javítókészlettel lett megjavítva.

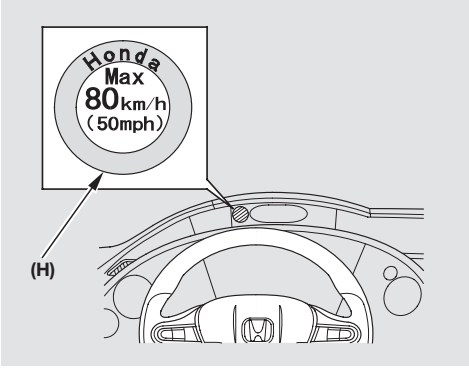

Ragassza a felső képernyőre a sebességkorlátozó matricát, ‘‘Maximum Speed’’ (H). Győződjön meg arról, hogy a matrica a vezetés során jól látható.

⚠ VIGYÁZAT

Ne ragassza a matricát a kormánykerékre, mert az akadályozza a légzsák helyes működését.

Győződjön meg arról, hogy a matricát olyan helyre ragasztotta, ahol nem akadályozza a visszajelzők és mérőműszerek láthatóságát.

6. Csatlakoztassa a légkompresszor csövét (J) a szelepházra (C). Az elektromos csatlakozót dugja a szivargyújtó elektromos dugaljába (K).

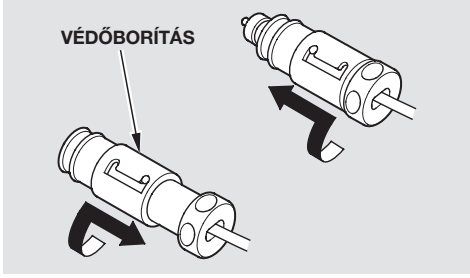

Az elektromos csatlakozó használata előtt lazítsa ki a védőborítást oly módon, hogy az óramutató járásával megegyező irányba elforgatja. Csúsztassa le a borítást, majd ismét forgassa az óramutató járásával megegyező irányba teljesen rögzített állapotig.
Ha az elektromos csatlakozót nem használja, akkor csinálja meg az előbbi folyamatot fordított sorrendben, így a védőborítás az eredeti állapotába kerül vissza. Ez segít megvédeni a csatlakozó végét a sérüléstől.

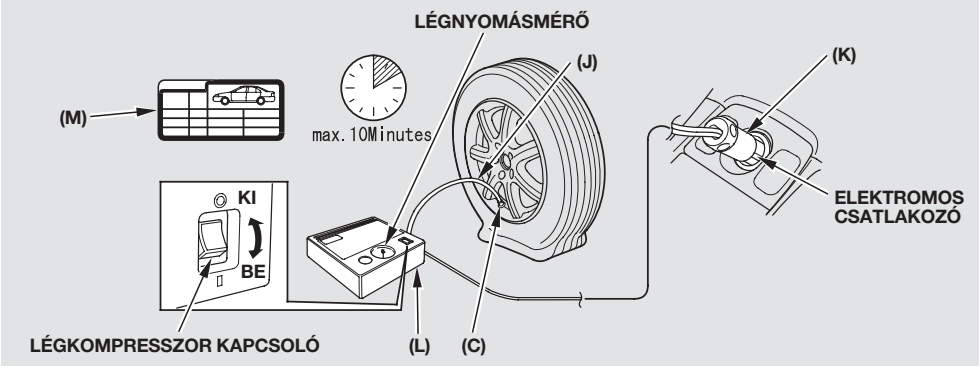

A gyújtáskapcsoló kulcsot forgassa ACCESSORY (I) állásba. Kapcsolja be a légkompresszort (L).
Fújja fel a gumit az előírt nyomásértékre (M).
Ne fújja a gumit tovább, mint 10 perc.
Ha túl nagy a guminyomás, akkor a csatlakozó forgatásával kiengedheti a levegőt.

⚠ VIGYÁZAT

Ha a guminyomás 10 percen belül nem éri el az előírt értéket, akkor a defektes gumi súlyosan sérült.

A defektes gumi a gumijavító készlettel nem javítható meg. Vegye fel a kapcsolatot Honda Márkakereskedőjével vagy vegyen igénybe segélyszolgálatot, autómentőt.

MEGJEGYZÉS

Ne használja a légkompresszort 15 percnél hosszabb ideig. A használata során túlmelegedhet és a felülete forróvá válik.

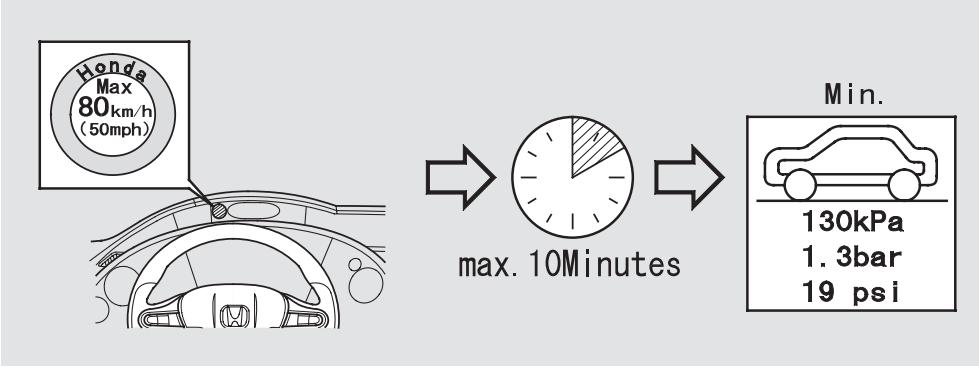

7. Amint a légnyomás elérte az előírt értéket, akkor mihamarabb vezessen tovább. Vezessen óvatosan és soha ne menjen gyorsabban, mint 80 km/h.

MEGJEGYZÉS

Ha gyorsabban vezet, mint 80 km/h, akkor az autón rezgések léphetnek fel és nem vezethető biztonságosan.

8. Körülbelül 10 perc vagy 5 km vezetés után álljon meg és ellenőrizze a guminyomást a légkompresszorban található nyomásmérő segítségével. A guminyomást a légkompresszor kikapcsolt állapotában ellenőrizze. Ha a guminyomás megmarad az előírt értéken, akkor a javításnak vége. Vezessen óvatosan a legközelebbi Honda Márkakereskedéshez vagy egyéb szakképzett szerelőhöz és cseréltesse ki a gumit.

9. Ha a guminyomás alacsonyabb az előírt értéknél, akkor fújja fel a gumit az előírt értékre és térjen vissza a 6. pontra.

FOLYTATÓDIK

⚠ FIGYELMEZTETÉS

A következő esetekben ne vezessen tovább.
Ilyen esetben azonnal álljon meg és vegye fel a kapcsolatot Honda Márkakereskedőjével vagy vegyen igénybe segélyszolgálatot, autómentőt.

- **A guminyomás 130 kPa (1,3 bar, 19 psi) alá esett.**
- **A 6. és 7. pontokban leírtak után is a guminyomás csökken.**

MEGJEGYZÉS

- Az autó gumiját a Honda javító műhelyekben fel tudják újítani. Ha Ön kívánja javíttatni valahol, akkor előtte kérje ki Honda Márkakereskedője véleményét.
- A keréktárcsa természetesen újra felhasználható, amennyiben a gumijavító folyadékot ronggyal letörölték róla. Minden esetben új szelepet használjon.
- Vigye az üres palackot a hivatalos Honda Márkakereskedőjéhez.

MEGJEGYZÉS

Ha a defekt okát és helyét nem sikerül meghatározni, akkor a gumijavító műhely nem tudja a sérült gumit megjavítani. Ha ilyenkor mégis tovább kell vezetnie, akkor gyakran ellenőrizze a guminyomást és javíttassa vagy cseréltesse ki gumiját az Ön Honda Márkakereskedőjénél.

A légkompresszor címkéjén lévő útmutató

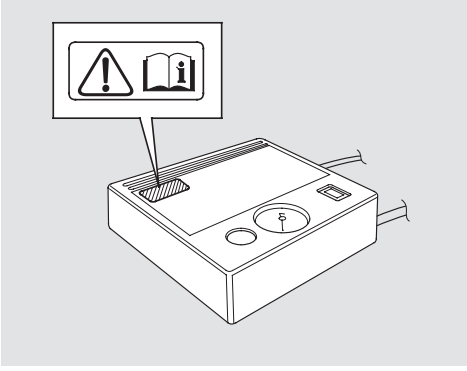

A javító készlet használatához emlékeztetőül, a légkompresszorra címke lett ragasztva. Ezen a címkén az alábbi utasítások olvashatóak.

A ⚠ 📖 szimbólumok a címkén emlékeztetik Önt arra, hogy a javító készlet használatához olvassa el az autó kezelési könyvének megfelelő oldalait.

⚠ VIGYÁZAT

Ne járassa a motort zárt térben vagy amikor autót emelővel megemelte.

⚠ VIGYÁZAT

A légkompresszorhoz ne nyúljon szabad kézzel, mert az a használata során túlmelegedhet és a felülete forróvá válik. Használjon mindig valamilyen védő ruhadarabot.

Ne használja a légkompresszort 15 percnél hosszabb ideig. A további használat előtt várja meg, amíg lehűl alacsonyabb hőmérsékletre.

Az autójában található légkompresszor csak az autója kerekeinek felfújására szolgál. Ne használja semmilyen más célra.

FOLYTATÓDIK

FIGYELEM:
A légkompresszor áramellátása az autó által szolgáltatott 12V egyenáramra van méretezve. Ne használjon más áramellátást a légkompresszorhoz.

Használati uatsítás
A légkompresszor használata előtt: húzódjon az út szélére és biztonságos helyen álljon meg. A megállási hely kellően távol legyen a forgalmi sávoktól.

1. lépés
Csavarja le a szelepsapkát a defektes kerékről. Csatlakoztassa a légkompresszor csövét a szelepházra. A csatlakozót tekerje rá teljesen.

2. lépés
Az elektromos csatlakozót dugja a szivargyújtó elektromos dugaljába.

3. lépés
A gyújtáskapcsoló kulcsot forgassa ACCESSORY (I) állásba. Kapcsolja be a légkompresszort és fújja fel a gumit az előírt nyomásértékre. Ellenőrizze és szabályozza a guminyomást a légnyomás mérő által mutatott értéknek megfelelően.

MEGJEGYZÉS

A légnyomás ellenőrzése előtt kapcsolja ki a légkompresszort.

4. lépés
Ha guminyomás elérte az előírt értéket, akkor kapcsolja ki a légkompresszort, majd húzza ki az elektromos csatlakozót a szivargyújtóból. Győződjön meg arról, hogy a levegő nem szivárog a gumiból. Végül tegye vissza és húzza meg a szelepsapkát.

Tömítőanyag eltávolítása (Márkaszervizek részére)

A műveleteket óvatosan végezze el, nehogy a javító folyadék kifröccsenjen vagy kifolyjon a gumiból.

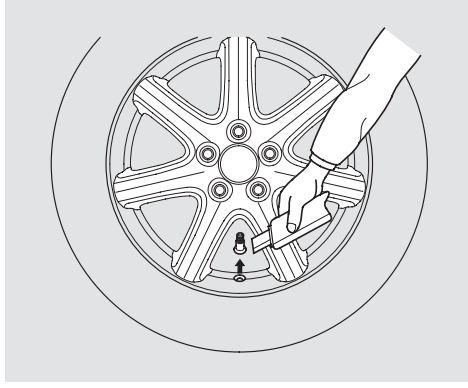

1. Vegye le az autó kerekét.
   Engedje le a gumit teljesen.

2. Késsel vágja ki a szelepet.

⚠ VIGYÁZAT

Legyen óvatos, nehogy elvágja a kezét vagy az ujját.

MEGJEGYZÉS

Legyen óvatos, nehogy a gumi vagy a kerék megsérüljön.

FOLYTATÓDIK

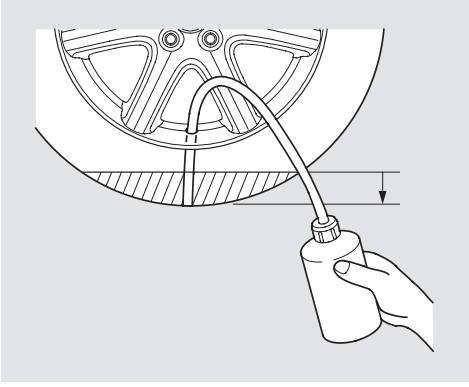

3. A szelep helyén dugja be a csövet teljesen a gumiba.
   A csövet olyan mélyen kell a folyadékba beleengedni, amennyire az csak lehetséges.

4. Nyomja össze a palackot és szívja ki a javító folyadékot.
   (A legjobb, ha a kereket asztalra teszi.)

5. Ismételje meg a 4. lépést addig, amíg a javító folyadékot teljesen el nem távolította.

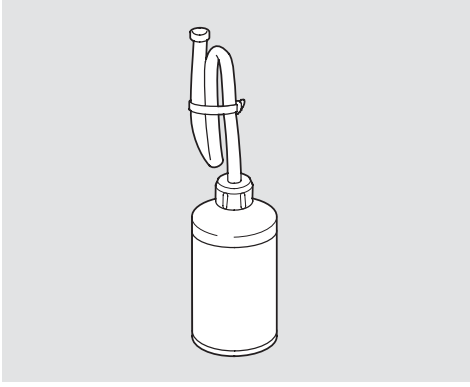

6. Hajtogassa össze a csövet, majd ragasztó szalaggal vagy kötözővel kösse össze, hogy a folyadék nehogy kifolyjon. Vigye az üres palackot a hivatalos Honda Márkakereskedőjéhez, amikor újra cseréli.

MEGJEGYZÉS

A javítókészlet újrahasznosítása fontos feladat a környezet megóvása érdekében. Kérjük az Ön segítőkész együttműködését is a javítókészlet újrahasznosításában.

Defektjavító címke

Ragassza a címkét a kerékre, amely arra emlékezteti Önt, hogy a használt javító folyadékot el kell távolítania. Szintén jelzi, hogy a kerék javító készlettel lett megjavítva. Ezen a címkén az alábbi utasítások olvashatóak.

A ⚠ 📖 szimbólumok a címkén emlékeztetik Önt arra, hogy a javító készlet használatához olvassa el az autó kezelési könyvének megfelelő oldalait.

⚠ VIGYÁZAT

A javító folyadék etilénglikolt tartalmaz.

A javító folyadék lenyelése súlyos mérgezést okozhat. Ilyen esetben igyon nagy mennyiségű vizet és hívjon azonnal orvost.

Ha a javító folyadék a szemébe vagy a bőrére jut, súlyos sérülést okozhat. Nagy mennyiségű vízzel öblítse az érintett területet és hívjon azonnal orvost.

A javító folyadékot mindig tartsa távol a gyermekektől.

A javító folyadékot mindig tartsa a palackban biztonságosan lezárva.

Ha a motor nem indul

Autójának motorja két fő ok miatt nem indulhat. Ezekre abból lehet következni, amit akkor hall, amikor indítózik, azaz amikor megnyomja az ENGINE START (MOTOR INDÍTÁS) gombot.

- Alig hall valamit vagy esetleg semmit, az önindító egyáltalán nem, vagy csak nagyon lassan működik.
- Az önindító motorja jól hallhatóan működik, vagy esetleg gyorsabban forog, mint normálisan, ennek ellenére a motor mégsem ugrik be.

MEGJEGYZÉS

Ne tartsa benyomva az ENGINE START (MOTOR INDÍTÁS) gombot 15 másodpercnél hosszabb ideig.

Nem, vagy csak nagyon lassan forgatja a motort az önindító

Ha benyomja az ENGINE START (MOTOR INDÍTÁS) gombot, nem hallja a motor jellegzetes indítási hangját. Esetleg egyetlen kattanó hangot hall vagy sorozatban hallja a kattogásokat, avagy semmit sem hall. Ilyenkor a következőket ellenőrizze:

- Fordítsa a gyújtáskulcsot ON (II) állásba és kapcsolja be a világítást. Ha a fényerő gyenge vagy a lámpák egyáltalán nem világítanak, akkor lemerült az akkumulátor. A 434 . oldalon olvassa el az **Indítás segédakkumulátorról** fejezetet.
- Nyomja meg az ENGINE START (MOTOR INDÍTÁS) gombot, majd engedje el. Ha a világítás nem gyenge, akkor ellenőrizze a biztosítékok állapotát. Ha a biztosítékok jók, akkor valószínűleg a gyújtáskapcsoló vagy az önindító motor elektromos rendszerében van a hiba. Ilyen esetben szakemberhez kell fordulnia (a 456 . oldalon megtalálja az **autó vontatásával** kapcsolatos tudnivalókat).

Ha a motor indításakor a világítás igen gyenge, indítózás közben elhalványodik, akkor vagy lemerült az akkumulátor, vagy az érintkezései szennyeződtek. Ellenőrizze az akkumulátor és csatlakozóinak állapotát (lásd 393 . oldal). Ilyen esetben meg kell kísérelnie, hogy egy másik akkumulátorról indítsa el autóját (lásd 434 . oldal).

Az önindító megfelelően működik
Ebben az esetben az önindító hangja a megszokott, talán gyorsabb a normálisnál, amikor az ENGINE START (MOTOR INDÍTÁS) gombot megnyomja, a motor ennek ellenére nem indul.

- Biztos, hogy megfelelően indít. A tudnivalók **a motor indításáról** benzines modellek esetén a 310 . oldalon, dízel modellek esetén a 311 . oldalon olvashatóak.

- Mivel az autóban indítás gátló található, ezért a motor indításához a megfelelő kódolt kulcsra van szükség. Ha olyan kulcsot használ, amely nem a megfelelő kódot tartalmazza, akkor az indítás gátló rendszer visszajelző lámpa a műszerfalon folyamatosan gyorsan villog (lásd 141 . oldal).

- Van elég üzemanyag? A gyújtáskulcs ON (II) állásba fordítása után körülbelül egy perccel figyelje meg az üzemanyagszint jelző állását. Előfordulhat, hogy bizonyos okok miatt a kevés üzemanyagot jelző lámpa nem ég, így nem tudta, hogy fel kell tölteni a tartályt.

- Elektromos hiba is lehet, például az üzemanyag szivattyú nem kap áramot. Ellenőrizze a biztosítékokat (lásd 448 . oldal).

- Üzemanyag ellátást elzáró kapcsolóval felszerelt modellek esetén az üzemanyagot a rendszer elzárhatta. Ilyenkor a rendszert alapállapotba kell helyeznie a kapcsoló megnyomásával. Ezután a motor indítható (lásd 298 . oldal).

Dízel modellek esetén
- Amennyiben autójából kifogy az üzemanyag, a motor újraindításához az üzemanyag rendszert légteleníteni kell (lásd 397 . oldal).

- Amennyiben autóját huzamosabb ideig tárolta, az üzemanyag rendszerbe levegő juthatott (lásd **Üzemanyag rendszer légtelenítése** fejezet a 397 . oldalon).

- Ha autóját huzamosabb ideig nem használja vagy a külső hőmérséklet magas, az üzemanyag rendszerben víz marad és az autó nem indul. Ebben az esetben az üzemanyag szűrőből a vizet le kell engedni. (Lásd 360 . oldal).

Minden modell esetén
Ha mindezeket ellenőrizte, s a motor ennek ellenére sem indul, szakemberre van szüksége. Lásd **Autó vontatása** fejezetet a 456 . oldalon.

Jóllehet ez egyszerű műveletnek látszik, mégis sok mindenre kell figyelemmel lennie.

⚠ FIGYELMEZTETÉS

Az akkumulátor felrobbanhat és súlyos sérülést okozhat a közelben tartózkodóknak, ha nem tartja be az előírt utasításokat.

Nyílt láng, szikrát keltő eszköz és gyúlékony anyag ne legyen az akkumulátor közelében.

A segédakkumulátorról való indítás előtt a következőket kell tennie:

1. Nyissa ki a motorháztetőt és ellenőrizze az akkumulátor fizikai állapotát. Igen hideg idő esetén ellenőrizze az elektrolit állapotát. Ha jeges vagy fagyott, ne próbálkozzon másik akkumulátorról indítani, míg a fagyott folyadék fel nem enged.

MEGJEGYZÉS

Ha az akkumulátor nagy hidegben van, akkor a folyadék megfagyhat. Fagyos akkumulátorfolyadék esetén TILOS az autó külső akkumulátorról való indítása, mert az autó saját akkumulátora szétrepedhet vagy felrobbanhat.

2. Kapcsolja ki az összes elektromos fogyasztót: a fűtés és légkondicionáló rendszert, a rádiót, a világítást, stb.. A váltót helyezze üres állásba és kézifékkel rögzítse az autót.

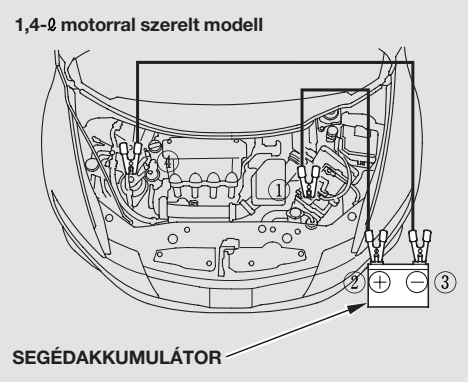

Az ábrán látható számok mutatják az elvégzendő műveletek (csatlakozás) sorrendjét.

1,8-ℓ motorral szerelt modell

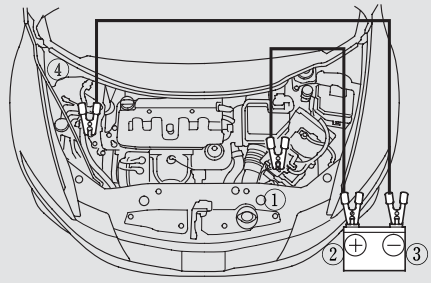

2,2 ℓ motorral (dízel) szerelt modellek

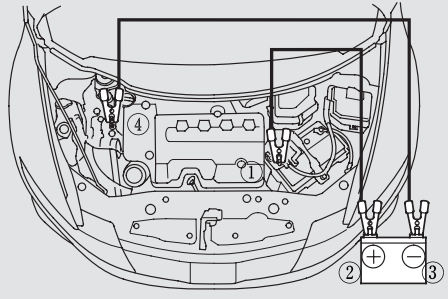

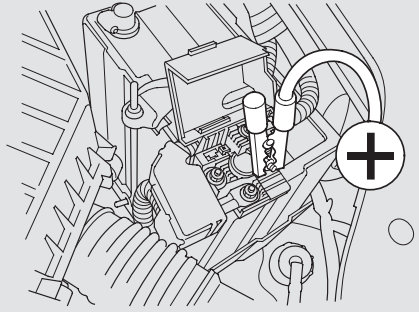

Az ábrán 1,8 ℓ motorral szerelt modell látható.

3. Kösse az indítókábelt az autója akkumulátorának pozitív (+) pólusára. Másik végét kapcsolja a segédakkumulátor pozitív (+) pólusára.

1,4-ℓ motorral szerelt modell

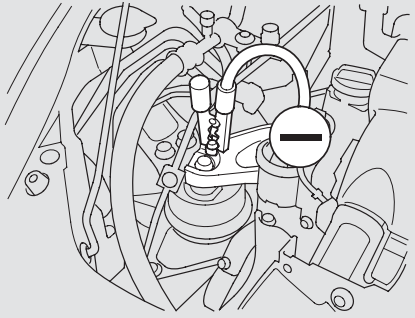

4. A másik indítókábelt kapcsolja a segédakkumulátor negatív (−) pólusára. Ennek másik végét csatolja a testponthoz az ábrának megfelelően. Ez a kábel nem érhet a motor más részeihez.

FOLYTATÓDIK

1,8-ℓ motorral szerelt modell

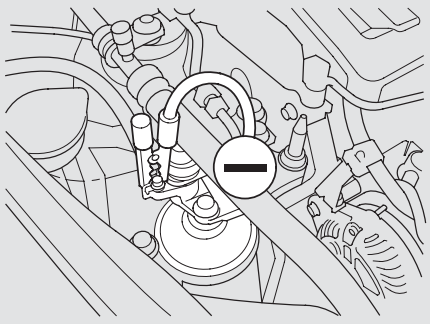

2,2 ℓ motorral (dízel) szerelt modellek

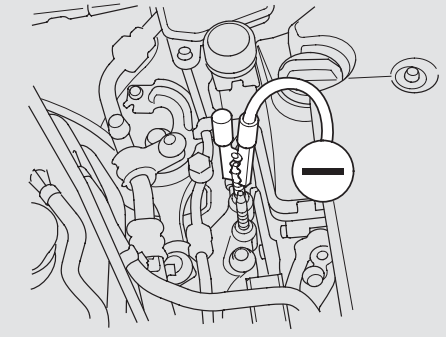

Dízel modellek esetén
A másik indítókábelt kapcsolja a segédakkumulátor negatív (−) pólusára. Ennek másik végét csatolja a testponthoz az ábrának megfelelően. Ez a kábel nem érhet a motor más részeihez.

5. Ha segédakkumulátorként másik autó akkumulátorát használja, a segítő autó motorját járassa magas alapjárati fordulatszámon.

6. Indítózzon saját autójával. Ha az önindító még mindig lassan működne, ellenőrizze, hogy a kábelek jól ‘‘fémesen’’ érintkeznek-e.

7. Miután beindult a motorja, előbb a negatív (−) kábelt vegye le autójáról, majd ennek másik végét a segédakkumulátorról. Ugyanebben a sorrendben vegye le a pozitív kábelt is.

   Az indítókábelek végeit tartsa távol egymástól és más, az autón található fém tárgytól, amíg mindet el nem távolította. Ellenkező esetben rövidzárat okozhat.

Az autó hűtővizének hőmérséklet mutatója többnyire középső állásban van. Ha nagy melegben emelkedőn vezet, feljebb kúszik. Ha eléri a vörös mezőt, az rendellenességnek számít, ezért meg kell keresni az okát.

Autója több ok miatt is túlhevülhet, például, ha az előírtnál kevesebb a hűtővíz, de a jelenséget más műszaki hiba is kiválthatja. Akár csak a hőmérő mutatója jelzi, akár már gőz csap fel a motorháztető alól, vagy folyik a hűtőfolyadék, minden esetben azonnal kell cselekedni.

MEGJEGYZÉS

Ha a hűtővíz hőmérsékletének mutatója tartósan a vörös mezőben van, a motort súlyos károsodás érheti.

⚠ FIGYELMEZTETÉS

A túlmelegedett motorból feltörő gőz súlyos égési sérülést okozhat.

Ne nyissa ki a motorháztetőt, ha gőzölgést észlel.

1. Húzódjék autójával biztonságos helyre az út szélén. Tegye a sebességváltót üresbe, majd kézifékkel rögzítse az autót. Kapcsolja ki a hűtő-, a fűtő-, és minden más kiegészítő elektromos berendezést. Kapcsolja be a vészvillogót.

2. Ha gőz jön a motorháztető alól, vagy a hűtővíz folyik, állítsa le a motort. Várja meg, amíg a gőz kiáramlása megszűnik, majd nyissa ki a motorháztetőt.

3. Ha egyik jelenséget sem észleli, hagyja alapjáraton járni a motort, és figyelje a hőmérő mutatóját. Ha túlmelegedést túlterhelés okozza (hosszú, meredek szakaszon való vezetés, igen nagy melegben, bekapcsolt légkondicionálóval), akkor a motor nagyon gyorsan elkezd lehűlni. Ilyenkor várjon, amíg a mutató a fehér mezőbe ér, csak ezután vezessen tovább.

4. Ha a mutató továbbra is a vörös mezőben marad, állítsa le a motort.

5. Keressen esetleges szivárgást a hűtőrendszerben, mint például a hűtőcsőnél. Még minden nagyon forró, legyen nagyon óvatos. Ha a rendszer szivárog, előbb meg kell javíttatni, csak azután vezethet tovább (lásd **Autó vontatása** 456 . oldal).

FOLYTATÓDIK

6. Ha nem talál szivárgást, ellenőrizze a hűtőfolyadék szintjét a kiegyenlítő tartályban (lásd 296 . oldal).

7. Ha nincs hűtőfolyadék a tartályban, valószínűleg a hűtőben is utána kell töltenie. A hűtőben levő szintet csak akkor ellenőrizze, ha a motor már lehűlt.

⚠ FIGYELMEZTETÉS

Ha forró a motor, a hűtősapka lecsavarásakor a hűtővíz kifröccsenhet, ezzel égési sérülést okozhat.

Mielőtt a hűtősapkát kinyitná, mindig várja meg, hogy a motor lehűljön.

8. A hűtősapkát az óramutató járásával ellentétesen kell lecsavarni, amíg nem ütközik, s közben ne nyomja le. Ehhez a művelethez kesztyűt, vagy vastag rongyot használjon. Ezzel kiengedi az esetleges túlnyomást a hűtőből. Amikor a nyomás lecsökkent, nyomja le a sapkát, majd teljesen csavarja le.

9. Indítsa el a motort, a fűtést állítsa a legerősebb fokozatra (automata klíma szabályozó rendszer esetén AUTO állásba “ Hi ”). Töltsön hűtőfolyadékot a tartályba, a MAX jelig. Ha nincs hűtőfolyadék, vizet is használhat. A későbbiekben ne felejtse el, hogy a lehető leghamarabb eredeti hűtőfolyadékkal kell feltölteni a hűtőrendszert.

10. Tegye vissza a hűtősapkát a helyére és szorítsa meg. Indítsa el a motort, és figyelje a hűtővíz hőmérőt. Ha visszamenne a vörös jelig, akkor a motort javíttatni kell (lásd **Autó vontatása** 456 . oldal).

11. Ha a hőmérséklet normális értéken marad, ellenőrizze a szintet a kiegyenlítő tartályban. Ha lecsökkent, töltse fel hűtőfolyadékkal egészen a MAX jelig. Ezután tegye vissza és húzza meg a hűtősapkát.

Az autó hűtővizének hőmérséklet mutatója többnyire középső állásban van. Ha nagy melegben emelkedőn vezet, feljebb kúszik. Ha eléri a vörös mezőt, az rendellenességnek számít, ezért meg kell keresni az okát.

MEGJEGYZÉS

Ha a hűtővíz hőmérsékletének mutatója tartósan a vörös mezőben van, a motort súlyos károsodás érheti.

Autója több ok miatt is túlhevülhet, például, ha az előírtnál kevesebb a hűtővíz, de a jelenséget más műszaki hiba is kiválthatja. Akár csak a hőmérő mutatója jelzi, akár már gőz csap fel a motorháztető alól, vagy folyik a hűtőfolyadék, minden esetben azonnal kell cselekedni.

⚠ FIGYELMEZTETÉS

A túlmelegedett motorból feltörő gőz súlyos égési sérülést okozhat.

Ne nyissa ki a motorháztetőt, ha gőzölgést észlel.

1. Húzódjék autójával biztonságos helyre az út szélén. A sebességváltót helyezze üres állásba, majd kézifékkel rögzítse az autót. Kapcsolja ki a klíma szabályzó rendszert és minden más elektromos berendezést. Kapcsolja be a vészvillogót.

2. Ha gőz jön a motorháztető alól, vagy a hűtővíz folyik, állítsa le a motort.

3. Ha egyik jelenséget sem észleli, hagyja alapjáraton járni a motort, és figyelje a hőmérő mutatóját. Ha túlmelegedést túlterhelés okozza (hosszú, meredek szakaszon való vezetés, igen nagy melegben, bekapcsolt légkondicionálóval), akkor a motor nagyon gyorsan elkezd lehűlni. Ilyenkor várjon, amíg a mutató a normál mezőbe ér, csak ezután vezessen tovább.

4. Ha a mutató továbbra is a vörös mezőben marad, állítsa le a motort.

5. A motorháztetőt csak akkor nyissa ki, ha már nem jön ki gőz alóla.

FOLYTATÓDIK

6. Keressen esetleges szivárgást a hűtőrendszerben, mint például a hűtőcsőnél. Még minden nagyon forró, legyen nagyon óvatos. Ha a rendszer szivárog, előbb meg kell javíttatni, csak azután vezethet tovább (lásd **Autó vontatása** 456 . oldal).

7. Ha nem talál szivárgást, ellenőrizze a hűtőfolyadék szintjét a tágulási tartályban (lásd 297 . oldal).

8. Ha nincs hűtőfolyadék a tartályban, le kell venni a tartály sapkáját. Mielőtt ezt tenné, fordítsa el a gyújtáskulcsot ON (II) állásba és ellenőrizze a hűtővíz hőmérséklet kijelzőt. Csak akkor vegye le a tartály sapkáját, ha a hőmérséklet a normál vagy az alatti értékű ? a piros színű tartományon kívül van -, illetve nem hall bugyborékoló, forrásra utaló hangokat a hűtőrendszerből.

⚠ FIGYELMEZTETÉS

Ha forró a motor, a tágulási tartály sapka lecsavarásakor a hűtővíz kifröccsenhet, ezzel égési sérülést okozhat.

Mielőtt a tágulási tartály sapkát kinyitná, mindig várja meg, hogy a motor lehűljön.

9. A sapka levételénél kesztyűt, vagy vastag rongyot használjon. A sapkát az óramutató járásával ellentétes irányban 1/8 fordulattal tekerje el. Ezzel kiengedi az esetleges túlnyomást a tartályból. Amikor a nyomás lecsökkent, csavarja le a sapkát teljesen.

10. Indítsa el a motort, a fűtést állítsa a legerősebb fokozatra (automata klíma szabályozó rendszer esetén AUTO állásba “ Hi ”). Töltsön hűtőfolyadékot a tágulási tartályba, a MAX jelig. Ha nincs hűtőfolyadék, vizet is használhat. A későbbiekben ne felejtse el, hogy a lehető leghamarabb eredeti hűtőfolyadékkal kell feltölteni a hűtőrendszert.

11. Tegye vissza a sapkát a helyére és szorítsa meg. Indítsa el a motort, és figyelje a hűtővíz hőmérőt. Ha visszamenne a vörös jelig, akkor a motort javíttatni kell (lásd **Autó vontatása** 456 . oldal).

12. Ha a hőmérséklet normális értéken marad, ellenőrizze a szintet a tartályban. Ha lecsökkent, töltse fel hűtőfolyadékkal egészen a MAX jelig. Ezután tegye vissza és húzza meg a sapkát.

Alacsony olajnyomást jelző lámpa

Ez a lámpa kigyullad, amikor a gyújtáskulcsot ON (II) állásba fordítja, majd elalszik, ha elindítja a motort. Amikor a motor jár, ennek a lámpának sohasem szabad kigyulladnia. Ha elkezd villogni, az azt jelenti, hogy az olajnyomás egy pillanatra leesett, de azután visszatért a normális értékre. Ha a lámpa járó motor mellett folyamatosan ég, az azt jelenti, hogy az olajnyomás megszűnt és súlyos motorkárosodás léphet fel. Minden esetben azonnal cselekednie kell.

Ha az olajnyomás alacsony, akkor a multi-információs képernyőn (lásd 100 . oldal) vagy a “ ,” szimbólum, vagy a szimbólum és a “OIL PRESSURE LOW” (ALACSONY OLAJNYOMÁS) üzenet jelenik meg.

MEGJEGYZÉS

Az alacsony olajnyomásnál járó motorban nagyon rövid idő alatt is már súlyos károsodások léphetnek fel. Biztonságos helyre érve azonnal állítsa le a motort.

1. Húzódjék az út szélére és állítsa le a motort. Kapcsolja be a vészvillogót.

2. Várjon néhány percet. Nyissa ki a motorháztetőt és ellenőrizze a olajszintet (lásd 294 . oldal). Jóllehet az olajszint és az olajnyomás nincsenek közvetlen kapcsolatban egymással, az alacsony olajszint kanyarodáskor és más manővereknél a nyomás csökkenéséhez vezet.

3. Ha szükséges, annyi olajat töltsön utána, hogy az a nívópálca felső szintjéig érjen (lásd 345 . oldal).

4. Indítsa el a motort és figyelje az olajnyomást jelző lámpát. Ha 10 másodpercen belül nem alszik ki a fény, állítsa le a motort. Ilyenkor valószínűleg javítást kívánó szerkezeti hiba következett be. Az autót csak a javítás után lehet használni (lásd **Autó vontatása** 456 . oldal).

Alacsony olajszint visszajelző

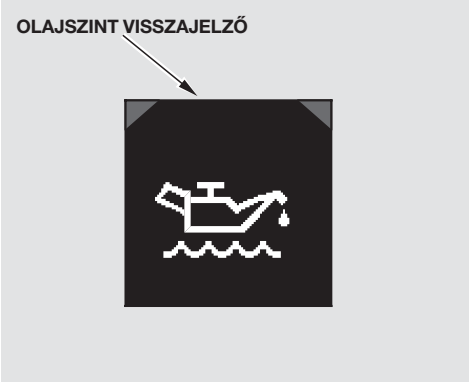

Az Ön autójában a motor olaj szintjét ellenőrző érzékelő található. Ha a motor működése során ez a visszajelző lámpa kigyullad és a multi-információs képernyőn a “ ,” szimbólum jelenik meg, akkor a motor olaj szintje alacsony. Amikor ez a szimbólum megjelenik, akkor hangjelzést is hall. Ha a beállításoknál azt a lehetőséget választja ki, hogy a figyelmeztető szimbólummal együtt szöveges üzenet is jelenlen meg, akkor a szimbólummal együtt a “CHECK ENGINE OIL LEVEL” (ELLENŐRIZZE A MOTOR OLAJ SZINTET) felirat jelenik meg a multiinformációs képernyőn (lásd 99 . oldal).

Ha ez a szimbólum megjelenik, akkor óvatosan húzódjon az út szélére, vízszintes helyen álljon meg, állítsa le a motort és kb. 3 percig hagyja állni az autót.

Ellenőrizze az olajszintet. Ha a motor olaj szintje a nívópálcán az alsó jel közelében vagy az alatt van, akkor olajat kell hozzáönteni (lásd 345 . oldal).

Ne öntse túl az olajat a nívópálca felső jelzése fölé és ne öntse mellé az olajat a motortérben, mert ez károsíthatja a motort és más alkatrészeket.

Ha nincs tartalék motor olaj az autójában, akkor mértékletesen vezessen a legközelebbi benzinkúthoz vagy szervizhez és töltsön olajat utána. A vezetés során kerülje a hirtelen, a gázpedál teljes lenyomásával járó gyorsítást és a nagy sebességet.

Amikor leállítja a motort, a rendszer törli az olaj szintre utaló szimbólumot/üzenetet a képernyőről. Ha újra elindul, akkor a rendszer elkezdi ellenőrizni a motor olaj szintjét. Lehet, hogy egy kis idő eltelik, amíg a rendszer érzékeli a motorolaj alacsony szintjét és az olajszintre utaló szimbólum vagy a szimbólum a szöveges üzenettel megjelenik a multiinformációs képernyőn. Ekkor ellenőrizni kell az olaj szintjét és olajat kell utántöltenie, mielőtt tovább indulna, ha az olaj szintre utaló szimbólum vagy a szimbólum az “CHECK ENGINE OIL LEVEL” (ELLENŐRIZZE A MOTOR OLAJ SZINTET) üzenettel megjelenik.

MEGJEGYZÉS

Ha nem veszi figyelembe a motor olaj szintről szóló visszajelzést és tovább folytatja az utat folyamatosan égő visszajelző lámpával, akkor a motor súlyosan károsodhat.

Ha a motor működése során a “ ,” szimbólum, vagy a szimbólum az “CHECK SYSTEM” üzenettel megjelenik a multiinformációs képernyőn, akkor a motor olaj szint érzékelő meghibásodott. Ekkor hangjelzést is hall. Ha ez dízel modellek esetén fordul elő, akkor az izzítás visszajelző lámpa villogni kezd. Márkakereskedőjével mihamarabb sürgősen ellenőriztesse autóját.

Ha a motor felmelegedett, akkor ez a rendszer működésbe lép. Ha a külső hőmérséklet rendkívül alacsony, akkor hosszabb ideig kell vezetnie ahhoz, hogy a rendszer érzékelni kezdje a motor olaj szintjét.

Töltésjelző lámpa

A töltésellenőrző lámpa a gyújtáskulcs ON (II) állásba történt forgatása után kigyullad, majd a motor beindulása után el kell aludnia. Ha járó motor mellett fényesen világít, akkor a generátor nem tölti az akkumulátort. Ilyenkor a multi-információs képernyőn (lásd 101 . oldal) vagy a “ ,” szimbólum, vagy a szimbólum és a “CHECK SYSTEM” (ELLENŐRIZZE A RENDSZERT) üzenet jelenik meg.

Azonnal kapcsoljon ki minden elektromos berendezést: rádiót, fűtést, légkondicionálót, hátsó ablak párátlanító, sebességtartó automatika, stb.. Lehetőleg semmilyen elektromos berendezést (pl. elektromos ablakemelőt) ne használjon, ne állítsa le a motort, és különösen vigyázzon arra, nehogy magától leálljon. A motor újraindítása ugyanis az akkumulátor gyors lemerüléséhez vezet.

Ha az elektromos fogyasztók használatát a minimumra csökkentette, még jó néhány kilométert vezethet, mielőtt az akkumulátor teljesen lemerül. Így eljuthat a legközelebbi szervizhez és szerelőhöz.

Hibajelző lámpa (Benzines modellek)

Ha gyújtáskulcsot ON (II) állásba fordítja, akkor a motorellenőrző lámpa kigyullad néhány másodpercre*. Ha a motorellenőrző lámpa menet közben kigyullad, akkor a motorban vagy a befecskendezés és káros anyag kibocsátás ellenőrző rendszerben keresendő a hiba. Ez az állapot még akkor is növeli a fogyasztást és a kipufogógáz károsanyag-tartalmát, ha az autó teljesítőképességében nem észlelne változást. Ilyen körülmények között a motor megrongálódhat.

Ilyenkor a multi-információs képernyőn (lásd 100 . oldal) vagy a “ ,” szimbólum, vagy a szimbólum és a “CHECK SYSTEM” (ELLENŐRIZZE A RENDSZERT) üzenet jelenik meg.

Ha a lámpa kigyullad, biztonságosan húzódjon az út szélére és állítsa le a motort. Ismét indítsa el a motort és figyelje az ellenőrzőlámpát. Ha változatlanul ég, minél előbb szervizhez kell fordulnia. Ilyenkor nyugodtan vezessen, kerülje a hirtelen gyorsításokat és a nagy sebességen való vezetést.

Ha a lámpa többször kigyullad, jóllehet a fenti eljárás során megszűnik, szintén feltétlenül keresse fel a szervizt.

MEGJEGYZÉS

Ha ég a motorellenőrző lámpa és mégis továbbmegy autójával, a motorban, illetve a befecskendező és káros anyag kibocsátás ellenőrző rendszerben jelentős károsodás keletkezhet. Az ilyen jellegű meghibásodásra nem érvényes a jótállás.

Ez a visszajelző lámpa a “D” menetfokozat visszajelzővel együtt is kigyulladhat.

* : Ha a gyújtáskapcsoló kulcsot ON (II) állásba fordítja, a motor indítása nélkül, akkor a visszajelző lámpa kigyullad és kb. 20 másodperc hosszan ég európai modellek esetén. Ezután elalszik, vagy különböző körülmények következtében 5 alkalommal villog. Ez teljesen normális: azt mutatja, hogy a jármű károsanyag kibocsátás ellenőrző rendszere önellenőrzést végez.

Ha gyújtáskulcsot ON (II) állásba fordítja, akkor a motorellenőrző lámpa kigyullad néhány másodpercre*. Ha a motorellenőrző lámpa bármilyen más esetben kigyullad, akkor a motorban vagy a befecskendezés és káros anyag kibocsátás ellenőrző rendszerben keresendő a hiba. Ez az állapot még akkor is növeli a fogyasztást és a kipufogógáz károsanyag-tartalmát, ha az autó teljesítőképességében nem észlelne változást. Ilyen körülmények között a motor megrongálódhat.

Ilyenkor a multi-információs képernyőn (lásd 100 . oldal) vagy a “ ,” szimbólum, vagy a szimbólum és a “CHECK SYSTEM” (ELLENŐRIZZE A RENDSZERT) üzenet jelenik meg.

Ha a lámpa kigyullad, biztonságosan húzódjon az út szélére és állítsa le a motort. Ismét indítsa el a motort. Végezze el ezt a műveletet háromszor egymás után 30 másodpercen belül és figyelje a visszajelző lámpát. Ha változatlanul ég, minél előbb szervizhez kell fordulnia. Ilyenkor nyugodtan vezessen, kerülje a hirtelen gyorsításokat és a nagy sebességen való vezetést.

Ha a lámpa többször kigyullad, jóllehet a fenti eljárás során megszűnik, szintén feltétlenül keresse fel a szervizt.

MEGJEGYZÉS

Ha ég a motorellenőrző lámpa és mégis továbbmegy autójával, a motorban, illetve a befecskendező és káros anyag kibocsátás ellenőrző rendszerben jelentős károsodás keletkezhet. Az ilyen jellegű meghibásodásra nem érvényes a jótállás.

Ha az olajszint érzékelő meghibásodását érzékeli a rendszer, akkor is ez a visszajelző lámpa gyullad ki.

Ez a visszajelző lámpa az izzítás visszajelző lámpával együtt is kigyulladhat, ha a káros anyag kibocsátás ellenőrző rendszerben súlyosabb meghibásodás lép fel.

Ez a visszajelző lámpa világít és a motor nem indul abban az esetben is, ha autójából kifogyott az üzemanyag. Ilyenkor tankoljon az autójába és végezze el az **Üzemanyag rendszer légtelenítése** fejezetben (lásd 397 . oldal) leírtakat a motor újraindítása előtt.

Ha a gyújtáskapcsoló kulcsot ON (II) állásba fordítja, a motor indítása nélkül, akkor a visszajelző lámpa kigyullad és kb. 20 másodperc hosszan ég európai modellek esetén. Ezután elalszik, vagy különböző körülmények következtében 5 alkalommal villog. Ez teljesen normális: azt mutatja, hogy a jármű károsanyag kibocsátás ellenőrző rendszere önellenőrzést végez.

Izzítás visszajelző (Dízel modellek)

Ha gyújtáskulcsot ON (II) állásba fordítja, akkor az izzítás visszajelző lámpa kigyullad néhány másodpercre (hideg időben és nagy magasságban hosszabb időre). Ha az izzítás visszajelző lámpa menet közben villog, akkor a motor ellenőrző rendszerben keresendő a hiba. Ha továbbmegy autójával, a motorban és az ellenőrző rendszerekben jelentős károsodás keletkezhet.

Ha a lámpa villogni kezd, biztonságosan húzódjon az út szélére és állítsa le a motort. Ismét indítsa el a motort. Végezze el ezt a műveletet háromszor egymás után 30 másodpercen belül és figyelje a visszajelző lámpát. Ha változatlanul villog, minél előbb szervizhez kell fordulnia. Ilyenkor nyugodtan vezessen, kerülje a hirtelen gyorsításokat és a nagy sebességen való vezetést.

Ha a lámpa többször villog - jóllehet a fenti eljárás során megszűnik -, szintén feltétlenül keresse fel a szervizt.

MEGJEGYZÉS

Ha villog az izzítás visszajelző lámpa és mégis továbbmegy autójával, a motorban és a káros anyag kibocsátás ellenőrző rendszerben jelentős károsodás keletkezhet. Az ilyen jellegű meghibásodásra nem érvényes a jótállás.

Ha a károsanyag kibocsátás ellenőrző rendszer sokféle hibát érzékel, akkor előfordulhat, hogy ez a visszajelző lámpa a motorellenőrző visszajelző lámpával együtt villog.

Ez a visszajelző lámpa villog és a motor nem indul abban az esetben is, ha autójából kifogyott az üzemanyag. Ilyenkor tankoljon az autójába és végezze el az **Üzemanyag rendszer légtelenítése** fejezetben (lásd 429 . oldal) leírtakat a motor újraindítása előtt.

Ez a visszajelző lámpa villog akkor is, ha nem a környezeti és helyi körülményeknek leginkább megfelelő üzemanyagot használ. Ilyen üzemanyag használata a motor teljesítményének a csökkenéséhez vezethet (lásd 291 . oldal).

Ha ez a visszajelző lámpa villog és a multi-információs képernyőn a “ ,” szimbólum jelenik meg, akkor motor olajszint érzékelő meghibásodhatott (lásd 443 . oldal).

A fékrendszer ellenőrző lámpa emlékezeti Önt a kézifék ellenőrzésére a gyújtáskapcsoló ON (II) állásában. A fékrendszer ellenőrző lámpa csak akkor marad égve, ha a kézifék nincs teljesen kiengedve.

Ha egyéb más esetben kigyullad, az azt jelenti, hogy az autó fékrendszere meghibásodott. Legtöbbször ez a fékfolyadék tartályban lévő fékfolyadék alacsony szintjét jelenti. Óvatosan nyomja le a fékpedált, hogy normálisan működik-e. Ha igen, akkor ellenőrizze a fékfolyadék szintjét a következő szervizlátogatás alkalmával (lásd 355 . oldal).

Ha alacsony a fékfolyadék szintje, akkor vigye autóját egy Honda márkaszervizbe, ahol ellenőrzik, nincs-e szivárgás, illetve fékbetét kopás.

Ilyenkor a multi-információs képernyőn vagy a “ ,” szimbólum, vagy a szimbólum és a “BRAKE FLUID LOW” (FÉKFOLYADÉK SZINT ALACSONY) üzenet jelenik meg.

Amennyiben azonban a fékpedál nem működik normálisan, azonnali ellenőrzésre van szükség. Miután az Ön autójának fékrendszere kétkörös, még mindig két keréken működik a fék. Érezni fogja, hogy a fékpedált sokkal erősebben kell lenyomni és hosszabb úton tudja lenyomni, mielőtt az autó lassulni kezdene. A megállási út megnövekszik.

Úgy lassítson, hogy alacsonyabb sebességi fokozatokba kapcsol. Húzódjon le az út szélére, ahol biztonságosabban haladhat. Miután a fékút jelentősen megnő, ezért kockázatos az autó további vezetése. Célszerű és biztonságosabb az autót ilyenkor mihamarabb elvontatni és megjavíttatni (lásd **Autó vontatása** 456 . oldal).

Ha fékrendszerrel bármilyen probléma adódott, akkor a multi-információs képernyőn vagy a “ ,” szimbólum, vagy a szimbólum és a “CHECK SYSTEM” (ELLENŐRIZZE A RENDSZERT) üzenet jelenik meg.

Ha feltétlenül szükséges ilyen állapotban az autó további vezetése egy rövid szakaszon, akkor lassan és óvatosan vezessen.

Amennyiben a fékrendszer ellenőrző lámpa az ABS visszajelző lámpával együtt gyullad ki, azonnal vigye autóját Honda márkakereskedésbe és vizsgáltassa meg az autóját.

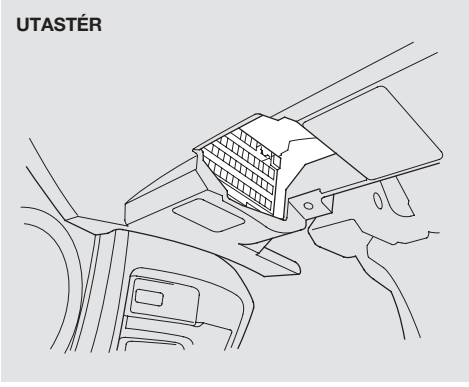

Az autóban található biztosítékok két biztosíték dobozban helyezkednek el.

Az utastéri biztosíték tábla a vezető oldalán, a bal alsó sarokban található.

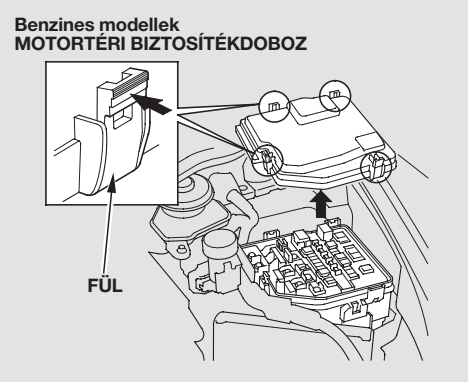

A motortéri biztosíték doboz a motortér bal oldalának hátsó részén helyezkedik el. A fedél levételéhez nyomja be a fület az ábrának megfelelően.

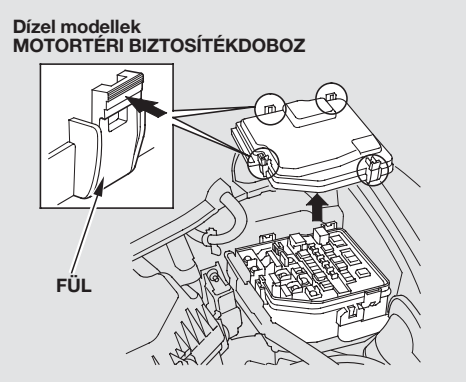

Biztosítékok ellenőrzése és cseréje

Ha az autó valamelyik elektromos egysége nem működik, az első teendő a biztosítékok ellenőrzése. A biztosítékdoboz fedelén levő leírás, illetve benzines modellek esetén a 452 . és 453 . oldalakon, dízel modellek esetén 454 . és 455 . oldalakon található táblázat megmutatja, melyik biztosíték milyen feladatot lát el. Először a működésképtelen egységek biztosítékait ellenőrizze, de a legjobb, ha minden egyes biztosítékot megnéz, mielőtt másutt keresné a hibát. Cserélje ki a kiégett biztosítékokat, majd ellenőrizze a megfelelő egység működését.

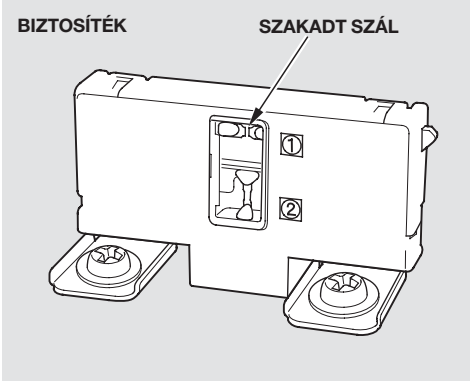

1. A gyújtáskulcsot fordítsa LOCK (0) állásba. Ellenőrizze, hogy a világítás és minden más fogyasztó kikapcsolt állapotban legyen.

2. Vegye le a motortéri biztosíték doboz fedelét.

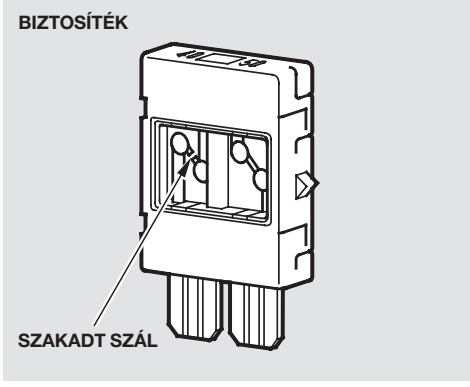

3. Ellenőrizzen minden egyes nagyméretű biztosítékot a motortérben. Szabad szemmel is látszik, ha valamelyik fémszál meg van szakadva. A biztosítékokat csillag csavarhúzóval tudja kivenni.

FOLYTATÓDIK

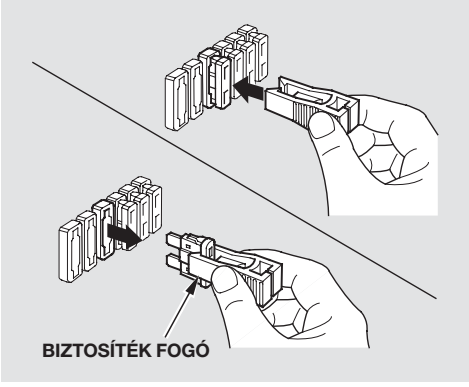

4. Ellenőrizze a kisebb biztosítékokat a motortérben, és az összes biztosítékot az utastérben. A biztosítékokat a motortéri biztosíték dobozban található fogóval tudja kivenni és visszatenni.

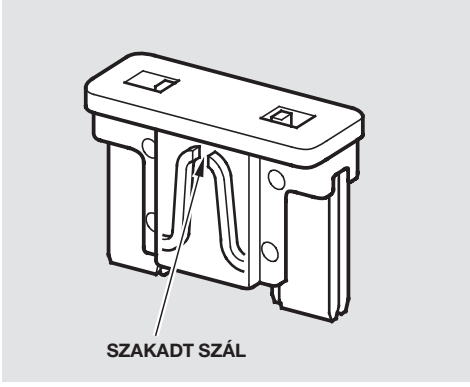

5. A kiégett biztosítékban a fémszál megszakadt. Ha szükséges, ugyanolyan vagy gyengébb tartalék biztosítékot tegyen a kiégett helyére.

Ha nem tud továbbhaladni az autóval és nincs tartalék biztosítéka, akkor olyan áramkörből vehet ki ugyanolyan vagy alacsonyabb értékűt, amelyiket nem kell bekapcsolnia (ha például nincs szüksége a szivargyújtóra, rádióra, ennek biztosítékát ideiglenesen felhasználhatja).

Ha a kiégett biztosítékot gyengébbel helyettesíti, előfordulhat, hogy az is kiég. Ez tulajdonképpen nem jelent hibát, a kiégettet a leghamarabb megfelelő teljesítményű biztosítékkal kell pótolni.

MEGJEGYZÉS

Az előírtnál nagyobb erősségű, azaz nagyobb amperszámú biztosíték használata miatt az autó elektromos rendszere károsodhat. Ezért javasoljuk a gyengébb biztosíték ideiglenes használatát.

6. Ha a megfelelő erősségű új biztosíték is rövidesen kiégne, akkor az autónak minden bizonnyal komoly elektromos hibája van. Ilyenkor hagyja a kiégett biztosítékot a helyén és forduljon szerelőhöz.

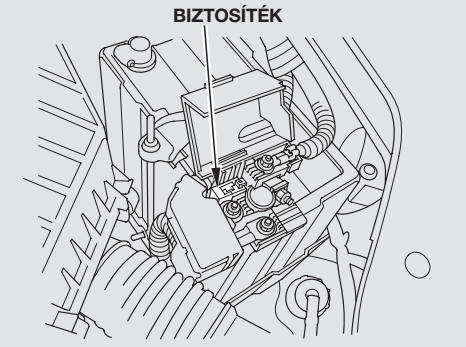

Az ábrán 1,8 ℓ motorral szerelt modell látható.

Az akkumulátor biztosítékának ellenőrzéséhez vegye le a pozitív (+) kábelsaru borítását.

Ha az elektromos ablakemelő biztosítékát veszi ki, akkor az első ablakok AUTO funkciója törlődik. Az AUTO funkció visszaállításához olvassa el a 162 . oldalt.

Biztosítékok elhelyezkedése (Benzines modellek)

MOTORTÉRI BIZTOSÍTÉKDOBOZ

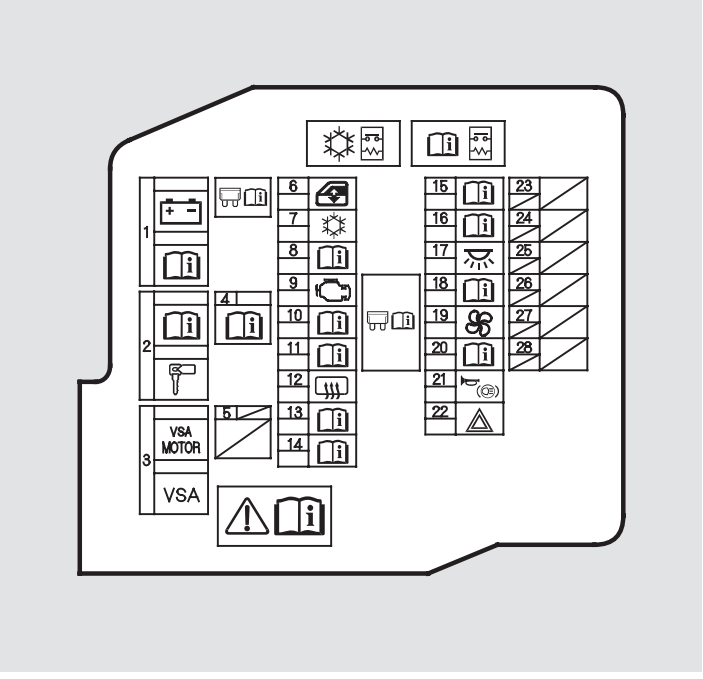

A 3 sorszámú biztosítékon látható “ (ABS) ” szimbólum azt jelzi, hogy az autóban a VSA rendszer nem felszerelés.

A motortéri biztosítékok fajtája a különböző modellekben kissé eltérhetnek egymástól. Néhány modell esetén a biztosítékok elhelyezkedése szimbólumokkal van megjelölve a biztosíték doboz címkén. Vegye figyelembe az alábbiakban található tábla értékeit autója biztosítékainak azonosítására.

Sorszám	Védett áramkör
1	Akkumulátor fő biztosíték
	Elektromos szervokormány (EPS)
2	Fényszóró fő biztosíték
	Gyújtáskapcsoló fő biztosíték
3	VSA Motor*/ABS Motor
	VSA F/S*/ABS F/S
4	Opcionális fő biztosíték
5	Nem használt
6	Elektromos ablakemelő fő biztosíték
7	Légkondícionáló kuplung
8	Fojtószelep vezérlő relé
9	IG Áram
10	IG Gyújtótekercs 1
11	IG Gyújtótekercs 2
12	Hátsó szélvédő jégtelenítő

Sorszám	Védett áramkör
13	LAF érzékelő
14	IG Gyújtótekercs
15	Ventilátor segéd biztosíték
16	Vészáramkör
17	Belső világítás
18	Ventilátor fő biztosíték
19	Légbefúvó
20	Olaj szint érzékelő
21	Kürt, Kézifék
22	Vészvillogó
23	Nem használt
24	Nem használt
25	Nem használt
26	Nem használt
27	Nem használt
28	Nem használt

* : Néhány modell esetén

BIZTOSÍTÉK TÁBLA CÍMKE

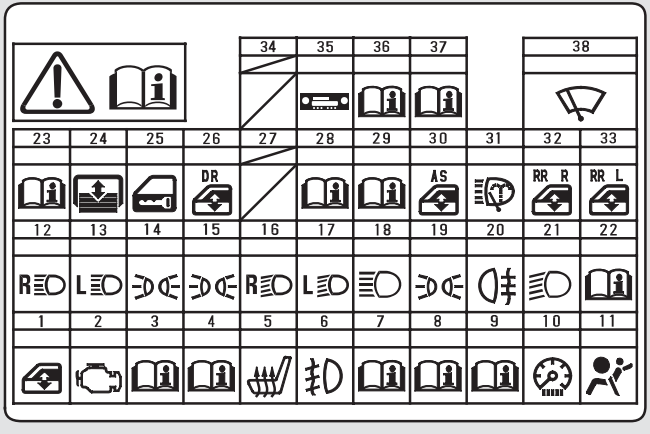

Az utastéri biztosítékok fajtája a különböző modellekben kissé eltérhetnek egymástól. Néhány modell esetén a biztosítékok elhelyezkedése szimbólumokkal van megjelölve a biztosíték tábla címkén. Vegye figyelembe az alábbiakban található tábla értékeit autója biztosítékainak azonosítására.

Sorszám	Védett áramkör
1	Elektromos ablakemelő
2	Üzemanyag szivattyú
3	IG1 ACG
4	ABS egység
5	Ülésfűtés*
6	Első ködlámpák*
7	Nappali világítás*
8	IG1 START
9	ODS (Utasfelismerő rendszer)
10	Mérőműszerek
11	SRS
12	Jobb oldali távolsági fényszóró
13	Bal oldali távolsági fényszóró
14	Kisebb világítások (Utastér)
15	Kisebb világítások (Külső)
16	Jobb oldali tompított fényszóró
17	Bal oldali tompított fényszóró
18	Távolsági fényszóró fő biztosíték
19	Kisebb világítások fő biztosíték
20	Hátsó ködlámpa

Sorszám	Védett áramkör
21	Tompított fényszóró fő biztosíték
22	Váltó
23	Indító jel
24	Napvédő roló*
25	Központi zár
26	Bal oldali első elektromos ablakemelő
27	Nem használt
28	Hátsó kiegészítő elektromos aljzat
29	Tartalék
30	Jobb oldali első elektromos ablakemelő
31	Fényszóró mosó*
32	Jobb oldali hátsó elektromos ablakemelő
33	Bal oldali hátsó elektromos ablakemelő
34	Nem használt
35	Tartalék, Rádió
36	IG2 HAC
37	Nappali világítás*
38	Első ablaktörlő

* : Néhány modell esetén

Biztosítékok elhelyezkedése (Dízel modellek)

MOTORTÉRI BIZTOSÍTÉKDOBOZ

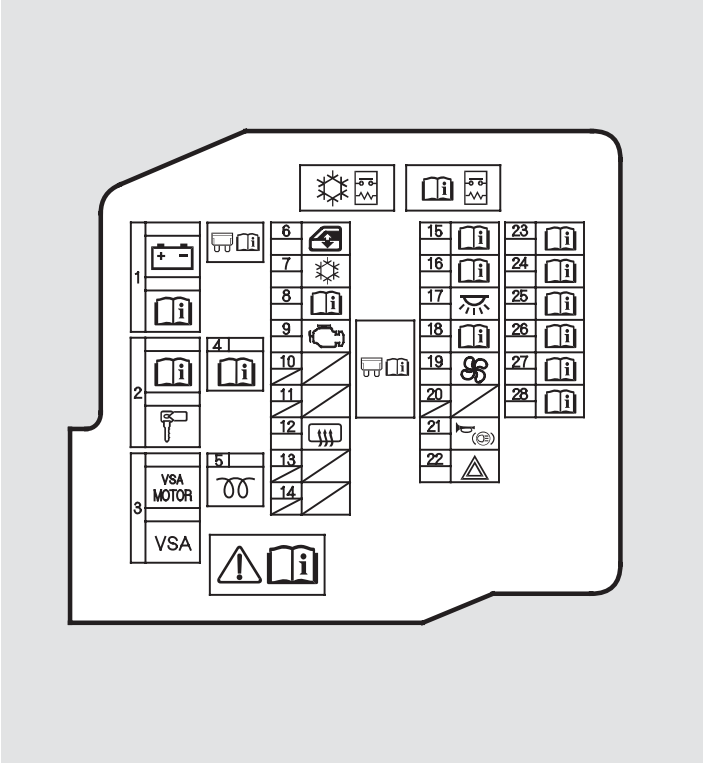

A motortéri biztosítékok fajtája a különböző modellekben kissé eltérhetnek egymástól. Néhány modell esetén a biztosítékok elhelyezkedése szimbólumokkal van megjelölve a biztosíték doboz címkén. Vegye figyelembe az alábbiakban található tábla értékeit autója biztosítékainak azonosítására.

Sorszám	Védett áramkör
1	Akkumulátor fő biztosíték
	Elektromos szervokormány (EPS)
2	Fényszóró fő biztosíték
	Gyújtáskapcsoló fő biztosíték
3	VSA Motor
	VSA F/S
4	Opcionális fő biztosíték
5	Izzító gyertya
6	Elektromos ablakemelő fő biztosíték
7	Légkondícionáló kuplung
8	IGP2
9	IGP
10	Nem használt
11	Nem használt
12	Hátsó szélvédő jégtelenítő

Sorszám	Védett áramkör
13	Nem használt
14	Nem használt
15	Ventilátor fő biztosíték
16	Vészáramkör
17	Belső világítás
18	Ventilátor segéd biztosíték
19	Légbefúvó
20	Nem használt
21	Kürt, Kézifék
22	Vészvillogó
23	Üzemanyag fűtés
24	ISV (Szívócső lezáró szelep)
25	Üzemanyag fűtés ellenőrzés
26	PTC1
27	PTC2
28	PTC3

BIZTOSÍTÉK TÁBLA CÍMKE

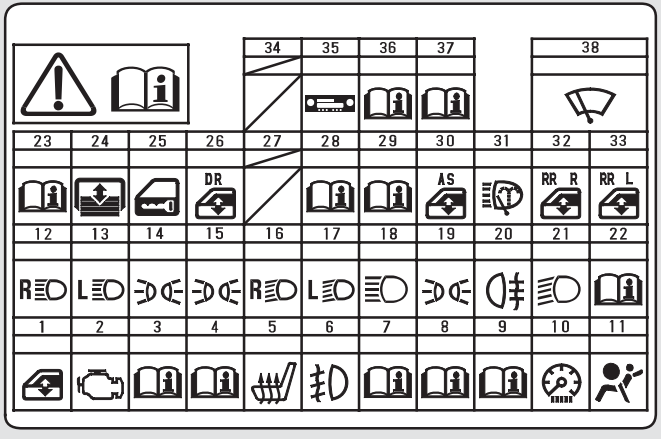

Az utastéri biztosítékok fajtája a különböző modellekben kissé eltérhetnek egymástól. Néhány modell esetén a biztosítékok elhelyezkedése szimbólumokkal van megjelölve a biztosíték tábla címkén. Vegye figyelembe az alábbiakban található tábla értékeit autója biztosítékainak azonosítására.

Sorszám	Védett áramkör
1	Elektromos ablakemelő
2	Üzemanyag szivattyú
3	IG1 ACG
4	ABS egység
5	Ülésfűtés*
6	Első ködlámpák*
7	Nappali világítás*
8	IG1 START
9	ODS (Utasfelismerő rendszer)
10	Mérőműszerek
11	SRS
12	Jobb oldali távolsági fényszóró
13	Bal oldali távolsági fényszóró
14	Kisebb világítások (Utastér)
15	Kisebb világítások (Külső)
16	Jobb oldali tompított fényszóró
17	Bal oldali tompított fényszóró
18	Távolsági fényszóró fő biztosíték
19	Kisebb világítások fő biztosíték
20	Hátsó ködlámpa

Sorszám	Védett áramkör
21	Tompított fényszóró fő biztosíték
22	Váltó
23	Indító jel
24	Napvédő rolók*
25	Központi zár
26	Bal oldali első elektromos ablakemelő
27	Nem használt
28	Hátsó kiegészítő elektromos aljzat
29	Tartalék
30	Jobb oldali első elektromos ablakemelő
31	Fényszóró mosó*
32	Jobb oldali hátsó elektromos ablakemelő
33	Bal oldali hátsó elektromos ablakemelő
34	Nem használt
35	Tartalék, Rádió
36	IG2 HAC
37	Nappali világítás*
38	Első ablaktörlő

* : Néhány modell esetén

Az autó elszállítására csak megfelelően képzett, hivatásos országúti segélyszolgálatot vegyen igénybe. Sose vontassák autóját egy másik személyautóval, pusztán kötél vagy lánc segítségével, mert ez nagyon veszélyes.

Három gyakori és népszerű módja van a vontatásnak.

Szállítás autóval — Az autómentő rakterére veszi az elromlott autót. **A mentésnek ez a legjobb módja.**

Szállítás kerékemeléssel — A vontató autóból az első kerekek alá gurulózsámolyt raknak. A vontatott autó másik kerék párja a földön marad. **Az ilyen típusú vontatás elfogadható az Ön autója számára.**

Szállítás akasztással — Az autószállító ebben az esetben drótkötelet és kampókat használ. Ezeket a kampókat az autó egy bizonyos részénél a karosszériára vagy a futóműre akasztják és az autó azon részét megemelik. Ennél a módszernél megsérülhet a futómű is, a karosszéria is. **Az ilyen típusú vontatás nem megengedett az Ön autója számára.**

Ha az autója elromlott és úgy tudják csak elvontatni, hogy a két első kereke a földön gurul, akkor tegye a következőket:

- Engedje ki a kéziféket.
- Tegye a sebességváltót üres fokozatba.

MEGJEGYZÉS

A nem megfelelő vontatás a sebességváltó károsodását okozza. Az említett műveleteket pontosan tartsa be. Ha nem tudná a váltót a megfelelő fokozatba kapcsolni vagy a motort elindítani, akkor az autó szállítását csak olyan autómentővel javasoljuk, amelyik úgy vontat, hogy autójának első kerekei nem érintkeznek a földdel.

Autója vontatásakor a maximális megengedett sebesség 80 km/h, de inkább az 55 km/h sebességet javasoljuk, amennyiben az autó első kerekei a földön gurulnak.

Amennyiben autóján első alsó spoiler található, vontatás előtt szerelje le a sérülések elkerülése végett.

Ne rögzítse olyan szögben a vontatókötelet az autójához, hogy az megsértse az autó lökhárítóját. Ennek elkerülése végett tegyen az első lökhárító érintett részére védőszalagot vagy borítást.

Amennyiben autóját úgy vontatják, hogy mind a négy kereke a földön gurul, akkor győződjön meg arról, hogy megfelelően tervezett és felszerelt vonóhorgot használ. Az előzőekben leírtaknak megfelelően készítse elő autóját vontatásra. Hagyja a gyújtáskapcsoló kulcsot ACCESSORY (I) állásban, hogy ne kapcsoljon be a kormányzár. A rádiót és az összes elektromos fogyasztót kapcsolja ki, hogy ne merítsék le az akkumulátort.

MEGJEGYZÉS

Ha a kormányzár be van kapcsolva, akkor a kormánymű megsérülhet. Hagyja a gyújtáskapcsoló kulcsot ACCESSORY (I) állásban és vontatás előtt győződjön meg arról, hogy a kormánykerék szabadon elforgatható.

MEGJEGYZÉS

Az autót a lökhárítóknál fogva húzni vagy megemelni nem szabad, mert ez súlyos károsodást okoz. A lökhárítók nem bírják el az autó súlyát.

Teendők elakadás esetén
Ha homokban, sárban vagy hóban elakad az autójával, hívjon autómentőt, hogy kimentse Önt (lásd előző oldal).

Autójának rövid távolságon való vontatásához (például kiszabadítás sárból) használja az autóban található vonószemet. Csak megfelelően tervezett, kiképzett és felszerelt vonószemet használjon.

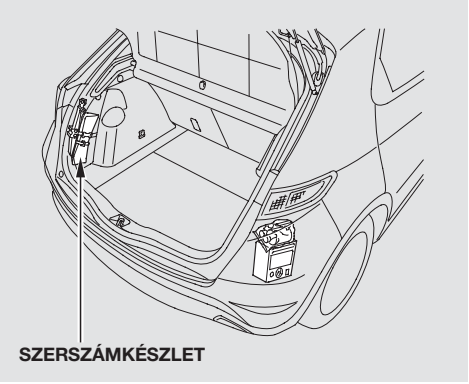

Az első vonószemet az alábbi módon tudja az autó lökhárítójának bal oldalához rögzíteni:

1. Vegye ki a vonószemet, a kerékkulcsot és a csavarhúzót a csomagtartó bal oldalán található tároló rekeszben lévő szerszámkészletből.

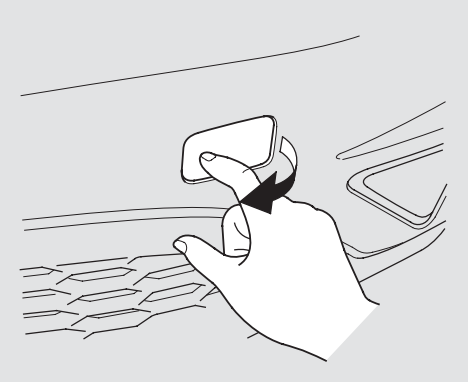

2. Távolítsa el a takarólapot a lökhárítóról oly módon, hogy az ujjaival megnyomja az alsó részét.

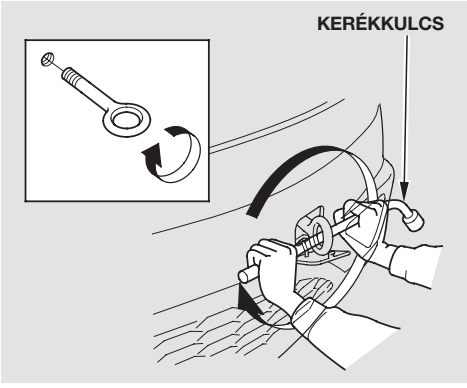

3. Csavarja be az első vonóhorgot a lökhárító kivágása mögött található csavarnyílásba és a kerékkulccsal húzza meg.

Az autót a lökhárítóknál fogva húzni vagy megemelni nem szabad, mert ez súlyos károsodást okoz. A lökhárítók nem bírják el az autó súlyát.

Ha beragadt valahová és megpróbál onnan kijutni, előfordulhat, hogy a kuplungot túl sokáig csúsztatja, ami a sebességváltó túlmelegedését és sérülését okozhatja.

MEGJEGYZÉS

Hogy elkerülje az autó sérülését, az első vonószemet csak egyenes, sík terepen való vontatásnál használja. Ne vontassák szögben. A vonószem nem használható nyilvános úton történő vontatás során.

Ebben a fejezetben autója műszaki adatait, az azonosítási számok elhelyezését ismertetjük. A műszaki érdeklődésű autótulajdonosok számos elektromos és mechanikai egység adatait is megtalálják.

Azonosító számok 462
Műszaki adatok 465
Háromfokozatú katalizátor
(Benzines modellek)..... 471
Háromfokozatú katalizátor
(Dízel modellek) 472

Azonosító számok

Autójában több helyen is talál azonosítási számokat.

1. Az alvázszám a motortérben, a tűzfalba van beleütve.

2. A motorszám a motorblokkba van beleütve.

3. A sebességváltó száma a sebességváltó házának tetejére van felcímkézve.

Ne tévessze össze a motorszámot és a sebességváltó azonosítási számát.

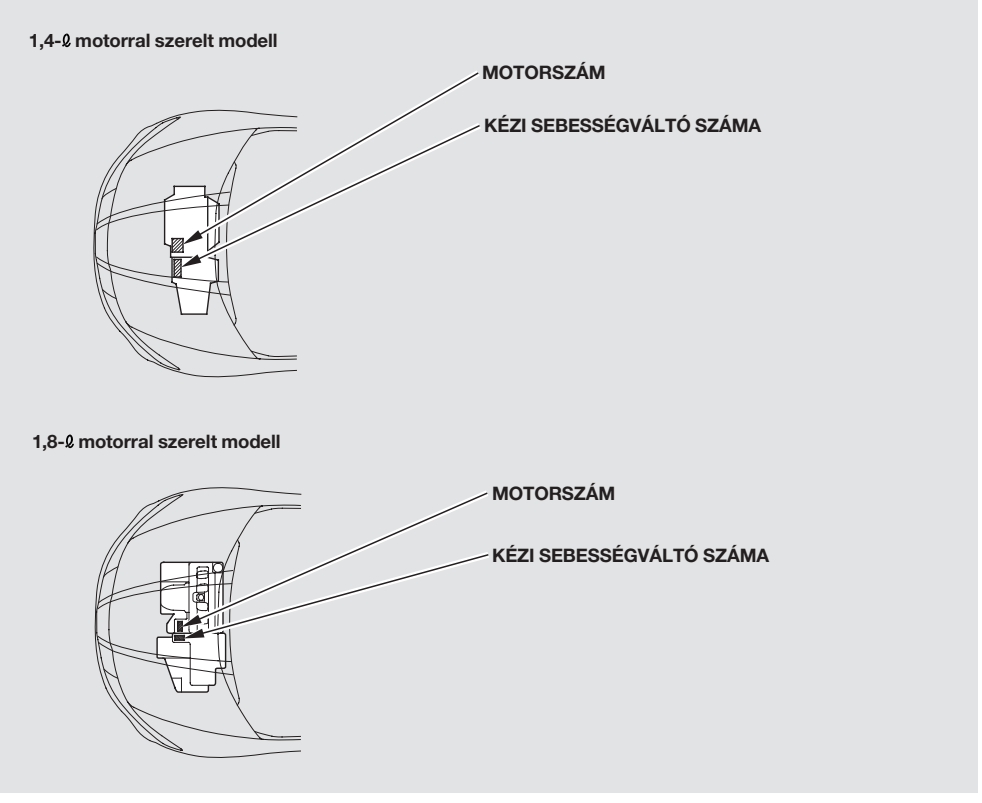

2,2 ℓ motorral (dízel) szerelt modellek

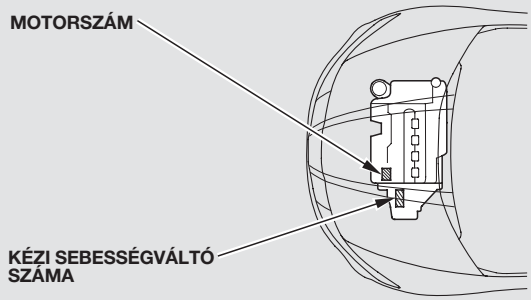

Az alvázszám és a motorszám szintén a vezető oldali ajtóoszlopon lévő fémlap bal oldali részén található.

Néhány modell esetén az alvázszám a vezető oldali ajtóoszlopon lévő fémlapon található.

Néhány modell esetén az alvázszámot (VIN) megtalálja a műszerfal tetejére rögzített fémlapon.

FOLYTATÓDIK

Az alvázszám (VIN) a motortérben a tűzfalba beütve található. Ezt a számot úgy tudja megnézni, ha a motortér hátsó részén található borítást eltávolítja. Mielőtt bezárná a motorháztetőt, győződjön meg arról, hogy a borítás visszakerült a helyére.

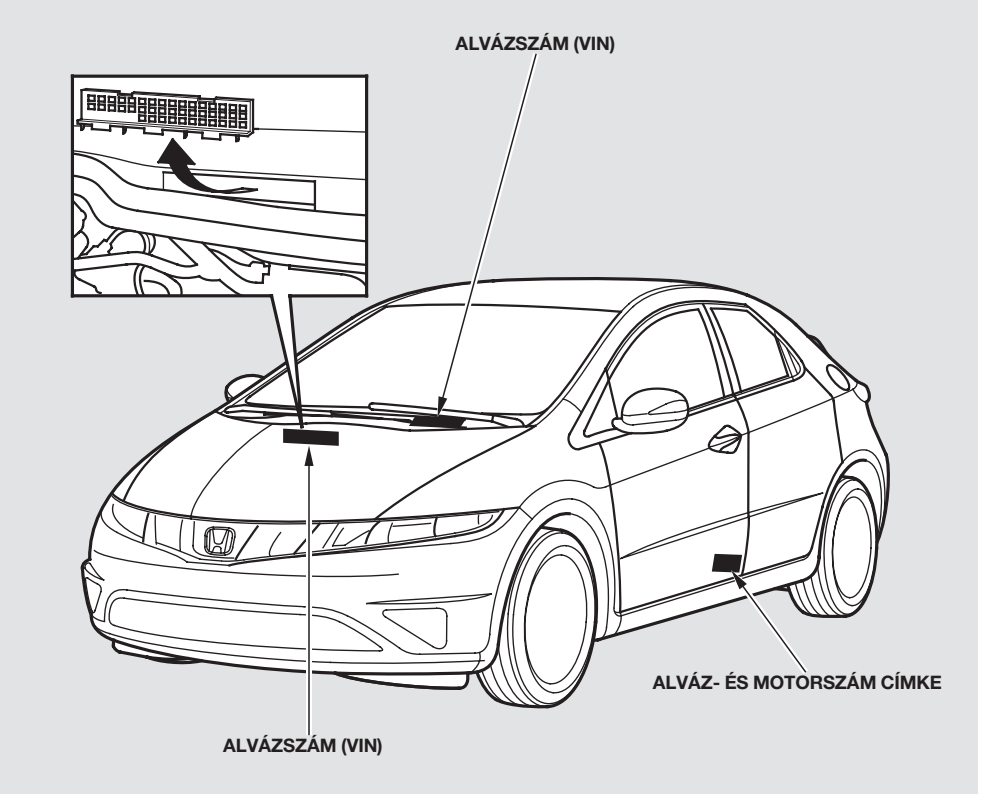

Méretek

Hosszúság		4.248 mm
Szélesség		1.765 mm
Magasság		1.460 mm
Tengelytáv		2.635 mm
Nyomtáv	Első	1.504 mm
	Hátsó	1.510 mm

A vonóhorog felerősítési és csatlakozási pontjai

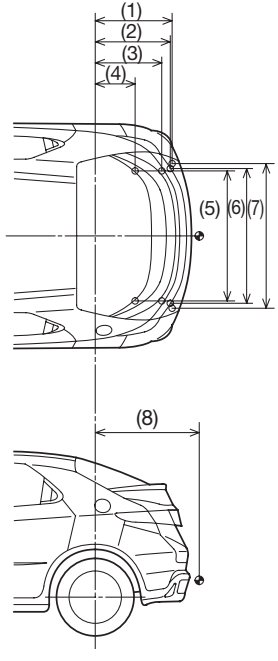

Méretek

Sorszám	
(1)	655 mm
(2)	621 mm
(3)	538 mm
(4)	325 mm
(5)	1.014 mm
(6)	1.025 mm
(7)	1.125 mm
(8)	853 mm

MEGJEGYZÉS:
1. ○ jelzi a vonóhorog felerősítési pontjait.
2. ✦ jelzi a vonóhorog és az utánfutó csatlakozó pontját.

FOLYTATÓDIK

Tömeg

Saját tömeg	1,4 ℓ motorral szerelt modell	1.180－1.214 kg
	1,8 ℓ motorral szerelt modell	1.205－1.299 kg
	Dízel motor	1.364－1.440 kg
Max. megengedett össztömeg*1	1,4 ℓ motorral szerelt modell	1.650 kg
	1,8 ℓ motorral szerelt modell	1.750 kg
	Dízel motor	1.890 kg
Max. megengedett legnagyobb tengelyterhelés (Elöl)*1	1,4 ℓ motorral szerelt modell	890 kg
	1,8 ℓ motorral szerelt modell	940 kg
	Dízel motor	1.085 kg
Max. megengedett legnagyobb tengelyterhelés (Hátul)*1	1,4 ℓ motorral szerelt modell	800 kg
	1,8 ℓ motorral szerelt modell	830 kg
	Dízel motor	835 kg

∗1 : Lásd a vezető oldali ajtóoszlopon lévő fémlapon vagy vegye fel a kapcsolatot a Márkakereskedőjével.
∗2 : Dízel modellek

Legnagyobb vontatható tömeg (EU)*3	Fékezett utánfutó	1.200 kg*4 1.400 kg*5 1.500 kg*2
	Nem fékezett utánfutó	500 kg
Legnagyobb max. vonóhorog terhelés (EU)		75 kg

∗3 : Csak Németországban alkalmazandó.
A legnagyobb vontatható tömeg adatok 12 %-os emelkedőig érvényesek. Ennek növelése érdekében az autó dokumentumait kell irányadónak tekinteni vagy a legközelebbi márkakereskedő segítségét kérni.
∗4 : 1,4-ℓ motorral szerelt modell
∗5 : 1,8-ℓ motorral szerelt modell

Motor (Benzines modell)

Típus	1,4 ℓ motorral szerelt modell	Vízhűtéses négyütemű SOHC soros, négyhengeres benzinmotor
	1,8 ℓ motorral szerelt modell	Vízhűtéses négyütemű SOHC VTEC soros négyhengeres benzinmotor
Furat x löket	1,4 ℓ motorral szerelt modell	73 x 80,0 mm
	1,8 ℓ motorral szerelt modell	81 x 87,3 mm
Hengerűrtartalom	1,4 ℓ motorral szerelt modell	1.339 cm^3
	1,8 ℓ motorral szerelt modell	1.799 cm^3
Kompresszió viszony	1,4 ℓ motorral szerelt modell	10,8 : 1
	1,8 ℓ motorral szerelt modell	10,5 : 1
Gyújtógyertya	1,4 ℓ motorral szerelt modell	IFR6G-11K SK20PR-L11
	1,8 ℓ motorral szerelt modell	IZFR6K-11S SKJ20DR-M11S

Motor (Dízel modell)

Típus	Vízhűtéses négyütemű DOHC TURBÓsoros, négyhengeres dízelmotor
Furat x löket	85 x 97,1 mm
Hengerűrtartalom	2.204 cm^3
Kompresszióviszony	16,7 : 1

FOLYTATÓDIK

Folyadékmennyiségek

Üzemanyagtank		Körülbelül 50 ℓ
Hűtőfolyadék		
	Változás*1, *3	4,0 ℓ*5
		5,3 ℓ*6
		6,6 ℓ*2
	Összesen	5,6 ℓ*5
		6,8 ℓ*6
		7,8 ℓ*2
Motorolaj	Változás*4	
	Szűrővel együtt	3,6 ℓ*5
		3,7 ℓ*6
		5,9 ℓ*2
	Szűrő nélkül	3,4 ℓ*5
		3,5 ℓ*6
		5,5 ℓ*2
	Összesen	4,2 ℓ*5
		4,5 ℓ*6
		6,8 ℓ*2

*1 : Beleértve a kiegyenlítő tartályban és a motorban maradó mennyiséget is. A kiegyenlítő tartály kapacitása:
1,4-ℓ motorral szerelt modell: 0,4 ℓ
1,8-ℓ motorral szerelt modell: 0,5 ℓ
*2 : Dízel modellek
*3 : Beleértve a tágulási tartályban és a motorban maradó mennyiséget is. A tágulási tartály kapacitása:
0,6 ℓ
*4 : Kivéve a motorban maradó olajat
*5 : 1,4-ℓ motorral szerelt modell
*6 : 1,8-ℓ motorral szerelt modell

Folyadékmennyiségek

Kézi Sebességváltó Olaj	Változás	1,4 ℓ
	Összesen	1,6 ℓ
Ablakmosó folyadék tartály		2,5 ℓ*1
		5,8 ℓ*2

*1 : Fényszóró mosóval nem felszerelt modell esetén
*2 : Fényszóró mosóval felszerelt modellek esetén

Gumiabroncsok

Méret/nyomás	Nézze meg a vezető oldali ajtóoszlopon található címkén, illetve kérdezze meg a márkakereskedőjét.

Futómű beállítási értékek

Összetartás	Első	0,0 mm
	Hátsó	össze 4,0 mm
Dőlés	Első	0°
	Hátsó	−1°
Utánfutás	Első	4°14′

Első felfüggesztés

Típus	Első	Hátsó felfüggesztés
	Hátsó	Torziós tengely

Kormánymű

Típus	Fogasléces, elektromos szervo rásegítéssel

Tengelykapcsoló

Típus	Száraz, egytárcsás, tányérrugós

Fék

Típus	Szervo rásegítéses
Elöl	Belső ventillációs tárcsafék
Hátsó	Tárcsafék
Kézifék	Mechanikus

FOLYTATÓDIK

Akkumulátor

Kapacitás	12 V — 28 AH/5 HR *3 12 V — 35 AH/20 HR *3 12 V — 36 AH/5 HR *2 12 V — 45 AH/20 HR *2 12 V — 59 AH/5 HR *1 12 V — 74 AH/20 HR *1

∗1 : Dízel modellek
∗2 : 1,8-ℓ motorral szerelt modell
∗3 : 1,4-ℓ motorral szerelt modell

Biztosítékok (Benzines modellek)

Utastéri	Lásd a 453. oldal, illetve a műszerfal alsó részén található címke.
Motortéri	Lásd 452. oldal, illetve a motortéri biztosítékdoboz fedelén lévő címke.

Biztosítékok (Dízel modellek)

Utastéri	Lásd a 455. oldal, illetve a műszerfal alsó részén található címke.
Motortéri	Lásd 454. oldal, illetve a motortéri biztosítékdoboz fedelén lévő címke.

Világítás

Fényszórók	Távolsági fényszóró	12 V — 55 W (H7)
	Tompított fényszóró	12 V — 55 W (H1) 12 V — 35 W (D2R)*1
Első irányjelzők		12 V — 21 W (BOROSTYÁN)
Első helyzetjelzők		12 V — 5 W
Oldalsó irányjelzők		Lásd alábbi megjegyzés.
Hátsó irányjelzők		12 V — 21 W
Fék/hátsó világítás		12 V — 21/5 W
Tolatólámpa		12 V — 16 W
Hátsó ködlámpa		12 V — 21 W
Első ködlámpák*2		12 V — 55 W (H11)
Rendszámtábla világítás		12 V — 5 W
3. féklámpa		Lásd alábbi megjegyzés.
Utastér világítások	Első	12 V — 5 W
	Hátsó	12 V — 8 W
Kesztyűtartó világítás		12 V — 2 W
Piperetükör világítás		12 V — 2 W
Csomagtér világítás		12 V — 5 W

∗1 : Nagyfeszültségű gázkisülés elvén működő tompított fényszóróval szerelt modellek esetén az izzócserét Honda Márkakereskedőjénél végeztesse el.
∗2 : Néhány modell esetén

MEGJEGYZÉS:
A 3. féklámpa és a külső tükörbe szerelt oldalsó irányjelzők izzóinak cseréjét mindig Honda Márkakereskedésben végeztesse el.

A háromfokozatú katalizátor nemesfémeket, platinát és ródiumot tartalmaz. Ezek a fémek meggyorsítják a vegyi reakciókat és átalakítják az égéstermékeket. A katalizátor háromfokozatú katalizátornak hívják, mivel háromféle káros anyagot semlegesít: eredményesen állja útját a szén-monoxidnak, a nitrogén-oxidnak és a szénhidrogéneknek. A katalizátort annak elhasználódása után csak eredeti Honda vagy azzal megegyező minőségű új katalizátorra cserélje ki.

A katalizátor igen magas hőfokon működik, ezért bármilyen égő anyagot lángra lobbanthat. Autójával ne álljon száraz, magas fűvel, levelekkel vagy egyéb gyúlékony anyaggal borított helyre.

1,4- ℓ motorral szerelt modell

Ha a katalizátor meghibásodik, szennyezi a környezetet, s a motor sem működik tökéletesen. A katalizátor hibátlan működésének érdekében tartsa be a következőket.

- Mindig ólommentes benzint tankoljon. Már a legkisebb mennyiségű ólomtartalmú benzin is tönkreteszi a katalizátort.

1,8- ℓ motorral szerelt modell

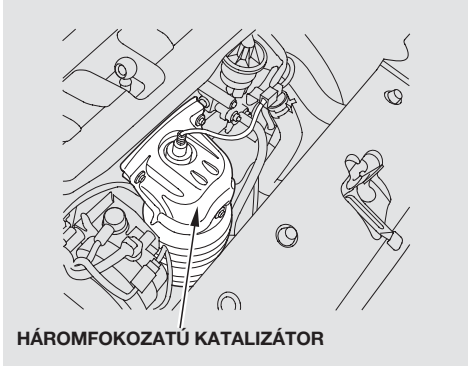

- A motor mindig legyen előírásszerű állapotban.
- Műszerekkel ellenőriztesse és javíttassa meg autóját, ha tovább jár leállítása után, ha egyenetlenül jár, ha gyújtása nem előírt, ha nem működik megfelelően.

Háromfokozatú katalizátor (Dízel modellek)

A háromfokozatú katalizátor nemesfémeket, platinát és ródiumot tartalmaz. Ezek a fémek meggyorsítják a vegyi reakciókat és átalakítják az égéstermékeket. A katalizátor háromfokozatú katalizátornak hívják, mivel háromféle káros anyagot semlegesít: eredményesen állja útját a szén-monoxidnak, a nitrogén-oxidnak és a szénhidrogéneknek. A katalizátort annak elhasználódása után csak eredeti Honda vagy azzal megegyező minőségű új katalizátorra cserélje ki.

- Mindig előírt dízel üzemanyagot tankoljon dízel modellek esetén (lásd 291 . oldal).

A

Ablaktörlő lapátok
Csere ... 383
Működés ... 129
ACCESSORY (gyújtáskulcs pozíció) ... 142
Adalékok, motorolaj ... 346, 348
Adattáblák ... 465
Ajtók
Központizár ... 143
Zárás és nyitás ... 143
Ajánlott kapcsolási sebesség tartomány ... 314
Akkumulátor
Adatok ... 470
Karbantartás ... 392
Segédakkumulátorról indítás ... 434
Töltés ellenőrző lámpa ... 75, 443
Alacsonyabb sebességi fokozat, Visszaváltás ... 313
Alacsony hűtőfolyadék szint ... 296
Alacsony olajnyomás visszajelző lámpa ... 75, 441
Alacsony üzemanyag szint visszajelző lámpa ... 81
Alapbeállítások ... 124
Alsó rögzítési pontok ... 49
Alumínium keréktárcsák, tisztítás ... 401
Alvázszám ... 462, 464
A motor indítása ... 310, 311
Hideg időben, nagy magasságban ... 310, 311
Lemerült akkumulátor esetén ... 434
Audio rendszer ... 204
Audiorendszer ... 204
Audio távkapcsolók ... 261
Automata övfeszítő ... 24
Automatikus fűtési rendszer ... 185
Automatikus klímaszabályzó rendszer
Automatikus rendszer ... 187
Automatikus világítási rendszer
Működés ... 133
Rendszer figyelmeztetés ... 103
Autó alja, tisztítás ... 406
Autó azonosítási szám ... 464
Autómentő ... 456
Autó tárolása ... 395
Autó tárolás ... 395
Autóápolás ... 399
A vonóhorog felerősítési és csatlakozási pontjai ... 465
Az autó felemelése ... 412
Azonosítási tábla ... 464
Átalakítások ... 301

B

Behajtható külső tükör ... 165
Belsőtér érzékelő ... 267
Belsővilágítás ... 176
Belső visszapillantó tükör ... 165
Benzinkútnál elvégezhető teendők ... 291
Bevezetés ... i
Biztonsági bölcső ... 41
Alsó rögzítési pontok ... 49
Heveder rögzítési pontok ... 58
Biztonsági feliratok, elhelyezkedés ... 66
Biztonsági gyermekülés ... 34, 41
Biztonsági gyermekülések az EU országaiban ... 47
Biztonsági jellemzők ... 9
Biztonsági övek ... 10
Légzsákok ... 12
Biztonsági öv cseréje baleset után ... 25

FOLYTATÓDIK

Biztonsági övek 10, 22
Automata övfeszítő 25
Emlékeztető lámpa és hangjelzés..... 22, 74
Használat terhesség során 20
Hárompontos biztonsági öv 17, 23
Karbantartás 25
Rendszer elemei..... 22
Tisztítás..... 405
További információk 22
Biztonsági övek, Ülés 10, 22
Biztonsági üzenetek..... ii
Biztosítékok, ellenőrzés 448
Blokkolásgátló (ABS)
Működés..... 319
Visszajelző..... 76, 319

C

CD lejátszó hibakódok..... 225, 255
CD lejátszó..... 217, 246
CD lemezek ápolása 260
CD váltó hibaüzenetek 226, 256
CD váltó 223, 253
Csere információk
Ablaktörlő lapátok 383
Biztossítékok 448
Gumik 388
Gyújtógyertyák 467
Izzók..... 361
Levegőszűrő 357, 359
Pollenszűrő 381
Terv 333
Üzemanyagszűrő..... 360
Csomagleszorító karikák 305
Csomagok szállítása..... 302, 303
Csomagok tárolása..... 302
Csomagtér ajtó 151
Nyitva visszajelző..... 95
Nyitás 151
Csomagtér borítás 160
Csomagtér, nyitása a..... 293
Csomagtérvilágítás..... 377
Címke, azonosító..... 464

D

Defektes gumi, csere 409
Defektes kerék cseréje..... 409
Döglöttzár 145

E

Egyénre szabott beállítások..... 104
Elektromos ablakok 161
Elektromos szervokormány (EPS)
visszajelző..... 78
Szimbólum 102
Ellenőrzések, indulás előtt 309
Ellenőrzés, gumiabroncs 386
Első ködlámpák..... 135
Első légzsákok 12, 28
Első ülés 153
Beállítás 153
Fűtések 159
Légzsákok 12, 27
Emelő, gumi 411
Emlékeztető visszajelző lámpák 72, 73

F

Fagyálló folyadék..... 349, 351
Fejtámlák..... 154
Felcserélés, gumiabroncsok..... 387
Felnőttek és tinédzserek védelme 14
Tanács terhes nőknek..... 20
További biztonsági előírások 20

Feltöltési mennyiségek 468
FIGYELMEZTETÉS magyarázatai ii
Folyadékok
Ablakmosók 353
Fék 355
Kuplung 356
Kézi sebességváltó 354
Fontos biztonsági előírások 8
Fordulatszámmérő 84
Futófelület kopása 386
Fékek
Bejáratási időszak, új vezetékek 290
Blokkolásgátló (ABS) 319
Folyadékok 355
Izzócsere 372, 373
Kopásjelzők 318
Parkolás 167
Rendszer visszajelző 76, 447
Fékrendszer 318
Fénykürt 137
Fényszórók
Bekapcsolás 132
Emlékeztető hangjelzés 132
Fényszóró visszajelző 80
Halogénizzók cseréje 363
Irányzás 363
Mosó 129
Nappali világítás 133
Tompított világítás, Bekapcsolva 132
Állító 138
Fényszóró kapcsoló 132
Fényszórók 132
Függöny légzsákok 12, 30
Fűtés, Automatikus rendszer 185
Fűtött tükör 166

G

Gazdaságosság, üzemanyag 299
Gumi, hogyan cserélje defekt esetén 409
Gumik 385
Adatok 469
Csere 388
Ellenőrzés 386
Felcserélés 387
Guminyomás 385
Hógumi 390
Karbantartás 387
Kopás ellenőrzése 386
Láncok 391
Légnyomás 385
Speciális pótkerék 408
TRK (Honda ideiglenes gumijavító készlet) 417
Guminyomások 385
Gyerekzár 146
Gyermekek biztonsága 34
Alsó rögzítési pontok használata 49
Alsó rögzítési pontok 49
A légzsákok kockázata 35, 38
Csecsemők 41
Csecsemők biztonsága 41
Fontos biztonsági emlékeztető 34, 39
Gyermekülések 44
Heveder 58
Hevederrel ellátott biztonsági gyermekülés használata 58
Hova kell a gyermeknek ülnie? 35
Kisebb gyermek 43
Kisgyermekek biztonsága 43
Nagyobb gyermek 60
Nagyobb gyermekek biztonsága 60
Ülésmagasító párna 61
Gyermekülések 44
Alsó rögzítési pontok 49
Heveder rögzítési pontok 58

FOLYTATÓDIK

Gyújtás
Gyújtáskulcs 141
Kulcsok 140
Gyújtógyertyák 467
Gázolaj 291

H

Halogén fényszóróizzók 363
Halogénizzók 363, 374
Hamutartó 176
Helyes biztonsági öv használat 17
Helyes guminyomás 385
Helyzetjelzők 132
Heveder rögzítési pontok 58
Hibaelhárítás 407
Hibaelhárítás 407
Akkumulátor, segédindítás 434
Alacsony olajnyomás visszajelző lámpa 441
A motor túlmelegedése 437, 439
Biztosítékok ellenőrzése 448
Defektes kerék cseréje 409
Fékrendszer visszajelzőlámpa 447
Gumijavító készlet 417
Honda javítókészlet 417
Motor ellenőrző lámpa 444, 445
Olajszint visszajelző 442
Segédakkumulátorról indítás 434
Töltés ellenőrző lámpa 443
Vontatás 456
Vészvillogó 137
Hidegidő, indítás 310, 311
Hidraulikus kuplung 356
Honda javítókészlet 417
Hárompontos biztonsági öv 17, 23
Hátramenet reteszelés 316
Hátsó ködlámpa 134, 135
Hátsó könyöktámasz 156
Hátsó lámpák, izzócsere 372, 373
Hátsó szélvédő párátlanító 137
Hátsó világítások, izzócsere 372, 373
Hátsó ülések ledöntése 156
Hátsó ülések, Lehajtás 156
Hólánc, gumik 391
Hóláncok 391
Hőmérséklet, utastéri érzékelő 203
Hűtőfolyadék hőmérsékletjelző műszer 84
Hűtőfolyadék utántöltés 345, 347
Hűtőfolyadék 296, 349, 351
Hűtő túlmelegedése 437, 439

I

Idő, beállítás 262
Időszakos ellenőrzések 334
Immobilizer rendszer 141
Irányjelzés 132
Irányjelzők 132
Irányjelző 132
Irányváltás szándék jelző 132
Izzócsere
Adatok 470
Belsővilágítás 376
Első helyzetjelzők 370
Első irányjelzők 371
Első ködlámpák 374
Féklámpák 372, 373
Fényszórók 363
Hátsó ködlámpa 373
Hátsólámpák 372, 373
Rendszámtábla világítás 373
Tolatólámpa 373
Izzítás visszajelzőlámpa 75, 446

J

Javítófesték 402

Jellemzők ... 179
Jármű azonosítási számok ... 464
Jármű méretek ... 465
Jármű Stabilitást Segítő (VSA) Rendszer ... 321
Jármű teherhelhetőség ... 303

K

Kabátakasztó ... 173
Karbantartási időintervallumok ... 333
Karbantartás ... 331
  Bejegyzések ... 341
  Biztonsági ... 332
  Időszakos ellenőrzések ... 334
  Terv ... 333
Katalizátor ... 471, 472
Kazetta lejátszó
  Működés ... 227, 257
  Ápolás ... 229
Kazettás lejátszó ... 227, 257
Kenőanyag adattáblázat ... 468
Kerekek
  Alumínium keréktárcsák tisztítása ... 401
  Beállítás és kiegyensúlyozás ... 387
  Kerékkulcs ... 411
  Kormáynkerék beállítása ... 139
  Speciális pótkerék ... 408
Kesztyűtartó ... 169
Kezelőszervek, műszerek és ... 69
Kiegyenlítő tartály, motor hűtőfolyadék ... 296, 349
Kiegészítő elektromos aljzat ... 172
Kiegészítő felszerelések és változtatások ... 300
Kiegészítő védelmi berendezés ... 12, 27
  Rendszer elemei ... 27
  Rendszer figyelmeztető szimbólumok, Multiinformációs képernyő ... 91
  Rendszer üzenet visszajelző ... 77
  SRS légzsák visszajelző lámpa ... 30, 77
  Szervizelés ... 32
Kifugógáz ... 65
Kipufogógáz utastérbekerülése ... 65
Konzol egység ... 170
Kopott gumik ... 386
Kormánykerék
  Beállítások ... 139
  Kormányzár ... 142
Kormányzár ... 142
Korrózióvédelem ... 406
Kulcsok ... 140
Kárpit tisztítás ... 403
Kárpittisztítás ... 404
Kézifék ... 167
Kézifék és fékrendszer visszajelző lámpa ... 76, 447
Kézi sebességváltó olaj ... 354
Kézi sebességváltó ... 313
Központizár ... 143
Középső tárolórekesz ... 172
Külső hőmérséklet érzékelő ... 90
Külső visszapillantó tükrök ... 165
Külső, ápolás ... 400
Kürt ... 3, 127

L

Lemerült akkumulátor ... 434
Levegőszűrő ... 357, 359
LOCK (gyújtáskulcs pozíció) ... 141
Légbefúvók ... 181, 187
Légkondicionáló ... 187
  Használat ... 190, 195
  Karbantartás ... 380
Légszűrőbetét ... 357, 359

FOLYTATÓDIK

Légtelenítés 397
Légzsák (SRS) 12, 27

M

Maximálisan megengedett sebesség
fokozatonként 315
MEGJEGYZÉS, magyarázat i
Mennyezet világítások 176
Mikor váltsunk sebességet 314
Mosás 400
Mosó, szélvédő
Folyadékszintek ellenőrzése 353
Működés 129
Motor
Adatok 467
Ha a motor nem indul 432
Hűtőfolyadék hőmérsékletmérő 84
Indítás (Benzines modellek) 310
Indítás (Dízel modellek) 311
Motor ellenőrző lámpa 74, 444, 445
Olajnyomás ellenőrzőlámpa 75, 441
Olajszint visszajelző 99, 442
Olaj, típusok 345, 347
Túlmelegedés 437, 439
Motorból kiáramló gőz 437, 439
Motor ellenőrző lámpa 444, 445
Motor hűtőfolyadék
Ellenőrzés 296
Helyes összetétel 349, 351
Hűtőfolyadék hőmérsékletjelző
műszer 84
Utántöltés 349, 351
Motorindítás nagy magasságban 310, 311
Motorolaj csere
Mikor cserélje 333
Motorszám 462, 463
MP3 ..... 218, 247
Multiinformációs képernyő 86
Méretek 465
mérföld - km/h váltó gomb 83
Mérőműszerek
Fordulatszámmérő 84
Hűtőfolyadék hőmérsékletjelző 84
Sebességmérő 84
Üzemanyagszintjelző 84
Mérőműszerek, kijelzők 72, 82
Műanyag részek tisztítása 404
Műszaki leírások
Katalizátor 471, 472
Műszerfal fényerő szabályzó 136
Műszerfal fényerősség 136
Műszerfal világításszabályozása 136
Műszerfal 2, 70, 72, 73

N

Napi kilométerszámláló 90
Nappali világítás 133
Napvédő roló 163
Nyelv választás 123
Nívópálca
Motorolaj 294

O

Olaj
Csere, mikor 333
Motor ellenőrzése 294
Nyomás visszajelző 75, 441
Szint visszajelző 99, 442
Táblázat a helyes olaj viszkozitás
meghatározásához 346, 348
Olajszint visszajelző 99, 442
Oldallégzsákok 12, 29
Kockázat gyermekek esetén 38
Oldallégzsákok működése 29
Oldószeres tisztító anyagok 400

ON (gyújtáskulcs pozíció) 141
Óra beállítása 262
Óra 262

P

Parkolás gyúlékony anyag közelében 318
Parkolás 317
Pipere tükör 173
Pohártartók 171
Pollenszűrő 381
Polírozás és viaszolás 401
Párátlanítás, Hátsó szélvédő 137
Pótféklámpa 362
Pótkerék 408
  Adatok 469
  Guminyomás 408
  Speciális 408

R

Riasztó rendszer 265
Rádió/CD audio rendszer 204

S

Sebesség figyelmeztető 105
Sebességfüggő hangerő kompenzálás (SVC) 216, 245
Sebességmérő 84
Sebességtartó automatika működése 268
Sebességtartó automatika visszajelző 79
Sebességváltó
  Azonosítási szám 462, 463
  Váltás kézi sebességváltóval 313
  Üzemanyag kiválasztás 354
Sebességváltókar fokozatai
  Kézi sebességváltó 313
Segédakkumulátorról indítás 434
Speciális pótkerék 408
SRS légzsák, további információ 27
  Az első légzsákok működése 28
  Az SRS rendsze karbantartása 32
  Az SRS rendszer részei 27
  Az SRS visszajelző lámpa működése 30
  További biztonsági előírások 32
SRS légzsák visszajelző lámpa 30, 77
START (gyújtáskulcs pozíció) 142
Szabályzó tárcsa 180
Szellőztetés 185, 187
Szerszámok, kerékcsere 410
Szivargyújtó 175
Sztereo audio rendszer 204
Számok, azonosítás 462, 464
Szélvédő
  Ablaktörlő szakaszos üzemmód 130
  Mosók 129
  Tisztítás 129, 404
Szélvédők jégtelenítése 184, 194, 200
Szükséges oktánszám, benzines modellek 290
Szőnyegek 403
Szűrők
  Levegőszűrő 357, 359
  Pollenszűrő 381
  Üzemanyagszintjelző 360
Sávváltás, irányjelzés 132

T

Tankolás 291
Tengelykapcsoló folyadék 355, 356
Terhelhetőség 303
Terhesség, biztonsági öv használata 20

FOLYTATÓDIK

Tetőcsomagtartó 304
Tisztítás
Alumínium keréktárcsák 401
Belsőtér 403
Biztonsági övek 405
Külső ápolás 400
Műanyag részek 404
Üvegek 404
Tompított fényszóró 132
Tágulási tartály 297, 351
Tárcsafék kopásjelzők 318
Távkapcsoló 147
Téli gumik 390
Téli gumi 390
Térképolvasó lámpák 176
Túlmelegedeés, motor 437, 439
Töltés ellenőrző lámpa 75, 443
Tükrök, beállítás 165

U

Utastér tisztítás 403
Utánfutó terhelése 325, 326
Utánfutó vonatatása 329
Új autó bejáratása 290
Új autó, bejáratás 290

Ü

Ülések, Beállítás 153
Ülésfűtés 159
Ülés háttámla döntése 153
Ülésmagasító párna 61
Üvegek
Automatikus visszatekercselés 162
Elektromos ablak működése 161
Hátsó szélvédő párátlanító 137
Tisztítás 404
Üveg tisztítása 404
Üzemanyag rendszer légtelenítése 397
Üzemanyagszintjelző 290, 291
Alacsony üzemanyag szint visszajelző lámpa 81
Dízel 291
Műszer 84
Szükséges oktánszám 290
Szűrő 360
Üzemanyag betöltőnyílás fedél és tanksapka 291
Üzemanyag tartály, Tankolás 291
Üzemanyag vezeték elzáró rendszer 298
Üzemanyag 290
Alacsony üzemanyag szint visszajelző lámpa 81
Gazdaságosság,üzemanyag 299
Műszer 84
Szükséges oktánszám 290
Szűrő 360
Tankolás 291

V

Ventillátor 183, 193, 199
VESZÉLY, jelentései ii
Veszély jelző címkék, elhelyezkedés 66
VESZÉLY, magyarázat ii
Vezeték nélküli mobil telefon rendszer 271
Vezetés előtt 289
Vezetés 307
Gazdaságosan 299
Rosszidőben 323
Vezető és utasok biztonsága 7
Viaszolás és polírozás 401
Világítások
Helyzetjelző 132
Irányjelző 132
Izzócsere 361

Visszajelző 72, 73
VIN 464
Visszajelzők 72, 73
ABS (Blokkolásgátló) 76
Alacsony olajnyomás jelzőlámpa 75, 441
Alacsony üzemanyagszint 81
EPS 78
Fék (Kézifék és fékrendszer) 76, 447
Irányjelzők és vészvillogó 80
Izzító gyertyák 75
Kulcs (Immobilizer rendszer) 76
Motor ellenőrző lámpa 444, 445
Olajszint 99, 442
Rendszer üzenet 77
Sebességtartó automatika 79
SRS 77
Távfény 80
Töltésellenőrző rendszer 75, 443
VSA működés 79, 321
VSA 79, 321
Visszajelző lámpák, műszerfal 72, 74
Visszapillantó tükör 165
Visszaváltás, Kézi sebességváltó 313
Viszkozitás, olaj 346, 348
Vontatás
Autómentő 456
Berendezések és tartozékok terhelhetősége 325, 327
Utánfutó 325
Vészfék 167
Vészvillogó 137
Víztelenítés 102, 360

W

WMA 218, 247

Z

Zárak
Csomagtér ajtó 151
Kesztyűtartó 169
Kormányzár 142
Központi zár 143
Üzemanyag betöltő nyílás fedél 291